THIS DRAWING IS UNPUBLISHED. RELEASED FOR PUBLICATION -
© COPYRIGHT - BY - ALL RIGHTS RESERVED.

REVISIONS

P	LTR	DESCRIPTION	DATE	DWN	APVD
	A	RELEASED PER ECO 10-026167	1-23-11	CT	BW
	B	REVISED PER ECO-15-010663	26AUG2015	RS	CT

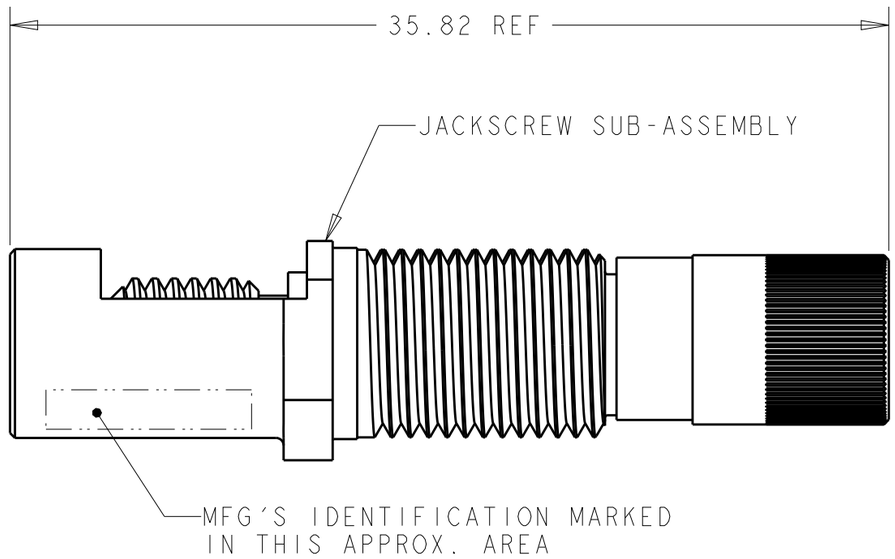

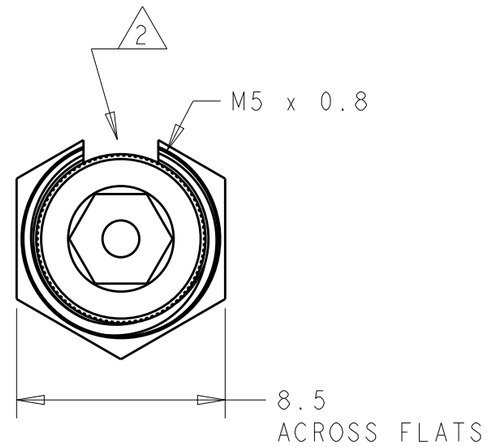

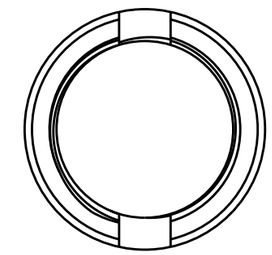

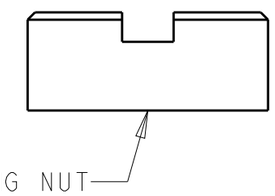

1. LOCKING SCREW, JACKSCREW SLEEVE, & RETAINING NUT: STAINLESS STEEL PER AISI 316 OR AISI 316L
RETAINING SLEEVE: BERYLLIUM COPPER, STRIP, UNS C17200, I SO CuBe2 OR JI S C1720

2. THE KEY SLOT OF THE A-F JACKSCREW ALIGNS WITH THE CORNER POINTS OF THE POLARIZING HEX.

3. THE JACKSCREW AND RETAINING NUT ARE SHIPPED UNASSEMBLED. WHEN INSTALLING THESE ON A SHELL ASSEMBLY, LOCTITE® 272 THREADLOCKING ADHESIVE OR EQUIVALENT SHALL BE APPLIED. LOCTITE® IS A REGISTERED TRADEMARK OF HENKEL CORPORATION.

4. THE SPANNER WRENCH TOOL, TYCO PART NUMBER 1738220-1 (WITH 1/4-in ADAPTER) OR 1738221-1 (WITH T-HANDLE), IS USED TO LOCK THE RETAINING NUT. RECOMMENDED LOCKING TORQUE: 1.5 N-m [13 in-lb].

5. THIS PRODUCT IS SOLD BY TYCO ELECTRONICS UNDER A LICENSE FROM RADIALL SA.

6. LOCKING SCREW FINISH: 6.0-10.0µm ELECTROLESS NICKEL PER MIL-DTL-26074, CLASS I WITH CO-DEPOSITED PTFE.

1738205-1
PART NUMBER

THIS DRAWING IS A CONTROLLED DOCUMENT.

DIMENSIONS: mm

TOLERANCES UNLESS OTHERWISE SPECIFIED:
0 PLC ±-
1 PLC ±-
2 PLC ±-
3 PLC ±-
4 PLC ±-
ANGLES ±-

MATERIAL 1 -
FINISH - - 6

DWN BW 22MAR2005
CHK JPM 22MAR2005
APVD JPM 22MAR2005
PRODUCT SPEC -
APPLICATION SPEC -
WEIGHT -

CUSTOMER DRAWING

TE Connectivity

NAME JACKSCREW KIT, A-F GPRB2
-
-

SIZE	CAGE CODE	DRAWING NO	RESTRICTED TO
A3	00779	C-1738205	-

SCALE 4:1 SHEET 1 OF 1 REV B

1470-19 (3/13)

Компания «ЭлектроПласт» предлагает заключение долгосрочных отношений при поставках импортных электронных компонентов на взаимовыгодных условиях!

Наши преимущества:

- Оперативные поставки широкого спектра электронных компонентов отечественного и импортного производства напрямую от производителей и с крупнейших мировых складов;
- Поставка более 17-ти миллионов наименований электронных компонентов;
- Поставка сложных, дефицитных, либо снятых с производства позиций;
- Оперативные сроки поставки под заказ (от 5 рабочих дней);
- Экспресс доставка в любую точку России;
- Техническая поддержка проекта, помощь в подборе аналогов, поставка прототипов;
- Система менеджмента качества сертифицирована по Международному стандарту ISO 9001;
- Лицензия ФСБ на осуществление работ с использованием сведений, составляющих государственную тайну;
- Поставка специализированных компонентов (Xilinx, Altera, Analog Devices, Intersil, Interpoint, Microsemi, Aeroflex, Peregrine, Syfer, Eurofarad, Texas Instrument, Miteq, Cobham, E2V, MA-COM, Hittite, Mini-Circuits,General Dynamics и др.);

Помимо этого, одним из направлений компании «ЭлектроПласт» является направление «Источники питания». Мы предлагаем Вам помощь Конструкторского отдела:

- Подбор оптимального решения, техническое обоснование при выборе компонента;
- Подбор аналогов;
- Консультации по применению компонента;
- Поставка образцов и прототипов;
- Техническая поддержка проекта;
- Защита от снятия компонента с производства.

Как с нами связаться

Телефон: 8 (812) 309 58 32 (многоканальный)
Факс: 8 (812) 320-02-42
Электронная почта: org@eplast1.ru
Адрес: 198099, г. Санкт-Петербург, ул. Калинина, дом 2, корпус 4, литера А.