L	REVISED PER E.C.N. T-8334	[illegible]	[illegible]
M	REVISED PER DCR# T-22012	12/16/98	M.HIGGY

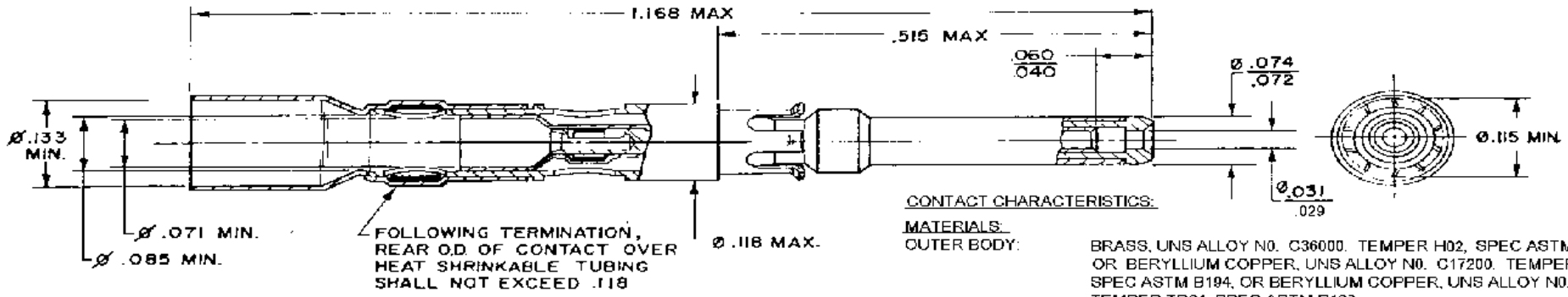

CONTACT CHARACTERISTICS:

MATERIALS:

OUTER BODY:	BRASS, UNS ALLOY NO. C36000. TEMPER H02, SPEC ASTM B16 OR BERYLLIUM COPPER, UNS ALLOY NO. C17200. TEMPER TD04. SPEC ASTM B194, OR BERYLLIUM COPPER, UNS ALLOY NO. C17300, TEMPER TD04, SPEC ASTM B196.
PLATING:	GOLD PER ASTM B 488 (MIL-G-45204) NICKEL PER QQ-N-290 OVER COPPER FLASH.
INNER CONTACT:	BERYLLIUM COPPER. UNS ALLOY NO. C17300. TEMPER TH04. SPEC. ASTM B196.
PLATING:	GOLD PER ASTM B 488 (MIL-G-45204) NICKEL PER QQ-N-290 OVER COPPER FLASH.
RETAINING CLIP:	BERYLLIUM COPPER, UNS ALLOY NO. C17200, TEMPER TH04, SPEC. ASTM B194.
PLATING:	NICKEL PER QQ-N-290.
DIELECTRIC:	FLUOROPOLYMER.
SOLDER:	SN63 RMAP IN ACCORDANCE WITH ANSI/J-STD-006.
CABLE SUPPORT:	OUTER SLEEVE: POLYVINYLIDENE HEAT SHRINKABLE TUBING.
	INNER SLEEVE: POLYOLEFIN HEAT SHRINKABLE TUBING.

PERFORMANCE:

TEMPERATURE RATING:	125°C MAXIMUM.
CURRENT RATING:	3 AMPS
VOLTAGE RATING:	DIELECTRIC WITHSTAND VOLTAGE 900 VOLTS RMS, MAXIMUM.
CONTACT RESISTANCE:	10 MILLIOHMS MAXIMUM (INNER)
	8 MILLIOHMS MAXIMUM (OUTER)
INSULATION RESISTANCE:	5,000 MEGOHMS MINIMUM.
ENGAGEMENT FORCE:	INNER SOCKET: 6 OZ. MAXIMUM.
SEPARATION FORCE:	INNER SOCKET: 0.5 OZ. MINIMUM.

NOTES:

1. THIS CONTACT IS DESIGNED FOR USE IN MIL-C-28748 SIZE 16 CAVITIES.
2. THIS CONTACT IS DESIGNED TO TERMINATE TO THE CABLES IN THE TABLE. OTHER APPLICATIONS SHOULD BE SUBMITTED TO RAYCHEM FOR EVALUATION.
3. FOR TERMINATION PROCEDURE: SEE ES 61133
4. MATING CONTACT (FOR SIMILAR CABLES) D-602-45
5. CABLE MUST BE TERMINATED WITH D-600-0018 DIELECTRIC BARRIER.
6. THIS CONTACT MEETS RAYCHEM SPECIFICATION D-6002.

RG CABLE NO.	RAYCHEM CABLE NO.
RG - 179 B/U	5026A IXIX
RG - 178 B/U 5	5030A IXIX
RG - 316 /U	7528A IXIX
	7530A IXIX
	9532A IXIX

CONNECTOR SPECIFICATION CONTROL DRAWING

UNLESS OTHERWISE SPECIFIED DIMENSIONS ARE IN INCHES BRACKETED DIMENSIONS () ARE METRIC AND TOLERANCES ARE:
.XXX ± ( )
.XX ± ( )
∠ ±

DRAWN	DWW	2-15-84
CHECKED		
APPROVED		
APPROVED		
APPROVED		
CAD FILE	T22012.TIF	

tyco Electronics — Raychem

TITLE

SHIELDED CONTACT, PIN COAXIAL CABLE

SIZE	CODE IDENT	DWG NO	
A	NO. 06090	D-602-44	M
WEIGHT		SHEET 1 OF 1	

DO NOT SCALE THIS DRAWING

If this document is printed it becomes uncontrolled.
Check for the latest revision.

Компания «ЭлектроПласт» предлагает заключение долгосрочных отношений при поставках импортных электронных компонентов на взаимовыгодных условиях!

Наши преимущества:

- Оперативные поставки широкого спектра электронных компонентов отечественного и импортного производства напрямую от производителей и с крупнейших мировых складов;
- Поставка более 17-ти миллионов наименований электронных компонентов;
- Поставка сложных, дефицитных, либо снятых с производства позиций;
- Оперативные сроки поставки под заказ (от 5 рабочих дней);
- Экспресс доставка в любую точку России;
- Техническая поддержка проекта, помощь в подборе аналогов, поставка прототипов;
- Система менеджмента качества сертифицирована по Международному стандарту ISO 9001;
- Лицензия ФСБ на осуществление работ с использованием сведений, составляющих государственную тайну;
- Поставка специализированных компонентов (Xilinx, Altera, Analog Devices, Intersil, Interpoint, Microsemi, Aeroflex, Peregrine, Syfer, Eurofarad, Texas Instrument, Miteq, Cobham, E2V, MA-COM, Hittite, Mini-Circuits,General Dynamics и др.);

Помимо этого, одним из направлений компании «ЭлектроПласт» является направление «Источники питания». Мы предлагаем Вам помощь Конструкторского отдела:

- Подбор оптимального решения, техническое обоснование при выборе компонента;
- Подбор аналогов;
- Консультации по применению компонента;
- Поставка образцов и прототипов;
- Техническая поддержка проекта;
- Защита от снятия компонента с производства.

Как с нами связаться

Телефон: 8 (812) 309 58 32 (многоканальный)
Факс: 8 (812) 320-02-42
Электронная почта: org@eplast1.ru
Адрес: 198099, г. Санкт-Петербург, ул. Калинина, дом 2, корпус 4, литера А.