GENERAL CHARACTERISTICS : SEE DRAWING C01-8639-0000

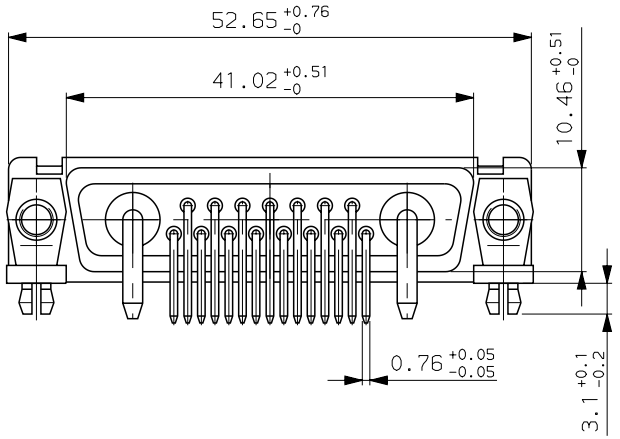

VIEW WITHOUT POWERS CONTACTS

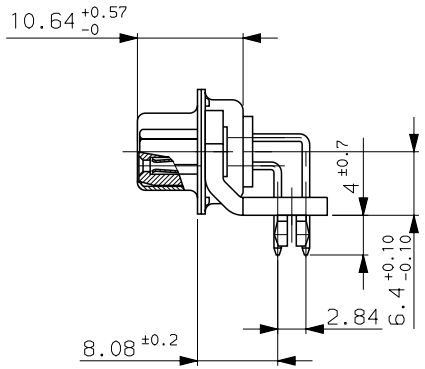

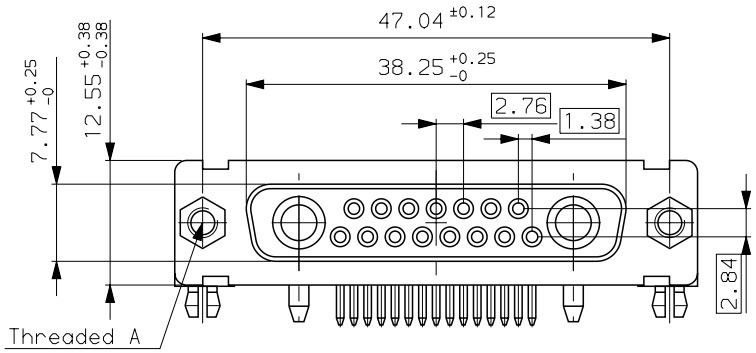

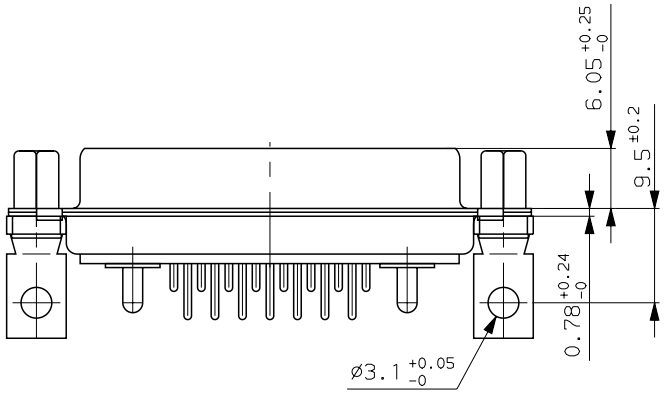

VIEW WITH POWERS CONTACTS

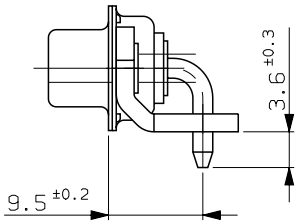

DBI17W2S700G30	M3
DBV17W2S700G30	UNC 4.40
PART NUMBER	Threaded A

LAYOUT DIMENSIONS (after plating)

CONNECTOR SIDE VIEW

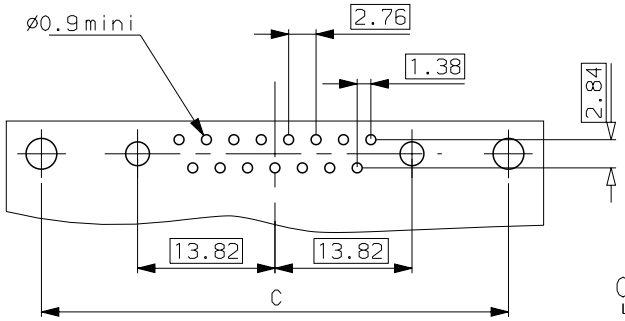

0 10 20 30 MM

ISS	DATE	Latest modification by : DEBRAY.T	MOD N°
b	01/10/03	update --	--

Designed by: JARRY date 24/01/01 Type of drawing: CLIENT

TITLE : SOCKET CONNECTOR WITH RIGHT ANGLED

SHEET 1/1

SCALE: 2

FCI FRAMATOME GROUP

FRAMATOME CONNECTORS FRANCE
Rue Louis Breguet - BP 05
72024 LE MANS Cedex
Tel. (33)02.43.78.34.00

This document is the property of FRAMATOME CONNECTORS FRANCE
It must not be reproduced or communicated without permission in writing from the owners

FORMAT A3 | DRG N° C01-8639-1840 | PROJECT M94D001

PDM: Rev:B STATUS: Released Printed: Mar 02, 2004

Компания «ЭлектроПласт» предлагает заключение долгосрочных отношений при поставках импортных электронных компонентов на взаимовыгодных условиях!

Наши преимущества:

- Оперативные поставки широкого спектра электронных компонентов отечественного и импортного производства напрямую от производителей и с крупнейших мировых складов;
- Поставка более 17-ти миллионов наименований электронных компонентов;
- Поставка сложных, дефицитных, либо снятых с производства позиций;
- Оперативные сроки поставки под заказ (от 5 рабочих дней);
- Экспресс доставка в любую точку России;
- Техническая поддержка проекта, помощь в подборе аналогов, поставка прототипов;
- Система менеджмента качества сертифицирована по Международному стандарту ISO 9001;
- Лицензия ФСБ на осуществление работ с использованием сведений, составляющих государственную тайну;
- Поставка специализированных компонентов (Xilinx, Altera, Analog Devices, Intersil, Interpoint, Microsemi, Aeroflex, Peregrine, Syfer, Eurofarad, Texas Instrument, Miteq, Cobham, E2V, MA-COM, Hittite, Mini-Circuits,General Dynamics и др.);

Помимо этого, одним из направлений компании «ЭлектроПласт» является направление «Источники питания». Мы предлагаем Вам помощь Конструкторского отдела:

- Подбор оптимального решения, техническое обоснование при выборе компонента;
- Подбор аналогов;
- Консультации по применению компонента;
- Поставка образцов и прототипов;
- Техническая поддержка проекта;
- Защита от снятия компонента с производства.

Как с нами связаться

Телефон: 8 (812) 309 58 32 (многоканальный)
Факс: 8 (812) 320-02-42
Электронная почта: org@eplast1.ru
Адрес: 198099, г. Санкт-Петербург, ул. Калинина, дом 2, корпус 4, литера А.