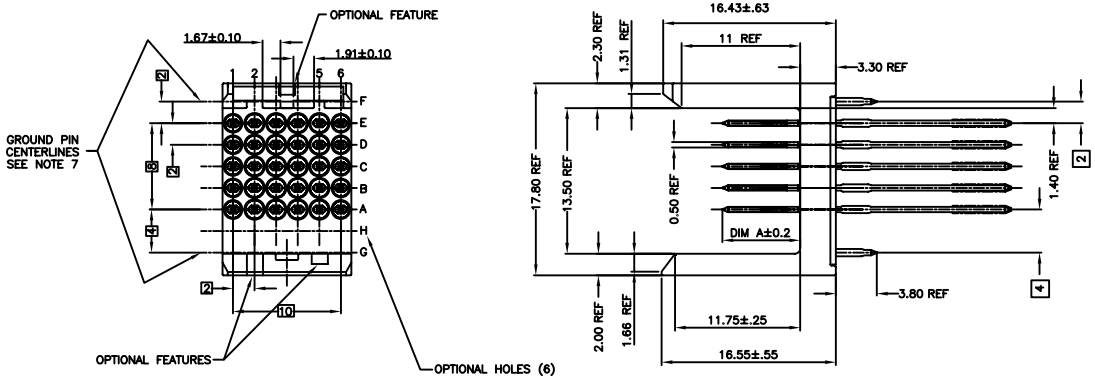
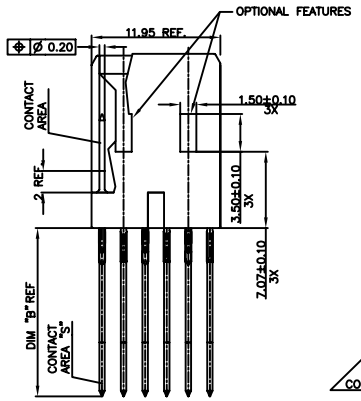
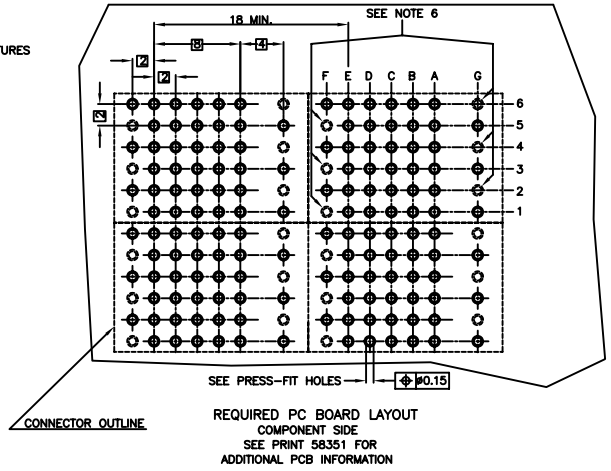
Copyright FCI

FCIconnect.com

PRODUCT NUMBER
70437-XYY
70437-XYYLF







REQUIRED PC BOARD LAYOUT
COMPONENT SIDE
SEE PRINT 58351 FOR
ADDITIONAL PCB INFORMATION

NOTES:
1. FOR DIM "A", AND "B" SEE SHEET 2
2. BODY MAT'L: ZINC ALLOY
3. PIN MAT'L: PHOSPHOR BRONZE.
4. CONTACT AREA "S" ONLY FOR REAR PLUG-UP.
5. PLATING ON PRESSFIT AREA: -XYY IS SnPb
   -XYYLF IS Sn (LEAD FREE)
6. THESE HOLES ARE NEEDED WHEN USING AN EE SHROUD, i.e., 70438-111.
7. GROUND PINS IN POSITIONS F2, F4, F6, G1, G3, AND G5.
8. DIM "A" AFTER ASSEMBLY TO BOARDS.
9. THE PRODUCTS WHERE THE PART NUMBER ENDS IN LF MEET THE EUROPEAN UNION DIRECTIVES AND OTHER COUNTRY REGULATIONS AS DESCRIBED IN GS-22-008.
   THESE PRODUCTS WILL NOT WITHSTAND WAVE SOLDER OR REFLOW OPERATIONS.
10. FOR LEAD FREE PART NUMBERS, ADD AN 'LF' SUFFIX. EXAMPLE: 70437-X11LF.

PLATING IN CONTACT AREA	
DASH NUMBER	PERFORMANCE LEVEL
-1YY	TELCORDIA CO
-2YY	TELECOM CLASS
-3YY	IEC CLASS 1
-5YY	TELCORDIA UE
-9YY	0.76?m GXT
-1YYLF	TELCORDIA CO
-2YYLF	TELECOM CLASS
-3YYLF	IEC CLASS 1
-5YYLF	TELCORDIA UE
-9YYLF	0.76?m GXT

mat'l. code	surface	tolerance	projection	product family
-	ASME Y14.5	ASME Y14.5		METRAL (tm)

ltr	ecn no	dr	date
K	V00701	JWS	2001-02-24
L	V11860	CGD	2001-07-12
M	V05-0575	DAI	2005-08-08
N	V06-0606	JRV	2006-06-21

tolerances unless otherwise specified

angles	linear	
0° ±2°	.XXX ±.051	
	.XX ±.13	
	.X ±.3	

MM

scale 1:1

dr	S. STONER	1995-03-07
engr	R. DOUTRICH	1995-03-07
chr	S. STONER	1995-03-07
appd	S. STONER	1995-03-07

title: 5 ROW P.F. HEADER HOUSING ASSEMBLY - EE

dwg no 70437 | sheet 1 of 2 | size A4

type: CUSTOMER Drawing

sheet	revision	N	N
index	sheet	1	2

form: A4mmXLc

PDM: Rev:N STATUS:Released Printed: Nov 13, 2007

Copyright FCI

FCIconnect.com

PRODUCT NUMBER	ROW	DIM"A"	DIM"B"	
70437-X11 NOTE 10 LEAD FREE OPTION	E	6.50	4.30	NO REAR PLUG-UP
	D	6.50	4.30	
	C	6.50	4.30	
	B	6.50	4.30	
	A	6.50	4.30	
70437-X12 NOTE 10 LEAD FREE OPTION	E	5.75	4.30	
	D	5.75	4.30	
	C	5.75	4.30	
	B	5.75	4.30	
	A	7.25	4.30	
70437-X13 NOTE 10 LEAD FREE OPTION	E	5.75	4.30	
	D	5.00	4.30	
	C	5.75	4.30	
	B	5.75	4.30	
	A	6.50	4.30	
70437-X14 NOTE 10 LEAD FREE OPTION	E	5.75	4.30	
	D	5.75	4.30	
	C	7.25	4.30	
	B	5.75	4.30	
	A	5.75	4.30	
70437-X16 NOTE 10 LEAD FREE OPTION	E	5.75	4.30	
	D	5.75	4.30	
	C	5.75	4.30	
	B	5.75	4.30	
	A	5.75	4.30	
70437-X17 NOTE 10 LEAD FREE OPTION	E	8.00	4.30	
	D	8.00	4.30	
	C	8.00	4.30	
	B	8.00	4.30	
	A	8.00	4.30	
70437-X18 NOTE 10 LEAD FREE OPTION	E	5.00	4.30	
	D	5.00	4.30	
	C	5.00	4.30	
	B	5.00	4.30	
	A	5.00	4.30	
70437-X19 NOTE 10 LEAD FREE OPTION	E	6.50	4.30	
	D	6.50	4.30	
	C	6.50	4.30	
	B	8.00	4.30	
	A	6.50	4.30	
70437-X20 NOTE 10 LEAD FREE OPTION	E	6.50	4.30	
	D	6.50	4.30	
	C	6.50	4.30	
	B	6.50	4.30	
	A	7.25	4.30	

PRODUCT NUMBER	ROW	DIM"A"	DIM"B"	
70437-X21 NOTE 10 LEAD FREE OPTION	E	6.50	13.60	REAR PLUG-UP OR WIRE WRAP
	D	6.50	13.60	
	C	6.50	13.60	
	B	6.50	13.60	
	A	6.50	13.60	
70437-X22 NOTE 10 LEAD FREE OPTION	E	5.75	13.60	
	D	5.75	13.60	
	C	5.75	13.60	
	B	5.75	13.60	
	A	7.25	13.60	
70437-X23 NOTE 10 LEAD FREE OPTION	E	5.75	13.60	
	D	5.00	13.60	
	C	5.75	13.60	
	B	5.75	13.60	
	A	6.50	13.60	
70437-X24 NOTE 10 LEAD FREE OPTION	E	5.75	13.60	
	D	5.75	13.60	
	C	7.25	13.60	
	B	5.75	13.60	
	A	5.75	13.60	
70437-X26 NOTE 10 LEAD FREE OPTION	E	5.75	13.60	
	D	5.75	13.60	
	C	5.75	13.60	
	B	5.75	13.60	
	A	5.75	13.60	
70437-X27 NOTE 10 LEAD FREE OPTION	E	8.00	13.60	
	D	8.00	13.60	
	C	8.00	13.60	
	B	8.00	13.60	
	A	8.00	13.60	
70437-X28 NOTE 10 LEAD FREE OPTION	E	5.00	13.60	
	D	5.00	13.60	
	C	5.00	13.60	
	B	5.00	13.60	
	A	5.00	13.60	
70437-X29 NOTE 10 LEAD FREE OPTION	E	6.50	13.60	
	D	6.50	13.60	
	C	6.50	13.60	
	B	8.00	13.60	
	A	6.50	13.60	
70437-X30 NOTE 10 LEAD FREE OPTION	E	6.50	13.60	
	D	6.50	13.60	
	C	6.50	13.60	
	B	6.50	13.60	
	A	7.25	13.60	

PRODUCT NUMBER	ROW	DIM"A"	DIM"B"	
70437-X31 NOTE 10 LEAD FREE OPTION	E	6.50	17.00	REAR PLUG-UP AND WIRE WRAP
	D	6.50	17.00	
	C	6.50	17.00	
	B	6.50	17.00	
	A	6.50	17.00	
70437-X32 NOTE 10 LEAD FREE OPTION	E	5.75	17.00	
	D	5.75	17.00	
	C	5.75	17.00	
	B	5.75	17.00	
	A	7.25	17.00	
70437-X33 NOTE 10 LEAD FREE OPTION	E	5.75	17.00	
	D	5.00	17.00	
	C	5.75	17.00	
	B	5.75	17.00	
	A	6.50	17.00	
70437-X34 NOTE 10 LEAD FREE OPTION	E	5.75	17.00	
	D	5.75	17.00	
	C	7.25	17.00	
	B	5.75	17.00	
	A	5.75	17.00	
70437-X36 NOTE 10 LEAD FREE OPTION	E	5.75	17.00	
	D	5.75	17.00	
	C	5.75	17.00	
	B	5.75	17.00	
	A	5.75	17.00	
70437-X37 NOTE 10 LEAD FREE OPTION	E	8.00	17.00	
	D	8.00	17.00	
	C	8.00	17.00	
	B	8.00	17.00	
	A	8.00	17.00	
70437-X38 NOTE 10 LEAD FREE OPTION	E	5.00	17.00	
	D	5.00	17.00	
	C	5.00	17.00	
	B	5.00	17.00	
	A	5.00	17.00	
70437-X39 NOTE 10 LEAD FREE OPTION	E	6.50	17.00	
	D	6.50	17.00	
	C	6.50	17.00	
	B	8.00	17.00	
	A	6.50	17.00	
70437-X40 NOTE 10 LEAD FREE OPTION	E	6.50	17.00	
	D	6.50	17.00	
	C	6.50	17.00	
	B	6.50	17.00	
	A	7.25	17.00	

| | | |

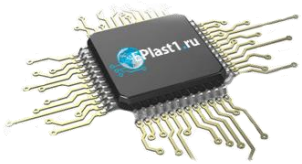
Компания «ЭлектроПласт» предлагает заключение долгосрочных отношений при поставках импортных электронных компонентов на взаимовыгодных условиях!

Наши преимущества:

- Оперативные поставки широкого спектра электронных компонентов отечественного и импортного производства напрямую от производителей и с крупнейших мировых складов;
- Поставка более 17-ти миллионов наименований электронных компонентов;
- Поставка сложных, дефицитных, либо снятых с производства позиций;
- Оперативные сроки поставки под заказ (от 5 рабочих дней);
- Экспресс доставка в любую точку России;
- Техническая поддержка проекта, помощь в подборе аналогов, поставка прототипов;
- Система менеджмента качества сертифицирована по Международному стандарту ISO 9001;
- Лицензия ФСБ на осуществление работ с использованием сведений, составляющих государственную тайну;
- Поставка специализированных компонентов (Xilinx, Altera, Analog Devices, Intersil, Interpoint, Microsemi, Aeroflex, Peregrine, Syfer, Eurofarad, Texas Instrument, Miteq, Cobham, E2V, MA-COM, Hittite, Mini-Circuits,General Dynamics и др.);

Помимо этого, одним из направлений компании «ЭлектроПласт» является направление «Источники питания». Мы предлагаем Вам помощь Конструкторского отдела:

- Подбор оптимального решения, техническое обоснование при выборе компонента;
- Подбор аналогов;
- Консультации по применению компонента;
- Поставка образцов и прототипов;
- Техническая поддержка проекта;
- Защита от снятия компонента с производства.



Как с нами связаться

Телефон: 8 (812) 309 58 32 (многоканальный)
Факс: 8 (812) 320-02-42
Электронная почта: org@eplast1.ru
Адрес: 198099, г. Санкт-Петербург, ул. Калинина, дом 2, корпус 4, литера А.