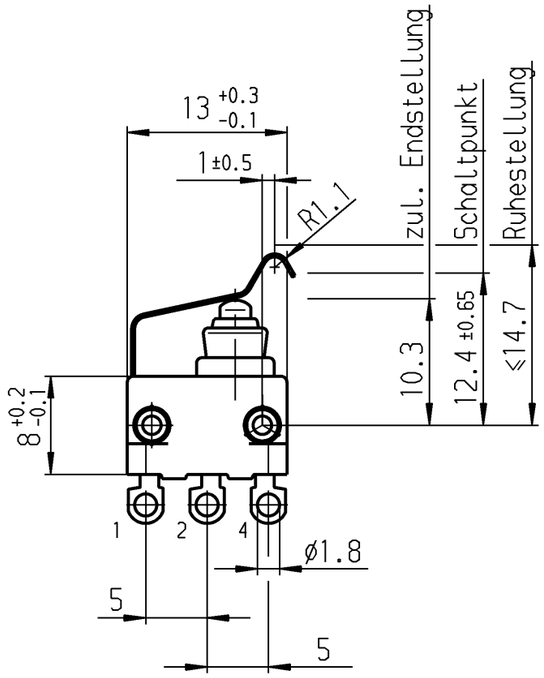

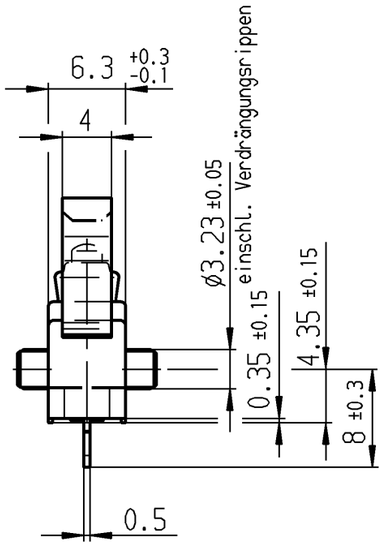

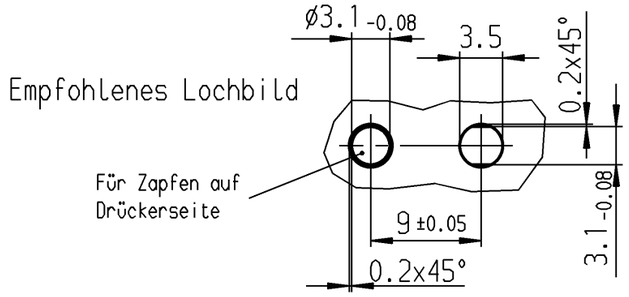

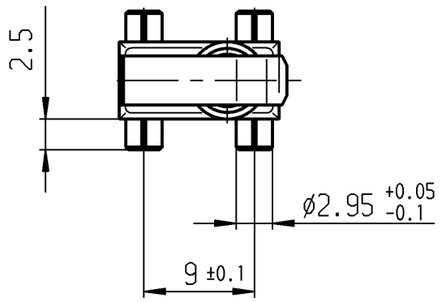

Aufschrift

Ⓜ

1055/58

Herstelljahr/-woche
nach DIN EN 60062

Schalt-Betätigungskraft	≤2.6 N
Differenzweg	≤0.8 mm
Rückschaltkraft	≥0.5 N
Schutzart nach EN 60529	IP 67

			2 4 1 Wechsler 1-polig				
				Au - Au		1055.5155	
			Schaltart	Kontaktpaarung	Bild	Erzeugnisnummer	

Allgemeintoleranzen/UNTOLERANCED DIMENSIONS

Für Längen und Radien FOR LENGTHS AND RADII. ±	Abmaße in mm für Nennmaßbereich in mm ALL DIMENSIONS ARE IN MILLIMETRES		
	bis/UP TO 6	über/OVER 6 bis/UP TO 30	über/OVER 30
	0.1		

PROJECTION

Pause COPY

Blatt SHEET

Original DIN A3 | Maßstab SCALE 2:1

0 10 20 30 mm

gez./DRAWN BY 04.05.98 gr
gepr./CHECKED BY

Ersatz für/REPLACEMENT OF

K

Zeichn./DRAWING NO. 1055.5155

Schnappschalter

MARQUARDT
Marquardt GmbH, D-78604 Rietheim-Weilheim

d			i		
c			h		
b			g		
a	34357	10.01.03 bz	f		
			e		
Ausg. ISSUE	Änderung REVISION	gez. DRAWN BY	Ausg. ISSUE	Änderung REVISION	gez. DRAWN BY

Schutzvermerk nach DIN 34 beachten
COPYRIGHT RESERVED

Компания «ЭлектроПласт» предлагает заключение долгосрочных отношений при поставках импортных электронных компонентов на взаимовыгодных условиях!

Наши преимущества:

- Оперативные поставки широкого спектра электронных компонентов отечественного и импортного производства напрямую от производителей и с крупнейших мировых складов;
- Поставка более 17-ти миллионов наименований электронных компонентов;
- Поставка сложных, дефицитных, либо снятых с производства позиций;
- Оперативные сроки поставки под заказ (от 5 рабочих дней);
- Экспресс доставка в любую точку России;
- Техническая поддержка проекта, помощь в подборе аналогов, поставка прототипов;
- Система менеджмента качества сертифицирована по Международному стандарту ISO 9001;
- Лицензия ФСБ на осуществление работ с использованием сведений, составляющих государственную тайну;
- Поставка специализированных компонентов (Xilinx, Altera, Analog Devices, Intersil, Interpoint, Microsemi, Aeroflex, Peregrine, Syfer, Eurofarad, Texas Instrument, Miteq, Cobham, E2V, MA-COM, Hittite, Mini-Circuits,General Dynamics и др.);

Помимо этого, одним из направлений компании «ЭлектроПласт» является направление «Источники питания». Мы предлагаем Вам помощь Конструкторского отдела:

- Подбор оптимального решения, техническое обоснование при выборе компонента;
- Подбор аналогов;
- Консультации по применению компонента;
- Поставка образцов и прототипов;
- Техническая поддержка проекта;
- Защита от снятия компонента с производства.

Как с нами связаться

Телефон: 8 (812) 309 58 32 (многоканальный)
Факс: 8 (812) 320-02-42
Электронная почта: org@eplast1.ru
Адрес: 198099, г. Санкт-Петербург, ул. Калинина, дом 2, корпус 4, литера А.