THIS DRAWING IS UNPUBLISHED. RELEASED FOR PUBLICATION 2006
© COPYRIGHT copyright_date BY - ALL RIGHTS RESERVED.

REVISIONS					
P	LTR	DESCRIPTION	DATE	DWN	APVD
	B	REVISED PER ECO-15-005484	28JULY2015	SC	DZ

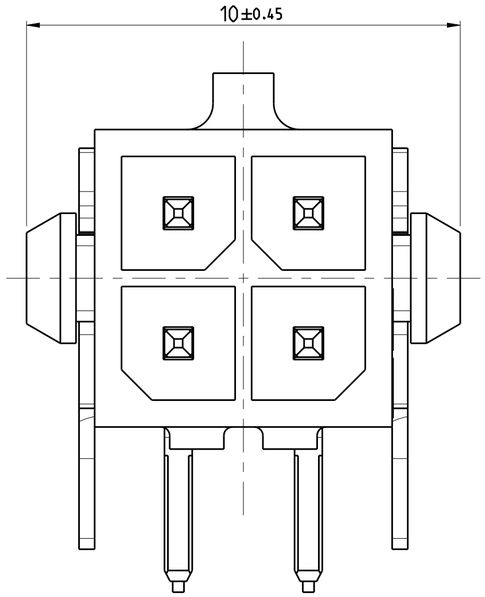

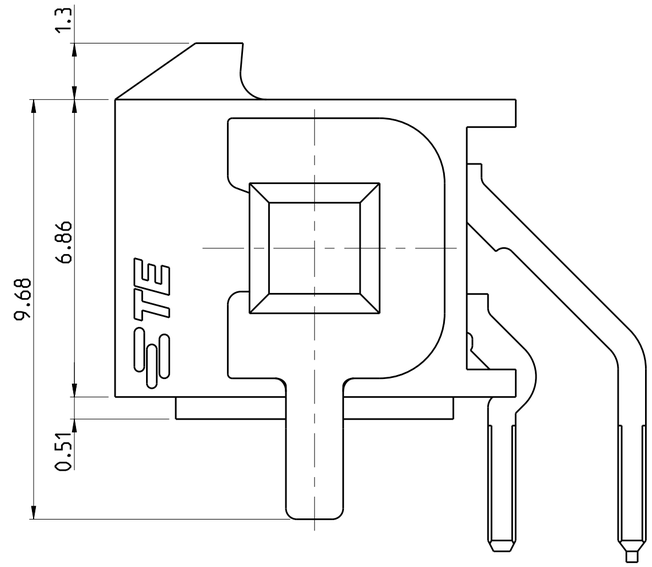

1. MATERIAL;
   CONTACTS-BRASS.
   HOUSING- UL 94V-0 RATED HIGH TEMP NYLON, COLOR; BLACK

2. PLATING;
   CONTACTS-2.54 µm MINIMUM MATTE TIN OVER 1.27 µm MINIMUM NICKEL ALL OVER

3. RECOMMENDED PCBOARD THICKNESS TO EN 60249-2-4 TABLE 3 (1.6±0.14)

4. ADAPTED TO : MATING CONN PN 794617

5. DELIVERED STATE : TAPE AND REEL

PN 5-4

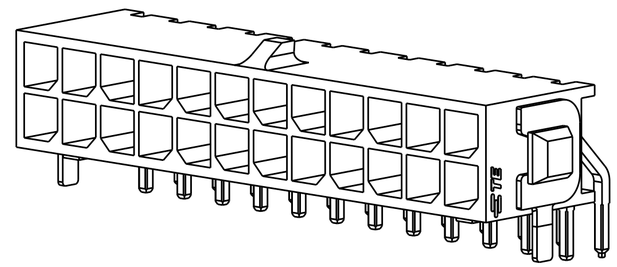

SCALE 4:1

PN 0-4

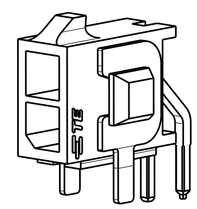

SCALE 4:1

PN 3-4

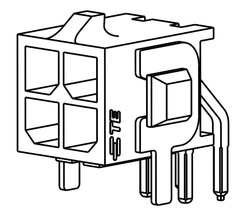

4:1

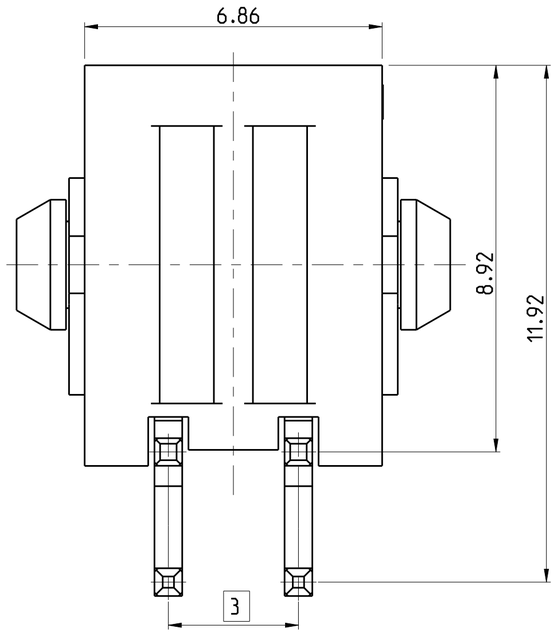

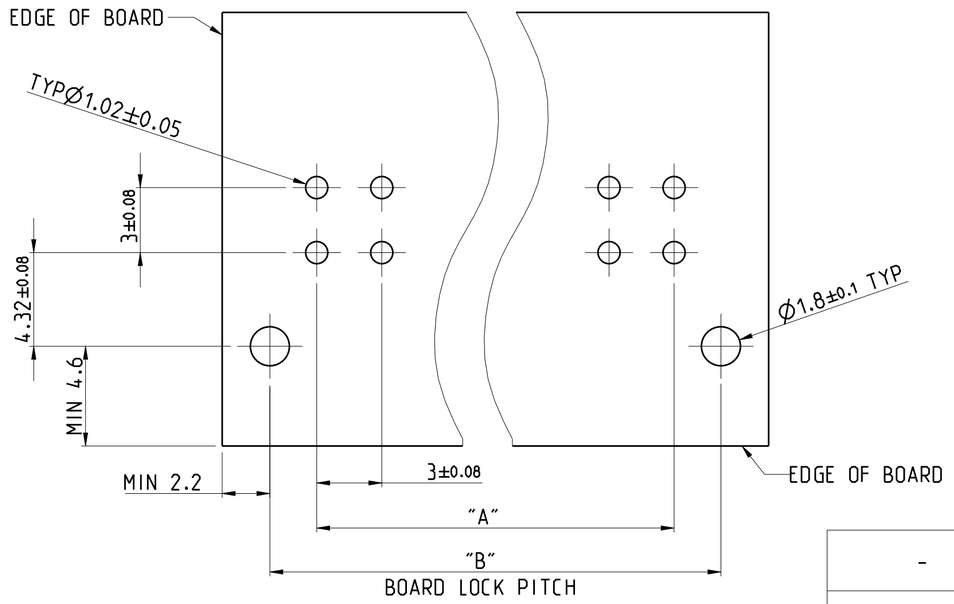

RECOMMENDED PCB LAYOUT (COMPONENT SIDE) 3

DIM"A"±0.08	DIM"B"±0.08	PLATING	NO OF POS	PART NUMBER	REV
-	4.3	2	2	0-1740655-4	A
33.0	37.3	2	24	5-1740655-4	A
3.0	7.3	2	4	3-1740655-4	A

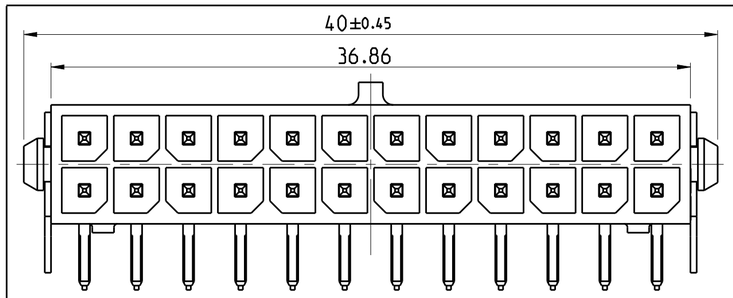

SCALE 4:1
5-1740655-4 AS SHOWN
(24 POSITION)

THIS DRAWING IS A CONTROLLED DOCUMENT.

DIMENSIONS: mm

TOLERANCES UNLESS OTHERWISE SPECIFIED:
0 PLC ±
1 PLC ±
2 PLC ±0.2
3 PLC ±
4 PLC ±
ANGLES ±

MATERIAL 1 -

FINISH - -

DWN	PRAVEEN	26-Apr-06
CHK	T.GERLACH	26-Apr-06
APVD	T.GERLACH	26-Apr-06

PRODUCT SPEC -

APPLICATION SPEC -

WEIGHT -

TE Connectivity

NAME THRU-HOLE,RIGHT ANGLE, TIN HEADER MECHANICAL,BOARDLOCK, DUAL ROW,MICRO MATE-N-LOK

SIZE	CAGE CODE	DRAWING NO	RESTRICTED TO
A2	-	C-1740655	-

CUSTOMER DRAWING | SCALE 10:1 | SHEET 1 OF 1 | REV B

1471-9 (3/13)

Компания «ЭлектроПласт» предлагает заключение долгосрочных отношений при поставках импортных электронных компонентов на взаимовыгодных условиях!

Наши преимущества:

- Оперативные поставки широкого спектра электронных компонентов отечественного и импортного производства напрямую от производителей и с крупнейших мировых складов;
- Поставка более 17-ти миллионов наименований электронных компонентов;
- Поставка сложных, дефицитных, либо снятых с производства позиций;
- Оперативные сроки поставки под заказ (от 5 рабочих дней);
- Экспресс доставка в любую точку России;
- Техническая поддержка проекта, помощь в подборе аналогов, поставка прототипов;
- Система менеджмента качества сертифицирована по Международному стандарту ISO 9001;
- Лицензия ФСБ на осуществление работ с использованием сведений, составляющих государственную тайну;
- Поставка специализированных компонентов (Xilinx, Altera, Analog Devices, Intersil, Interpoint, Microsemi, Aeroflex, Peregrine, Syfer, Eurofarad, Texas Instrument, Miteq, Cobham, E2V, MA-COM, Hittite, Mini-Circuits,General Dynamics и др.);

Помимо этого, одним из направлений компании «ЭлектроПласт» является направление «Источники питания». Мы предлагаем Вам помощь Конструкторского отдела:

- Подбор оптимального решения, техническое обоснование при выборе компонента;
- Подбор аналогов;
- Консультации по применению компонента;
- Поставка образцов и прототипов;
- Техническая поддержка проекта;
- Защита от снятия компонента с производства.

Как с нами связаться

Телефон: 8 (812) 309 58 32 (многоканальный)
Факс: 8 (812) 320-02-42
Электронная почта: org@eplast1.ru
Адрес: 198099, г. Санкт-Петербург, ул. Калинина, дом 2, корпус 4, литера А.