Jul.1.2019 Copyright 2019 HIROSE ELECTRIC CO., LTD. All Rights Reserved.
In case of consideration for using Automotive equipment / device which demand high reliability, kindly contact our sales window correspondents.

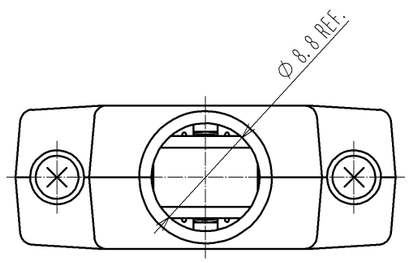

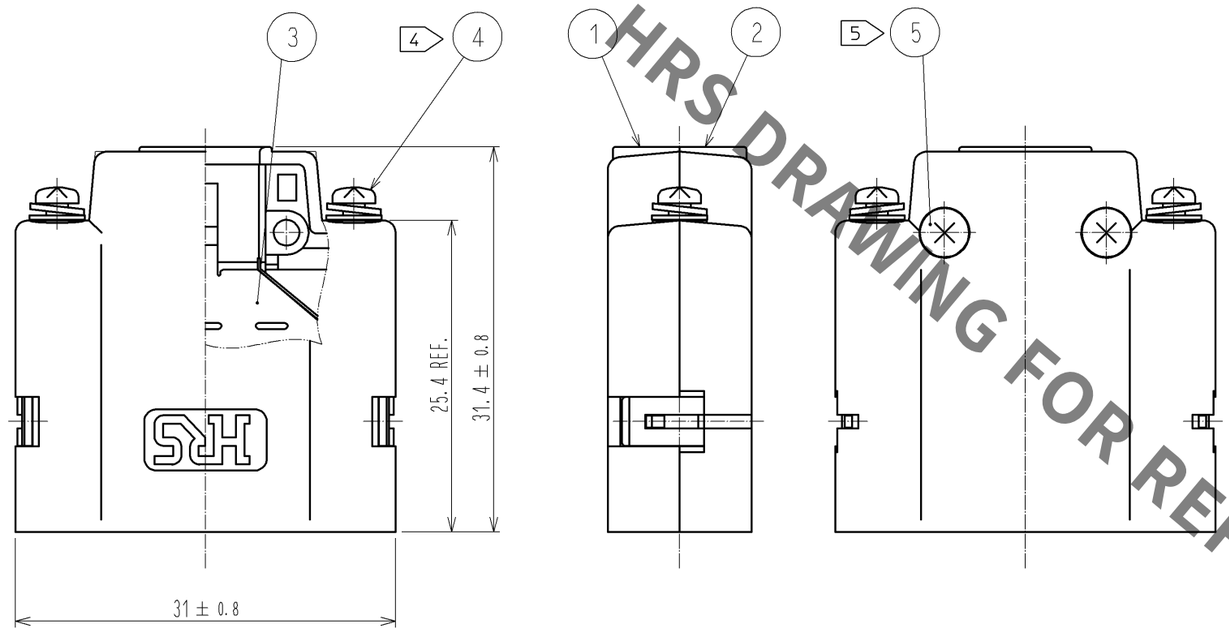

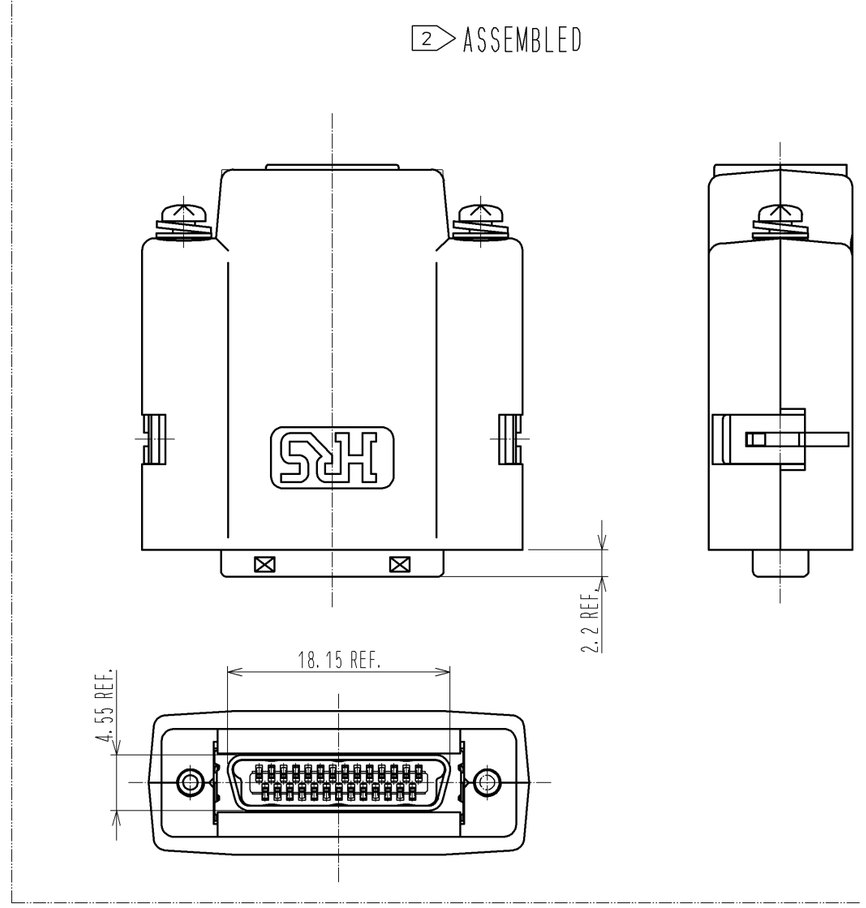

HRS DRAWING FOR REFERENCE

NOTE 1. THIS PRODUCT IS DELIVERED SEPARATELY.

2 AS SHOWN IN THE FIGURE, THIS PRODUCT SHALL BE USED ASSEMBLED TO A CONNECTOR UNIT "DH3*B-27S".
A CLAMP "DH-27-CMB(***)" IS NEEDED WHEN ASSEMBLING THE UNIT.

3 THIS PRODUCT SHALL BE MATED WITH A RECEPTACLE "DH60-27P*"
WHICH ASSEMBLED LOCK SCREWS "DH-LNA***".

4 A RECOMMENDED SCREW TIGHTENING TORQUE TO THE LOCK SCREWS TO BE FROM 0.06 TO 0.07 N・m.

5 A RECOMMENDED SCREW TIGHTENING TORQUE FOR COVERS TO BE FROM 0.1 TO 0.15 N・m.

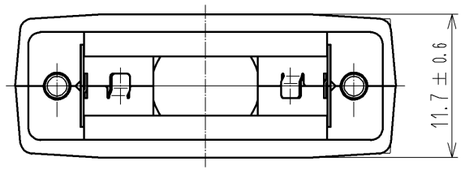

NO.	MATERIAL	FINISH , REMARKS
3	STAINLESS STEEL	PLATING : NICKEL 0.1μm MIN
2	PC	UL94V-0 (BLACK)
1		

NO.	MATERIAL	FINISH , REMARKS
5	STEEL	TRIVALENT BLACK CHROMATE
4	STEEL	OVER PLATING : NICKEL 2μm MIN UNDER PLATING : COPPER 1μm MIN M2×0.4

UNITS	SCALE	COUNT	DESCRIPTION OF REVISIONS	DESIGNED	CHECKED	DATE
mm	4 : 1					

HRS HIROSE ELECTRIC CO., LTD.

APPROVED	: KN. ICHIKAWA	09.11.17	DRAWING NO.	EDC3-126587-00
CHECKED	: KN. ICHIKAWA	09.11.17	PART NO.	DH-27-CV1B
DESIGNED	: MO. SHIMOYAMA	09.11.17	CODE NO.	CL244-0010-5-00
DRAWN	: TM. ONO	09.11.16		1/2

FORM HC0011-5-7

Jul.1.2019 Copyright 2019 HIROSE ELECTRIC CO., LTD. All Rights Reserved.
In case of consideration for using Automotive equipment / device which demand high reliability, kindly contact our sales window correspondents.

HRS DRAWING FOR REFERENCE

REF No. 1

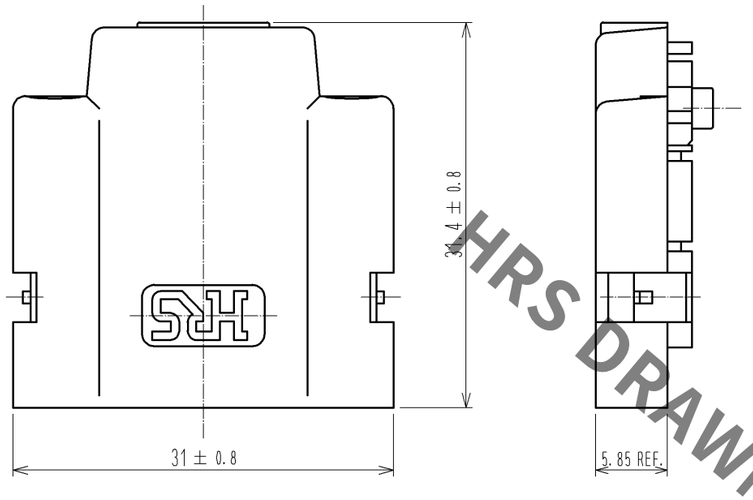

REF No. 2

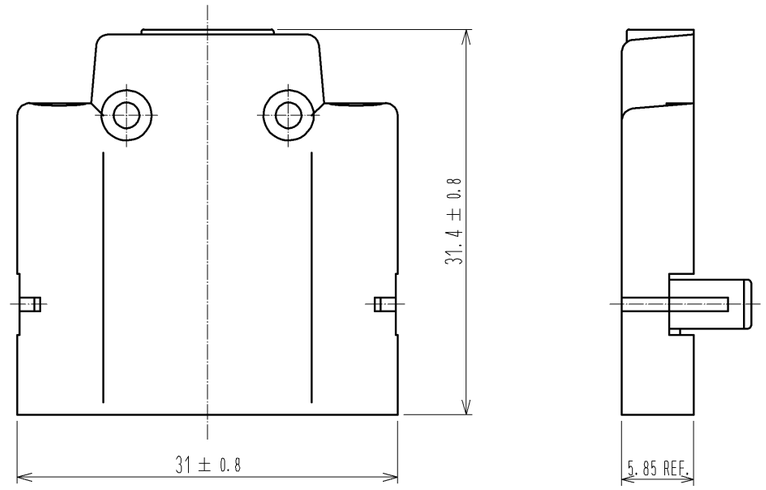

REF No. 3

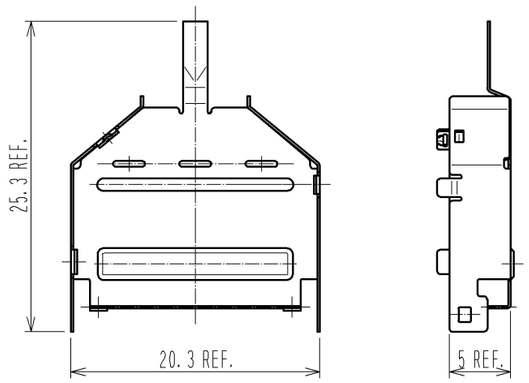

REF No. 4

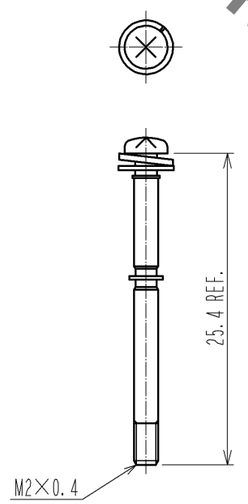

REF No. 5

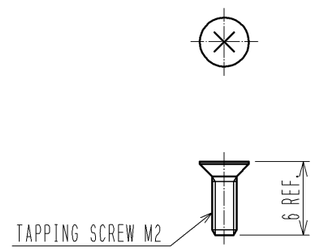

HRS	DRAWING NO.	EDC3-126587-00
	PART NO.	DH-27-CV1B
	CODE NO.	CL244-0010-5-00 △ 2/2

FORM HC0011-5-8

Компания «ЭлектроПласт» предлагает заключение долгосрочных отношений при поставках импортных электронных компонентов на взаимовыгодных условиях!

Наши преимущества:

- Оперативные поставки широкого спектра электронных компонентов отечественного и импортного производства напрямую от производителей и с крупнейших мировых складов;
- Поставка более 17-ти миллионов наименований электронных компонентов;
- Поставка сложных, дефицитных, либо снятых с производства позиций;
- Оперативные сроки поставки под заказ (от 5 рабочих дней);
- Экспресс доставка в любую точку России;
- Техническая поддержка проекта, помощь в подборе аналогов, поставка прототипов;
- Система менеджмента качества сертифицирована по Международному стандарту ISO 9001;
- Лицензия ФСБ на осуществление работ с использованием сведений, составляющих государственную тайну;
- Поставка специализированных компонентов (Xilinx, Altera, Analog Devices, Intersil, Interpoint, Microsemi, Aeroflex, Peregrine, Syfer, Eurofarad, Texas Instrument, Miteq, Cobham, E2V, MA-COM, Hittite, Mini-Circuits,General Dynamics и др.);

Помимо этого, одним из направлений компании «ЭлектроПласт» является направление «Источники питания». Мы предлагаем Вам помощь Конструкторского отдела:

- Подбор оптимального решения, техническое обоснование при выборе компонента;
- Подбор аналогов;
- Консультации по применению компонента;
- Поставка образцов и прототипов;
- Техническая поддержка проекта;
- Защита от снятия компонента с производства.

Как с нами связаться

Телефон: 8 (812) 309 58 32 (многоканальный)
Факс: 8 (812) 320-02-42
Электронная почта: org@eplast1.ru
Адрес: 198099, г. Санкт-Петербург, ул. Калинина, дом 2, корпус 4, литера А.