MICRO SWITCH
a Honeywell Division
FED. MFG. CODE 91929

# SWITCH - ENCLOSED

CATALOG LISTING
LSQUC5K272

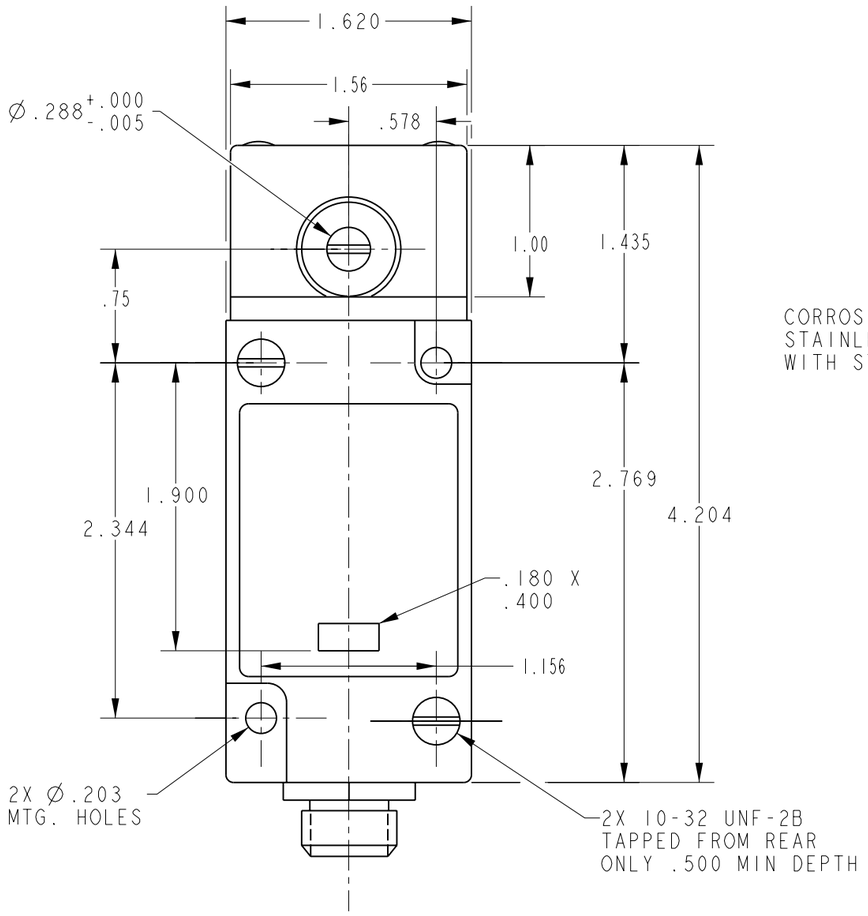


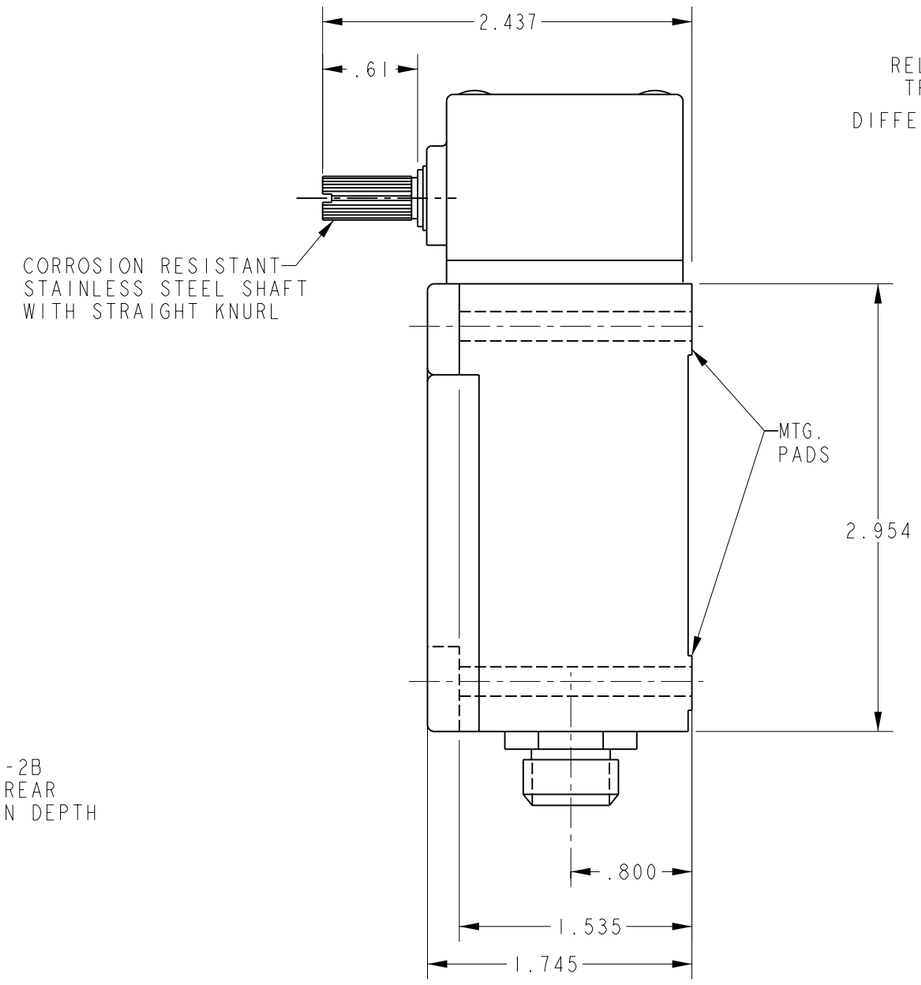


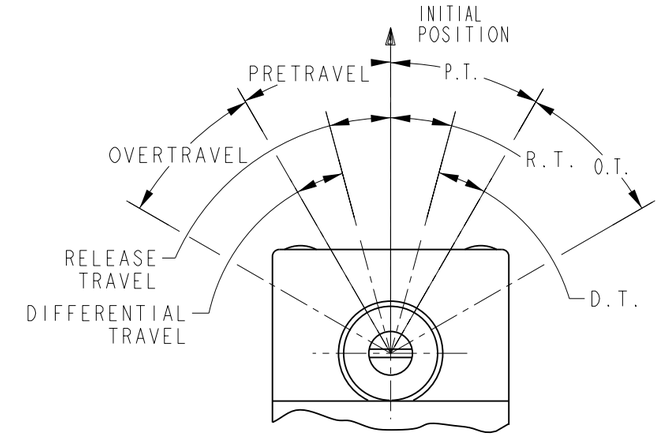


OPERATING DATA - SIDE ROTARY

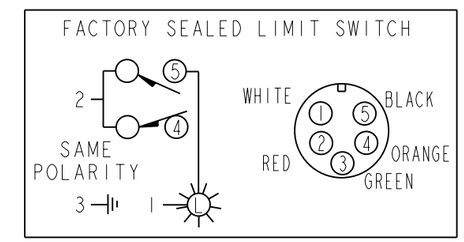


NOTES
1 - WOODHEAD 5 PIN MINI CONNECTOR
2 - BASIC SWITCH TERMINAL AREA AND CONNECTOR EPOXY SEALED IN HOUSING

THIS DRAWING COVERS A PROPRIETARY ITEM AND IS THE PROPERTY OF MICRO SWITCH, A DIVISION OF HONEYWELL. THIS DRAWING IS NOT TO BE COPIED OR USED WITHOUT THE APPROVAL OF MICRO SWITCH

THIRD ANGLE PROJECTION

SCALE FULL

DO NOT SCALE PRINT

UNLESS OTHERWISE SPECIFIED TOLERANCES ARE

| | | |
|---|---|---|
| ONE PLACE | (.0) | ±.030 |
| TWO PLACE | (.00) | ±.015 |
| THREE PLACE | (.000) | ±.005 |
| ANGLES | | ± |

WEIGHT

ANSI Y14.5M-1982 APPLIES

| CHARACTERISTICS | |
|---|---|
| OPERATING TORQUE | 4 IN LBS MAX |
| FULL TRAVEL TORQUE | 4 IN LBS MAX |
| TOTAL TRAVEL | 85° REF |
| PRETRAVEL | 5° MAX |
| DIFFERENTIAL TRAVEL | 3° MAX |
| OVERTRAVEL | 80° MIN |

ELECTRICAL DATA

CONTACT ARRANGEMENT
SPDT

LSQUC5K272
CATALOG LISTING
PAGE 1 OF 1
RELEASE NO. PR-22817
REPLACES
ISSUE 1
CHECK
REVISIONS
CHECK
22 MAY 97 S A V
CHECK
22 MAY 97 S A V
DRAWN
PTC/CAD

Компания «ЭлектроПласт» предлагает заключение долгосрочных отношений при поставках импортных электронных компонентов на взаимовыгодных условиях!

Наши преимущества:

- Оперативные поставки широкого спектра электронных компонентов отечественного и импортного производства напрямую от производителей и с крупнейших мировых складов;
- Поставка более 17-ти миллионов наименований электронных компонентов;
- Поставка сложных, дефицитных, либо снятых с производства позиций;
- Оперативные сроки поставки под заказ (от 5 рабочих дней);
- Экспресс доставка в любую точку России;
- Техническая поддержка проекта, помощь в подборе аналогов, поставка прототипов;
- Система менеджмента качества сертифицирована по Международному стандарту ISO 9001;
- Лицензия ФСБ на осуществление работ с использованием сведений, составляющих государственную тайну;
- Поставка специализированных компонентов (Xilinx, Altera, Analog Devices, Intersil, Interpoint, Microsemi, Aeroflex, Peregrine, Syfer, Eurofarad, Texas Instrument, Miteq, Cobham, E2V, MA-COM, Hittite, Mini-Circuits,General Dynamics и др.);

Помимо этого, одним из направлений компании «ЭлектроПласт» является направление «Источники питания». Мы предлагаем Вам помощь Конструкторского отдела:

- Подбор оптимального решения, техническое обоснование при выборе компонента;
- Подбор аналогов;
- Консультации по применению компонента;
- Поставка образцов и прототипов;
- Техническая поддержка проекта;
- Защита от снятия компонента с производства.

**Как с нами связаться**

**Телефон:** 8 (812) 309 58 32 (многоканальный)
**Факс:** 8 (812) 320-02-42
**Электронная почта:** org@eplast1.ru
**Адрес:** 198099, г. Санкт-Петербург, ул. Калинина, дом 2, корпус 4, литера А.