THIS DRAWING IS UNPUBLISHED. RELEASED FOR PUBLICATION ,19 .
© COPYRIGHT 19 BY AMP INCORPORATED. ALL RIGHTS RESERVED.

LOC	DIST
AA	25

REVISIONS

P	LTR	DESCRIPTION	DATE	DWN	APVD
	M	ADD: 8/4; NPR C99-007	03FEB99	GG	EH
	M1	REVISED PER ECO-09-020932	05SEP09	KK	AEG

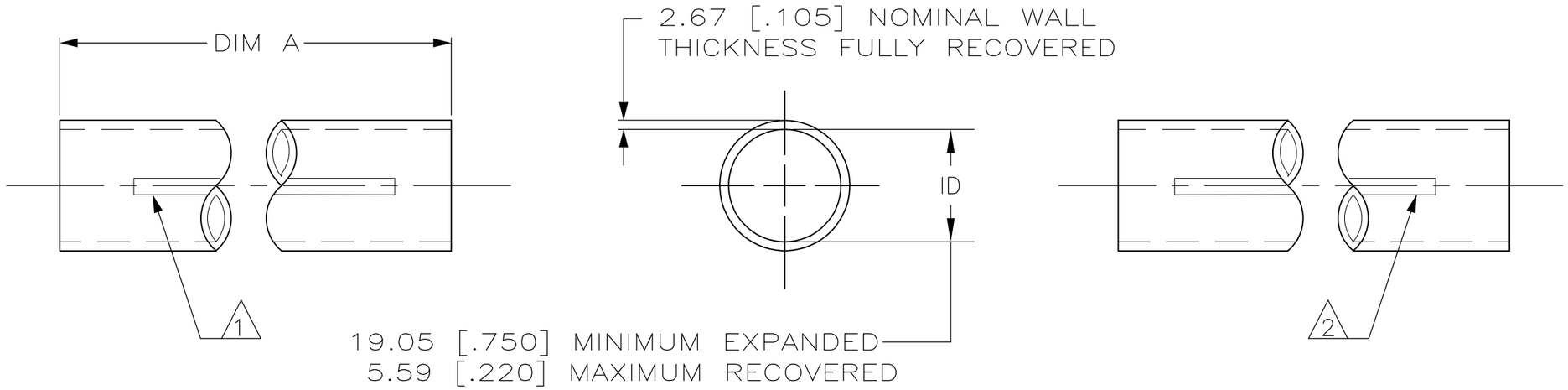

1. PRODUCT MARKED WITH AMP, AND DATE CODE WITH 6.35 [.25] HIGH CHARACTERS USING WHITE INK LOCATED ALONG THIS SURFACE. REPEATED EVERY 203.2 [8.0].

2. PRODUCT MARKED .750 – .220/ 19mm – 5.6mm WITH 6.35 [.25] HIGH CHARACTERS USING WHITE INK LOCATED ALONG THIS SURFACE. REPEATED EVERY 203.2 [8.0].

3. SEALANT APPLIED TO TUBING THROUGHOUT LENGTH.

4. DIMENSIONS SPECIFIED WITHOUT SEALANT.

5. KIT CONSISTING OF 1-53711-4, 25 PIECES.

6. WEIGHT PER LINEAR FOOT: 31.7 GRAMS/.07 POUND.

7. KIT CONSISTING OF 53711-3, 2 PIECES.

8. KIT CONSISTING OF 53711-1, 1000 PIECES.

9. OBSOLETE PARTS: OBSOLETE CIS STREAMLINING PER D.RENAUD/D.SINISI

8	9 ~~8-53711-4~~
7	9 ~~8-53711-3~~
304.8 ±4.8 [12.00 ±.19]	1-53711-4
1244.6 – 1219.2 [49.00 – 48.00]	9 ~~1-53711-0~~
50.8 ±3.3 [2.00 ± .13]	53711-9
38.1 ±3.3 [1.50 ±.13]	9 ~~53711-8~~
5	53711-5
228.6 ±4.8 [9.00 ±.19]	53711-4
152.4 ±4.8 [6.00 ±.19]	53711-3
101.6 ±4.8 [4.00 ±.19]	53711-2
76.2 ±4.8 [3.00 ±.19]	53711-1

THIS DRAWING IS A CONTROLLED DOCUMENT.

DIMENSIONS: mm [INCHES]

TOLERANCES UNLESS OTHERWISE SPECIFIED:
0 PLC ±–
1 PLC ±–
2 PLC ±–
3 PLC ±–
4 PLC ±–
ANGLES ±–

MATERIAL: BLACK POLYOLEFIN
FINISH: –

DWN W CHANDLER 11FEB99
CHK N JONES 3-31-94
APVD D. KAAT 3-31-94
PRODUCT SPEC –
APPLICATION SPEC –
WEIGHT 6

AMP Incorporated
Harrisburg PA 17105-3608

NAME: AMPSULATION HWP31, HST, WITH SEALANT, .750 INCHES DIAMETER

SIZE	CAGE CODE	DRAWING NO	RESTRICTED TO
A3	00779	C-53711	–

CUSTOMER DRAWING

SCALE NTS | SHEET 1 OF 1 | REV M1

Компания «ЭлектроПласт» предлагает заключение долгосрочных отношений при поставках импортных электронных компонентов на взаимовыгодных условиях!

Наши преимущества:

- Оперативные поставки широкого спектра электронных компонентов отечественного и импортного производства напрямую от производителей и с крупнейших мировых складов;
- Поставка более 17-ти миллионов наименований электронных компонентов;
- Поставка сложных, дефицитных, либо снятых с производства позиций;
- Оперативные сроки поставки под заказ (от 5 рабочих дней);
- Экспресс доставка в любую точку России;
- Техническая поддержка проекта, помощь в подборе аналогов, поставка прототипов;
- Система менеджмента качества сертифицирована по Международному стандарту ISO 9001;
- Лицензия ФСБ на осуществление работ с использованием сведений, составляющих государственную тайну;
- Поставка специализированных компонентов (Xilinx, Altera, Analog Devices, Intersil, Interpoint, Microsemi, Aeroflex, Peregrine, Syfer, Eurofarad, Texas Instrument, Miteq, Cobham, E2V, MA-COM, Hittite, Mini-Circuits,General Dynamics и др.);

Помимо этого, одним из направлений компании «ЭлектроПласт» является направление «Источники питания». Мы предлагаем Вам помощь Конструкторского отдела:

- Подбор оптимального решения, техническое обоснование при выборе компонента;
- Подбор аналогов;
- Консультации по применению компонента;
- Поставка образцов и прототипов;
- Техническая поддержка проекта;
- Защита от снятия компонента с производства.

Как с нами связаться

Телефон: 8 (812) 309 58 32 (многоканальный)
Факс: 8 (812) 320-02-42
Электронная почта: org@eplast1.ru
Адрес: 198099, г. Санкт-Петербург, ул. Калинина, дом 2, корпус 4, литера А.