THIS DRAWING IS UNPUBLISHED. RELEASED FOR PUBLICATION -,- .
© COPYRIGHT - By TE CONNECTIVITY ALL RIGHTS RESERVED.

LOC	DIST
HB	—

REVISIONS

P	LTR	DESCRIPTION	DATE	DWN	APVD
	F	CHANGING DATE CODE FROM 5 CHARATERS TO 7 CHARATERS,ADDING TWO DATE CODE TO INDICATE DAY OF WEEK AND THEY ECO-12-014658	25-OCT-13	Q.L	B.F

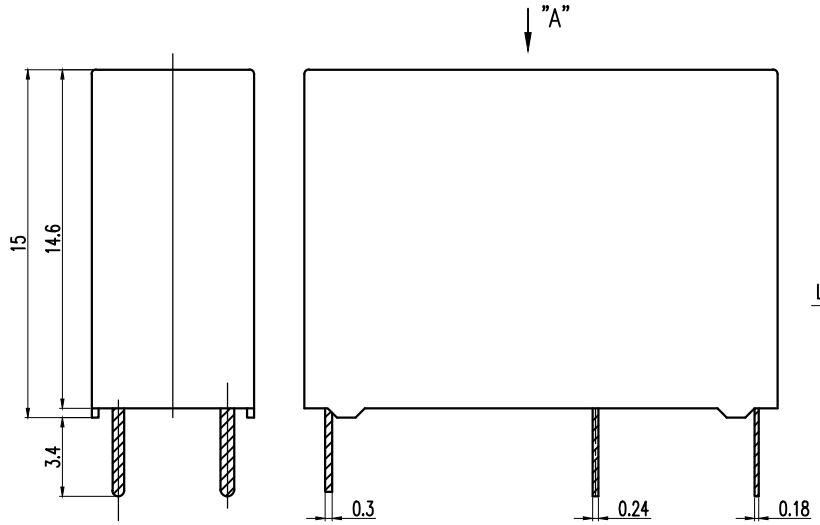

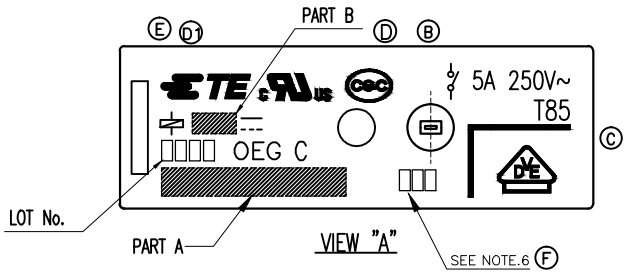

DRILLING DIAGRAM (BOTTOM VIEW)

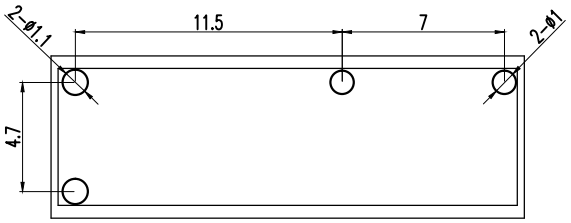

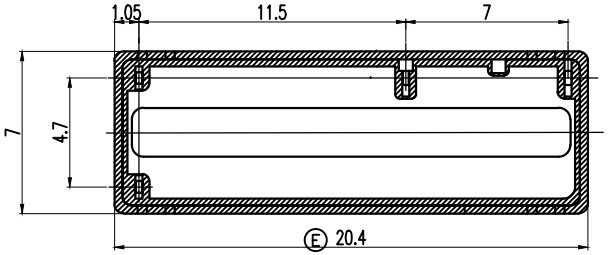

CIRCUIT DIAGRAM (BOTTOM VIEW)

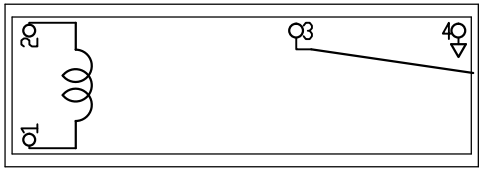

© NOTE:

1.LOT NO.SYSTEM AS FOLLOWING;

□□□□
WEEK
YEAR

(E) 2.ONE CHARACTER DISTINGUISH THE LINE IDENTITY, SUCH AS: A, B...
(E) 3.TERMINAL DIMENSION IS BEFORE SOLDER DIP.
(E) 4.FOR THE TIN-PLATING OF THE PINS:
+0.1mm FOR WIDTH,THICKNESS AND DIAMETER.
+0.5mm FOR LENGTH.
(E) 5.MARKING FROM INK CHANGE TO LASER
(F) 6.ADD LOT NO. SYSTEM AS FOLLOWING;

[1] [1] [A]
I II III

I. DIGITS FOR DAY OF THE WEEK
1...MONDAY IN THIS WEEK;
2...TUESDAY IN THIS WEEK;
.....
7...SUNDAY IN THIS WEEK

II. DIGITS FOR SHIFT OF THE DAY
1...DAY SHIFT IN THIS DAY;
2...NIGHT SHIFT IN THIS DAY;

III. ONE CHARACTER DISTINGUISH THE LINE IDENTITY, SUCH AS: A,B.....Z

Diagram dimension	Tolerance
0.99mm max.	±0.1mm
1 - 2.99mm	±0.2mm
3mm min.	±0.3mm

THIS DRAWING IS A CONTROLLED DOCUMENT.

DIMENSIONS: mm

TOLERANCES UNLESS OTHERWISE SPECIFIED:
0 PLC ± -
1 PLC ± -
2 PLC ± -
3 PLC ± -
4 PLC ± -
ANGLES ± -

MATERIAL -
FINISH -

DWN
CHK —
APVD —
PRODUCT SPEC —
APPLICATION SPEC —
WEIGHT —

TE Connectivity

NAME PCJ-WG,000M SPEC

SIZE	CAGE CODE	DRAWING NO	RESTRICTED TO
A3	00779	C-1721547	—

CUSTOMER DRAWING | SCALE 5:1 | SHEET 1 OF 2 | REV F

1470-19 (3/11)

THIS DRAWING IS UNPUBLISHED. RELEASED FOR PUBLICATION -,- .
© COPYRIGHT - By TE CONNECTIVITY ALL RIGHTS RESERVED.

LOC	DIST
HB	—

REVISIONS

P	LTR	DESCRIPTION	DATE	DWN	APVD
	-	SEE SHEET 1	-	-	-

No.	DESCRIPTION	TE PART NO	DESCRIPTION	PART B	PART A
N	PCJ-124D3MH-WG, 000M	1-1721547-4	SEAL UP INSPECTION ON EVERY PRODUCT	24V	PCJ-124D3MH-WG
M	PCJ-118D3MH-WG, 000M	1-1721547-3	SEAL UP INSPECTION ON EVERY PRODUCT	18V	PCJ-118D3MH-WG
L	PCJ-112D3MH-WG, 000M	1-1721547-2	SEAL UP INSPECTION ON EVERY PRODUCT	12V	PCJ-112D3MH-WG
K	PCJ-109D3MH-WG, 000M	1-1721547-1	SEAL UP INSPECTION ON EVERY PRODUCT	9V	PCJ-109D3MH-WG
J	PCJ-106D3MH-WG, 000M	1-1721547-0	SEAL UP INSPECTION ON EVERY PRODUCT	6V	PCJ-106D3MH-WG
I	PCJ-105D3MH-WG, 000M	1721547-9	SEAL UP INSPECTION ON EVERY PRODUCT	5V	PCJ-105D3MH-WG
H	PCJ-103D3MH-WG, 000M	1721547-8	SEAL UP INSPECTION ON EVERY PRODUCT	3V	PCJ-103D3MH-WG
G	PCJ-124D3M-WG, 000M	1721547-7		24V	PCJ-124D3M-WG
F	PCJ-118D3M-WG, 000M	1721547-6		18V	PCJ-118D3M-WG
E	PCJ-112D3M-WG, 000M	1721547-5		12V	PCJ-112D3M-WG
D	PCJ-109D3M-WG, 000M	1721547-4		9V	PCJ-109D3M-WG
C	PCJ-106D3M-WG, 000M	1721547-3		6V	PCJ-106D3M-WG
B	PCJ-105D3M-WG, 000M	1721547-2		5V	PCJ-105D3M-WG
A	PCJ-103D3M-WG, 000M	1721547-1		3V	PCJ-103D3M-WG

RELAY TYPE

ITEM	DESCRIPTION	MATERIAL	TREATMENT	INCOMBUSTIBILITY
18	SOLDER	Sn-Ag-Cu		
17	CASE	PA Ⓑ		94V-0
16	SEAL(BASE)	UV		
15	SEAL(CASE AND BASE)	EPOXY		
14	MAGNETIC WIRE	3UEW		
13	CARD	PBT		94V-0
12	STATIONARY CONTACT	Ag ALLOY		
11	STATIONARY TERMINAL	Cu ALLOY	SOLDER DIP	
10	MOVABLE CONTACT	Ag ALLOY		
9	MOVABLE SPRING	Cu ALLOY	SOLDER DIP	
8	BASE	PET Ⓑ		94V-0
7	HINGE SPRING	STAINLESS		
6	ARMATURE	STEEL	NIP	
5	CORE	STEEL	NIP	
4	YOKE	STEEL	NIP	
3	COIL TERMINAL B	Cu ALLOY	SOLDER DIP	
2	COIL TERMINAL A	Cu ALLOY	SOLDER DIP	
1	BOBBIN	PBT		94V-0

THIS DRAWING IS A CONTROLLED DOCUMENT.

DIMENSIONS: mm

TOLERANCES UNLESS OTHERWISE SPECIFIED:
0 PLC ± -
1 PLC ± -
2 PLC ± -
3 PLC ± -
4 PLC ± -
ANGLES ± -

MATERIAL -

FINISH -

DWN
CHK —
APVD —
PRODUCT SPEC —
APPLICATION SPEC —
WEIGHT —

TE Connectivity

NAME PCJ-WG,000M SPEC

SIZE	CAGE CODE	DRAWING NO	RESTRICTED TO
A3	00779	C-1721547	—

CUSTOMER DRAWING | SCALE 5:1 | SHEET 2 OF 2 | REV F

1470-19 (3/11)

Компания «ЭлектроПласт» предлагает заключение долгосрочных отношений при поставках импортных электронных компонентов на взаимовыгодных условиях!

Наши преимущества:

- Оперативные поставки широкого спектра электронных компонентов отечественного и импортного производства напрямую от производителей и с крупнейших мировых складов;
- Поставка более 17-ти миллионов наименований электронных компонентов;
- Поставка сложных, дефицитных, либо снятых с производства позиций;
- Оперативные сроки поставки под заказ (от 5 рабочих дней);
- Экспресс доставка в любую точку России;
- Техническая поддержка проекта, помощь в подборе аналогов, поставка прототипов;
- Система менеджмента качества сертифицирована по Международному стандарту ISO 9001;
- Лицензия ФСБ на осуществление работ с использованием сведений, составляющих государственную тайну;
- Поставка специализированных компонентов (Xilinx, Altera, Analog Devices, Intersil, Interpoint, Microsemi, Aeroflex, Peregrine, Syfer, Eurofarad, Texas Instrument, Miteq, Cobham, E2V, MA-COM, Hittite, Mini-Circuits,General Dynamics и др.);

Помимо этого, одним из направлений компании «ЭлектроПласт» является направление «Источники питания». Мы предлагаем Вам помощь Конструкторского отдела:

- Подбор оптимального решения, техническое обоснование при выборе компонента;
- Подбор аналогов;
- Консультации по применению компонента;
- Поставка образцов и прототипов;
- Техническая поддержка проекта;
- Защита от снятия компонента с производства.

Как с нами связаться

Телефон: 8 (812) 309 58 32 (многоканальный)
Факс: 8 (812) 320-02-42
Электронная почта: org@eplast1.ru
Адрес: 198099, г. Санкт-Петербург, ул. Калинина, дом 2, корпус 4, литера А.