THIS DRAWING IS UNPUBLISHED. RELEASED FOR PUBLICATION -,- .
© COPYRIGHT - By - ALL RIGHTS RESERVED.

LOC	DIST
—	—

REVISIONS

P	LTR	DESCRIPTION	DATE	DWN	APVD
	C	ECR-12-015809	07SEP2012	RZ	MY

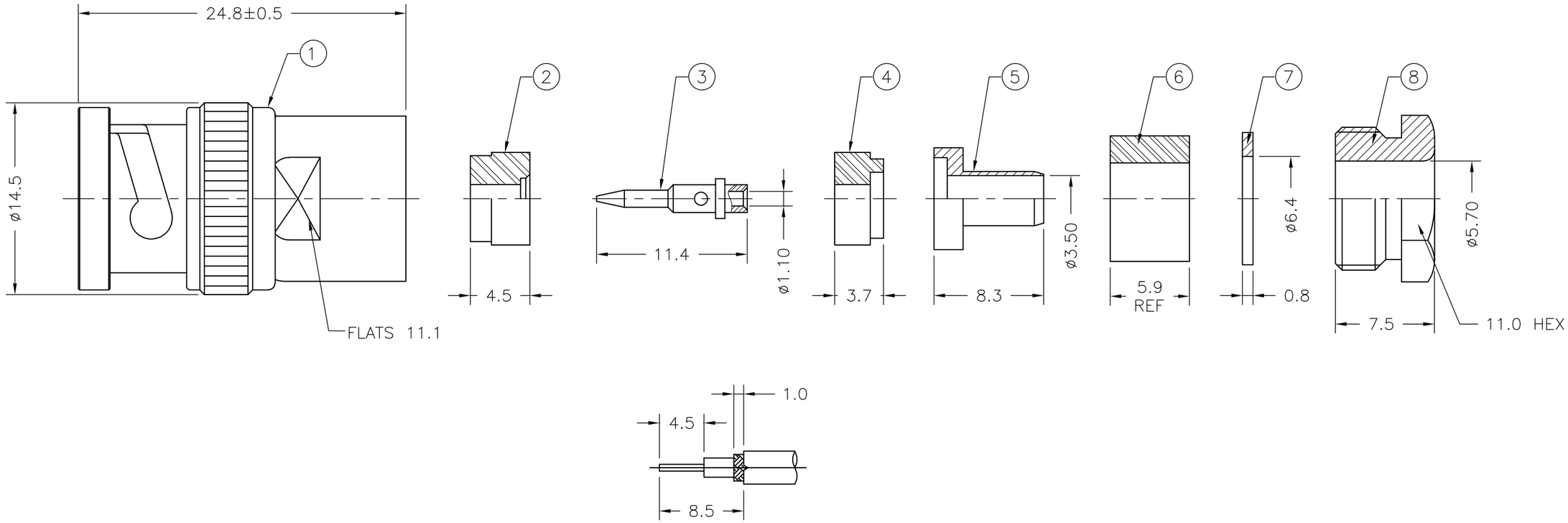

STRIPPING DIMENSION

NOTES:

1. SUPPLIED SEMI-ASSEMBLED (PACK CONTAINS LOOSE PIECES).

2. DIE SET PART NUMBER N/A
   HANDTOOL PART NUMBER N/A

3. FOR USE ON CABLES: URM202

4. CHARACTERISTICS:

   4.1 FREQUENCY RANGE: DC-1GHz
   4.2 NOMINAL IMPEDANCE: 75 OHMS
   4.3 INSULATION RESISTANCE: 5000 MOHMS
   4.4 WORKING VOLTAGE: 500 V MAX
   4.5 DIELECTRIC WITHSTAND VOLTAGE: 1500 V MAX
   4.6 CONTACT RESISTANCE:
       CENTER CONTACT: 1.5 MILLIOHMS
       OUTER CONTACT: 1 MILLIOHMS
   4.7 VSWR: 1.3 MAX
   4.8 INSERTION LOSS: 0.2 dB MAX
   4.9 DURABILITY: 500 CYCLES
   4.10 CLAMP NUT RECOMMENDED TORQUE: 8 IN-LBS MAX.
   4.11 TEMPERATURE RANGE: -65°C TO +165°C

5. THIS PART HAS NOT COMPLETED VALIDATION TESTING.

1-1478405-0	FINISH	MATERIAL	DESCRIPTION	ITEM
1	SILVER	BRASS	NUT	8
1	SILVER	BRASS	WASHER	7
1	WHITE	SILICONE RUBBER	GASKET	6
1	SILVER	BRASS	SLEEVE	5
1	NONE	PTFE	INSULATOR	4
1	SILVER	BRASS	CONTACT PIN	3
1	NONE	PTFE	INSULATOR	2
1	SILVER	BRASS	MAIN BODY	1

THIS DRAWING IS A CONTROLLED DOCUMENT.

DIMENSIONS: mm

TOLERANCES UNLESS OTHERWISE SPECIFIED:

0 PLC	± -
1 PLC	± 0.2
2 PLC	± 0.1
3 PLC	± -
4 PLC	± -
ANGLES	± -

MATERIAL: -

FINISH: -

DWN RITA ZUO 07SEP2012
CHK GARY GAO 07SEP2012
APVD MARTIN YE 07SEP2012
PRODUCT SPEC —
APPLICATION SPEC 411-3274
WEIGHT —

TE Connectivity

NAME: BNC STRAIGHT PLUG 75 OHM FOR URM 202 CABLE

SIZE	CAGE CODE	DRAWING NO	RESTRICTED TO
A3	00779	C-1478405	—

CUSTOMER DRAWING

SCALE 3:1 SHEET 1 OF 1 REV C

Компания «ЭлектроПласт» предлагает заключение долгосрочных отношений при поставках импортных электронных компонентов на взаимовыгодных условиях!

Наши преимущества:

- Оперативные поставки широкого спектра электронных компонентов отечественного и импортного производства напрямую от производителей и с крупнейших мировых складов;
- Поставка более 17-ти миллионов наименований электронных компонентов;
- Поставка сложных, дефицитных, либо снятых с производства позиций;
- Оперативные сроки поставки под заказ (от 5 рабочих дней);
- Экспресс доставка в любую точку России;
- Техническая поддержка проекта, помощь в подборе аналогов, поставка прототипов;
- Система менеджмента качества сертифицирована по Международному стандарту ISO 9001;
- Лицензия ФСБ на осуществление работ с использованием сведений, составляющих государственную тайну;
- Поставка специализированных компонентов (Xilinx, Altera, Analog Devices, Intersil, Interpoint, Microsemi, Aeroflex, Peregrine, Syfer, Eurofarad, Texas Instrument, Miteq, Cobham, E2V, MA-COM, Hittite, Mini-Circuits,General Dynamics и др.);

Помимо этого, одним из направлений компании «ЭлектроПласт» является направление «Источники питания». Мы предлагаем Вам помощь Конструкторского отдела:

- Подбор оптимального решения, техническое обоснование при выборе компонента;
- Подбор аналогов;
- Консультации по применению компонента;
- Поставка образцов и прототипов;
- Техническая поддержка проекта;
- Защита от снятия компонента с производства.

Как с нами связаться

Телефон: 8 (812) 309 58 32 (многоканальный)
Факс: 8 (812) 320-02-42
Электронная почта: org@eplast1.ru
Адрес: 198099, г. Санкт-Петербург, ул. Калинина, дом 2, корпус 4, литера А.