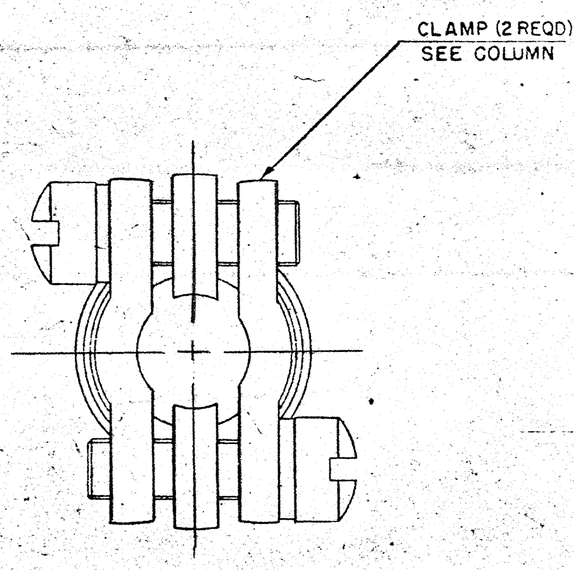
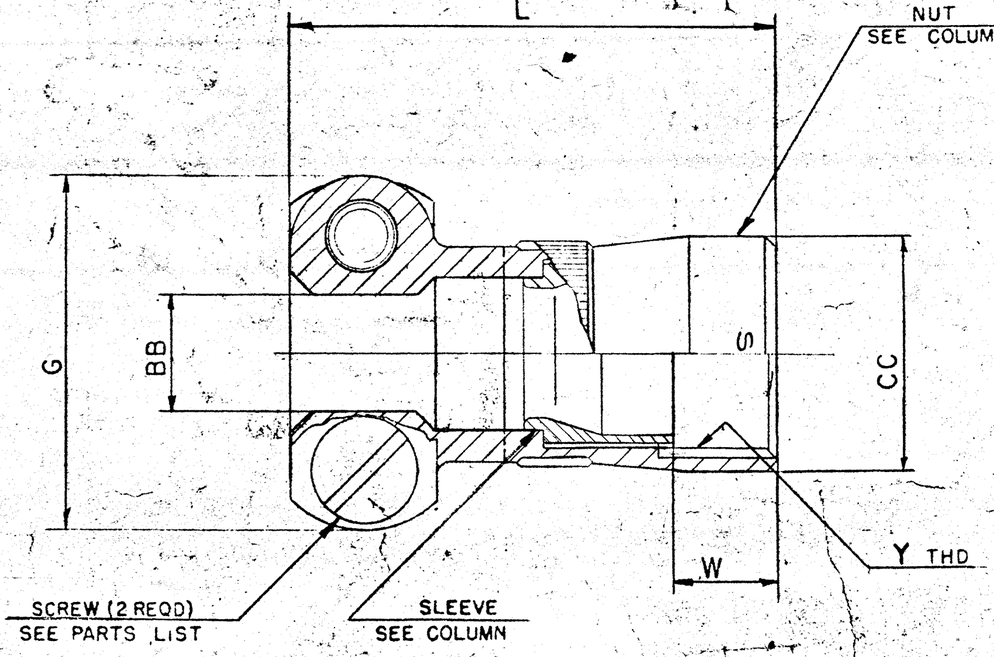
ASSEMBLY NUMBER	DETAILS NUT	SLEEVE	CLAMP	G MAX	L MAX	BB DIA +.000 −.011	CC DIA +.011 −.010	Y THREAD REF SIZE CLASS 2B	W +.005 −.015	SCREW SIZE
10-330952-8	10-330953-8	10-454954-8	10-130511-8	.775	1.190	.250	.540	.4375-28UNEF	.215	6-32NC
-10	-10	-10	-10	.837		.312	.665	.5625-24UNEF		
-12	-12	-12	-12	.963		.438	.793	.6875-24UNEF		
-14	-14	-14	-14	1.087		.562	.910	.8125-20UNEF		
-16	-16	-16	-16	1.150	1.292	.625	1.037	.9375-20UNEF		
-18	-18	-18	-18	1.400		.750	1.155	1.0625-18UNEF		8-32NC
-20	-20	-20	-18	1.400	1.332	.750	1.281	1.1875-18UNEF	.250	
-22	-22	-22	-20	1.587		.938	1.408	1.3125-18UNEF		
-24	-24	-24	-22	1.681		1.000	1.533	1.4375-18UNEF		

1

REL	WAS	DATE	DWN	APPD
A1	45524-233 ADD & REL -XX8 & -XX9 FINISH	1-4-65	A. HANNI	
A2	52481-4 REV SLEEVE COL	1-5-71	Randall	
A3	52524-511 REL-8	4-29-71	CARC	
A4	55508-133 ADD & REL -XXG NOTE #2	4-17-74	GOULD	
B	71022-1 (CL II) CHG THD COL ECN:	12-6-79	J. BAKER	
C	23815 (CL III) REV L COL.	2-12-90	JED	
D	83722 (CL II) ADDED & REL -XXU	9-24-97	JED	
E	85553 ADD + REL -XXY	10/9/98	RLB	
F	85976 ADD + REL -XXX	1/14/99	DM	

REL 38536-206





10-330952

2. FOR RELEASE STATUS OF DESIRED PART, SEE SEPARATE PARTS LIST.

1. TO COMPLETE ASSEMBLY NO. AND DETAIL NO., ADD APPLICABLE LAST DIGIT SUFFIX NO. FOR DESIRED FINISH.

CHROMATE TREAT	SUFFIX-XX0
BRIGHT CADMIUM PLATE	SUFFIX-XX1
BLACK ANODIZE	SUFFIX-XX2
CADMIUM PLATE OLIVE DRAB	SUFFIX-XX3
GREY ANODIZE	SUFFIX-XX4
ANODIC COATING	SUFFIX-XX5
CADMIUM PLATE NICKEL BASE PLATE	SUFFIX-XX7
BRIGHT NICKEL	SUFFIX-XX8
OLIVE DRAB CADMIUM, NICKEL BASE PLATE	SUFFIX-XX9
NICKEL ALLOY PLATE	SUFFIX-XXG
NOTE: GREEN ZINC ALLOY PLATE	SUFFIX-XXU

BLACK ZINC ALLOY CONDUCTIVE PLATE SUFFIX-XXX,
BLACK ZINC ALLOY PLATE SUFFIX-XXY

USE OF THIS DOCUMENT IS UNLIMITED. DOCUMENTS REFERENCED HEREON CONTAIN LIMITED RIGHTS DATA.

MATERIAL SPEC | PROCESS SPEC | HEAT TREAT SPEC | FINISH SPEC

SCINTILLA MAGNETO DIVISION
OF BENDIX AVIATION CORPORATION
SIDNEY, N.Y.

TITLE
CLAMP, CABLE STRAIN RELIEF, ELECTRICAL CONNECTOR, TYPE PT-SE, ASSEMBLY OF

T.F. Bruno 3-22-62

NONE

72-332006/50 & OTHERS | SEE PARTS LIST

10-189010

10-330952

DWG SIZE C

TAB

CODE 20218

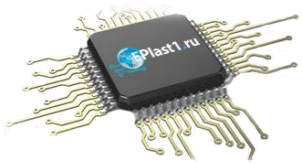
Компания «ЭлектроПласт» предлагает заключение долгосрочных отношений при поставках импортных электронных компонентов на взаимовыгодных условиях!

Наши преимущества:

- Оперативные поставки широкого спектра электронных компонентов отечественного и импортного производства напрямую от производителей и с крупнейших мировых складов;
- Поставка более 17-ти миллионов наименований электронных компонентов;
- Поставка сложных, дефицитных, либо снятых с производства позиций;
- Оперативные сроки поставки под заказ (от 5 рабочих дней);
- Экспресс доставка в любую точку России;
- Техническая поддержка проекта, помощь в подборе аналогов, поставка прототипов;
- Система менеджмента качества сертифицирована по Международному стандарту ISO 9001;
- Лицензия ФСБ на осуществление работ с использованием сведений, составляющих государственную тайну;
- Поставка специализированных компонентов (Xilinx, Altera, Analog Devices, Intersil, Interpoint, Microsemi, Aeroflex, Peregrine, Syfer, Eurofarad, Texas Instrument, Miteq, Cobham, E2V, MA-COM, Hittite, Mini-Circuits,General Dynamics и др.);

Помимо этого, одним из направлений компании «ЭлектроПласт» является направление «Источники питания». Мы предлагаем Вам помощь Конструкторского отдела:

- Подбор оптимального решения, техническое обоснование при выборе компонента;
- Подбор аналогов;
- Консультации по применению компонента;
- Поставка образцов и прототипов;
- Техническая поддержка проекта;
- Защита от снятия компонента с производства.



Как с нами связаться

Телефон: 8 (812) 309 58 32 (многоканальный)
Факс: 8 (812) 320-02-42
Электронная почта: org@eplast1.ru
Адрес: 198099, г. Санкт-Петербург, ул. Калинина, дом 2, корпус 4, литера А.