THIS DRAWING IS UNPUBLISHED. RELEASED FOR PUBLICATION 20
© COPYRIGHT 20 - ALL RIGHTS RESERVED.

REVISIONS

| P | LTR | DESCRIPTION | DATE | DWN | APVD |
|---|---|---|---|---|---|
| | J2 | REVISED PER ECR-17-017609 | 04DEC2017 | JB | DZ |

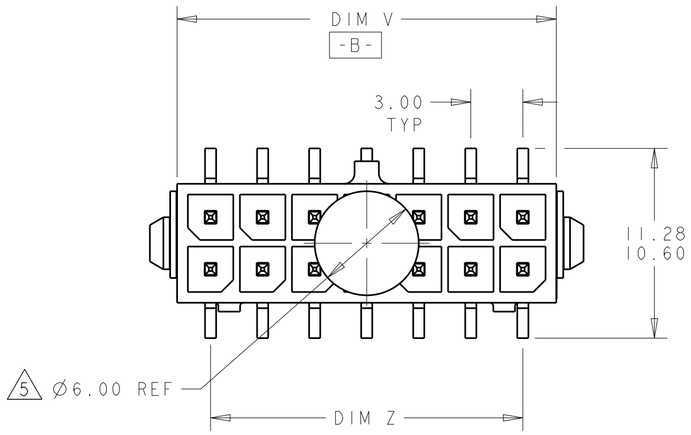


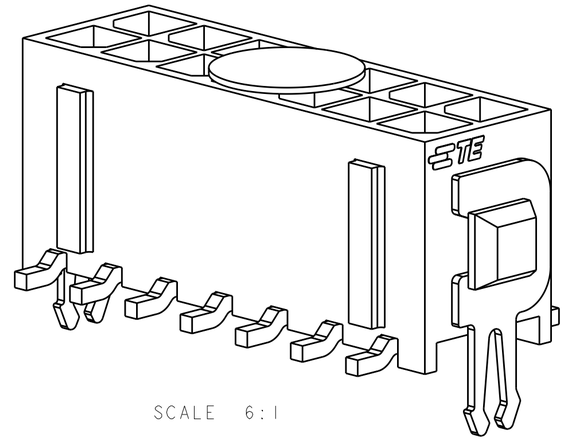


1 MATERIAL:
CONTACTS - BRASS.
HOUSING - UL 94V-0 RATED HIGH TEMP NYLON, COLOR; BLACK.
HOLD DOWNS - PHOSPHOR BRONZE.

2 FINISH:
CONTACTS - 2.54µm MINIMUM TIN-LEAD OVER 0.127µm MINIMUM NICKEL.
HOLD DOWNS - 2.54µm TIN-LEAD.

4 RECOMMENDED PC BOARD THICKNESS OF 1.57.

5 KAPTON VACUUM PICK UP BUTTON.

6 DIMENSION APPLIES TO SOLDERTAIL SURFACES AND STANDOFF SURFACES.

7 ALL SOLDERTAILS.

8 FINISH:
CONTACTS - 2.54µm MINIMUM MATTE TIN OVER 1.27µm MINIMUM NICKEL.
HOLD DOWNS - 2.54µm MATTE TIN.

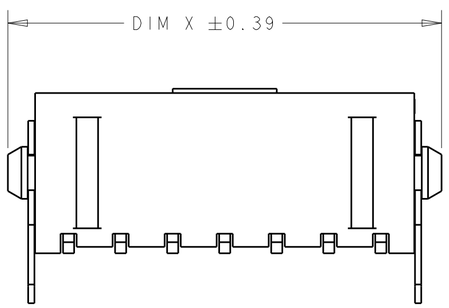


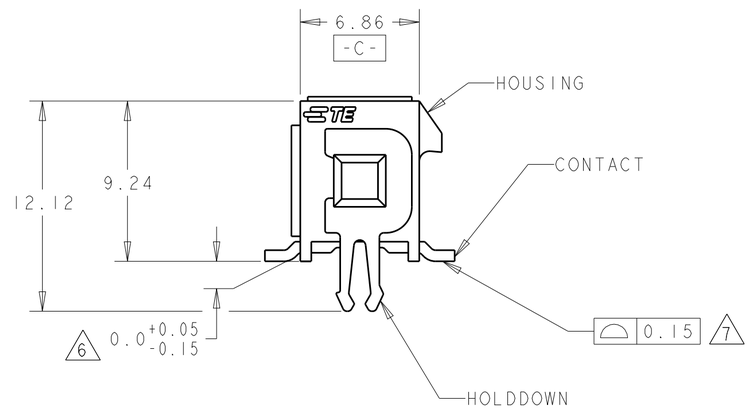


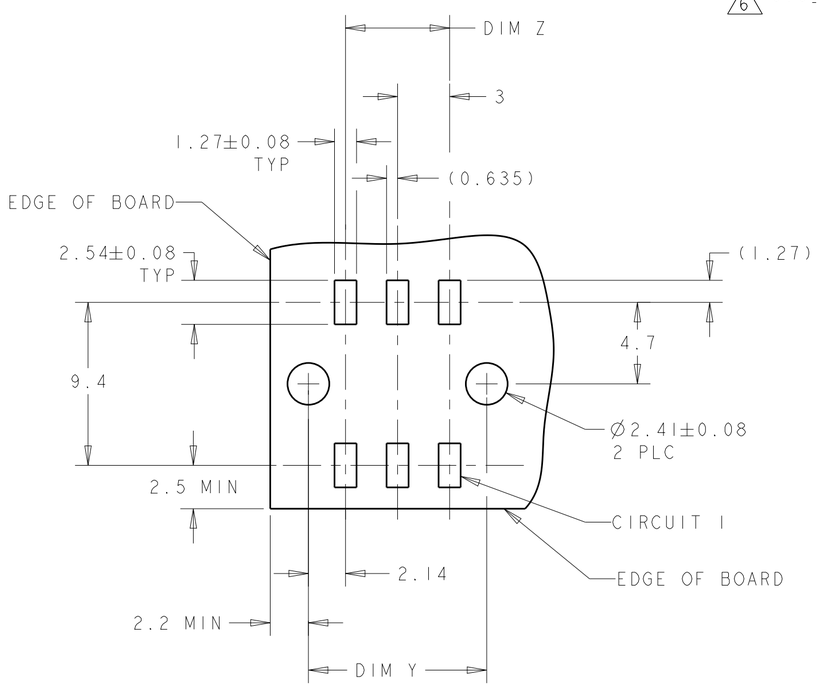


RECOMMENDED PCB LAYOUT 4
(COMPONENT SIDE)

| | | | | | | | |
|---|---|---|---|---|---|---|---|
| | 8 | 36.86 | 37.3 | 33.00 | 40.00 | 24 | 5-794633-4 |
| | | 33.86 | 34.3 | 30.00 | 37.00 | 22 | 5-794633-2 |
| | | 30.86 | 31.3 | 27.00 | 34.00 | 20 | 5-794633-0 |
| | | 27.86 | 28.3 | 24.00 | 31.00 | 18 | 4-794633-8 |
| | | 24.86 | 25.3 | 21.00 | 28.00 | 16 | 4-794633-6 |
| | | 21.86 | 22.3 | 18.00 | 25.00 | 14 | 4-794633-4 |
| | | 18.86 | 19.3 | 15.00 | 22.00 | 12 | 4-794633-2 |
| | | 15.86 | 16.3 | 12.00 | 19.00 | 10 | 4-794633-0 |
| | | 12.86 | 13.3 | 9.00 | 16.00 | 8 | 3-794633-8 |
| | | 9.86 | 10.3 | 6.00 | 13.00 | 6 | 3-794633-6 |
| | | 6.86 | 7.3 | 3.00 | 10.00 | 4 | 3-794633-4 |
| | | 3.86 | 4.3 | - | 7.00 | 2 | 3-794633-2 |
| SUPERSEDED BY 5-794633-4 | 2 | 36.86 | 37.3 | 33.00 | 40.00 | 24 | ~~2-794633-4~~ |
| SUPERSEDED BY 5-794633-2 | | 33.86 | 34.3 | 30.00 | 37.00 | 22 | ~~2-794633-2~~ |
| SUPERSEDED BY 5-794633-0 | | 30.86 | 31.3 | 27.00 | 34.00 | 20 | ~~2-794633-0~~ |
| SUPERSEDED BY 4-794633-8 | | 27.86 | 28.3 | 24.00 | 31.00 | 18 | ~~1-794633-8~~ |
| SUPERSEDED BY 4-794633-6 | | 24.86 | 25.3 | 21.00 | 28.00 | 16 | ~~1-794633-6~~ |
| SUPERSEDED BY 4-794633-4 | | 21.86 | 22.3 | 18.00 | 25.00 | 14 | ~~1-794633-4~~ |
| SUPERSEDED BY 4-794633-2 | | 18.86 | 19.3 | 15.00 | 22.00 | 12 | ~~1-794633-2~~ |
| SUPERSEDED BY 4-794633-0 | | 15.86 | 16.3 | 12.00 | 19.00 | 10 | ~~1-794633-0~~ |
| SUPERSEDED BY 3-794633-8 | | 12.86 | 13.3 | 9.00 | 16.00 | 8 | ~~794633-8~~ |
| SUPERSEDED BY 3-794633-6 | | 9.86 | 10.3 | 6.00 | 13.00 | 6 | ~~794633-6~~ |
| SUPERSEDED BY 3-794633-4 | | 6.86 | 7.3 | 3.00 | 10.00 | 4 | ~~794633-4~~ |
| SUPERSEDED BY 3-794633-2 | | 3.86 | 4.3 | - | 7.00 | 2 | ~~794633-2~~ |
| | FINISH | DIM V | DIM Y | DIM Z | DIM X | NO. OF POSN. | ASSEMBLY |

THIS DRAWING IS A CONTROLLED DOCUMENT.

DIMENSIONS: mm

TOLERANCES UNLESS OTHERWISE SPECIFIED:
0 PLC ±
1 PLC ±
2 PLC ±0.13
3 PLC ±
4 PLC ±
ANGLES ±

MATERIAL 1

FINISH SEE TABLE

DWN S. HOOVER 23-MAR-2005
CHK C. JONES 23-MAR-2005
APVD C. JONES 23-MAR-2005

PRODUCT SPEC -
APPLICATION SPEC -
WEIGHT -

TE Connectivity

NAME SURFACE MOUNT, VERTICAL, MECHANICAL HOLD DOWN, ASSEMBLY, TIN HEADER, DUAL ROW, MICRO MATE-N-LOK (TM)

SIZE A2 | CAGE CODE 00779 | DRAWING NO C-794633 | RESTRICTED TO -

CUSTOMER DRAWING | SCALE 4:1 | SHEET 1 OF 1 | REV J2

1471-9 (3/13)

Компания «ЭлектроПласт» предлагает заключение долгосрочных отношений при поставках импортных электронных компонентов на взаимовыгодных условиях!

Наши преимущества:

- Оперативные поставки широкого спектра электронных компонентов отечественного и импортного производства напрямую от производителей и с крупнейших мировых складов;
- Поставка более 17-ти миллионов наименований электронных компонентов;
- Поставка сложных, дефицитных, либо снятых с производства позиций;
- Оперативные сроки поставки под заказ (от 5 рабочих дней);
- Экспресс доставка в любую точку России;
- Техническая поддержка проекта, помощь в подборе аналогов, поставка прототипов;
- Система менеджмента качества сертифицирована по Международному стандарту ISO 9001;
- Лицензия ФСБ на осуществление работ с использованием сведений, составляющих государственную тайну;
- Поставка специализированных компонентов (Xilinx, Altera, Analog Devices, Intersil, Interpoint, Microsemi, Aeroflex, Peregrine, Syfer, Eurofarad, Texas Instrument, Miteq, Cobham, E2V, MA-COM, Hittite, Mini-Circuits,General Dynamics и др.);

Помимо этого, одним из направлений компании «ЭлектроПласт» является направление «Источники питания». Мы предлагаем Вам помощь Конструкторского отдела:

- Подбор оптимального решения, техническое обоснование при выборе компонента;
- Подбор аналогов;
- Консультации по применению компонента;
- Поставка образцов и прототипов;
- Техническая поддержка проекта;
- Защита от снятия компонента с производства.

**Как с нами связаться**

**Телефон:** 8 (812) 309 58 32 (многоканальный)
**Факс:** 8 (812) 320-02-42
**Электронная почта:** org@eplast1.ru
**Адрес:** 198099, г. Санкт-Петербург, ул. Калинина, дом 2, корпус 4, литера А.