THIS DRAWING IS UNPUBLISHED. RELEASED FOR PUBLICATION 20
© COPYRIGHT 20 BY TYCO ELECTRONICS CORPORATION. ALL RIGHTS RESERVED.

LOC	DIST
A1	-

REVISIONS

P	LTR	DESCRIPTION	DATE	DWN	APVD
	A1	MATERIAL DEFINITION CORRECTED	29MAY2002	M.D	-
	C	SEE PCN; EG00-2048-02-01	25JUN2002	M.D	-
	C1	CODING D RELEASED; PCN EG00-4153-02-1	19DEC2002	MD	-
	C2	COLOR OF HOUSING CORRECTED; ECR-05-014861	04NOV2005	CS	GS
	D	SEE ECR-07-012410	25MAY2007	HM	GS

KEYING OPTIONS (2:1)

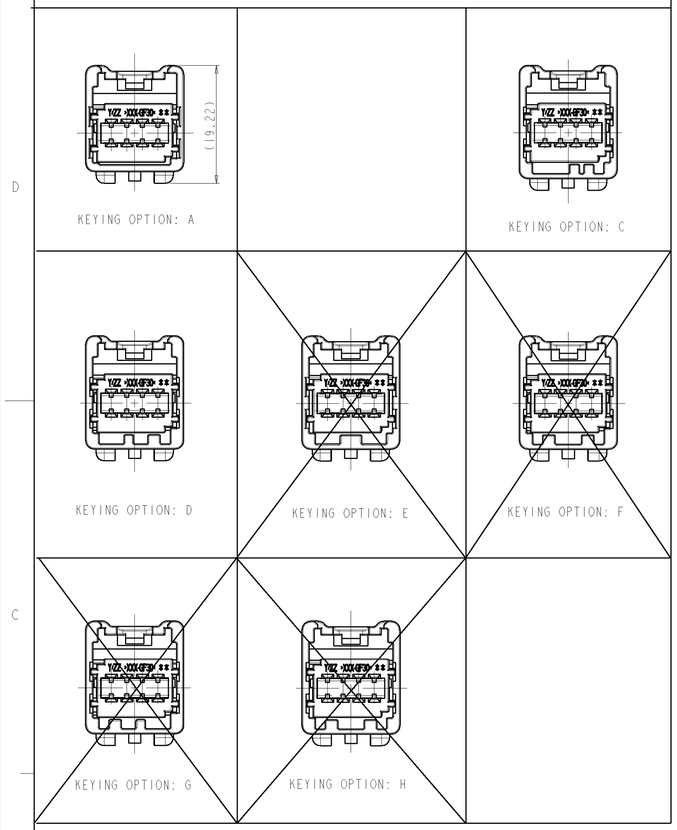

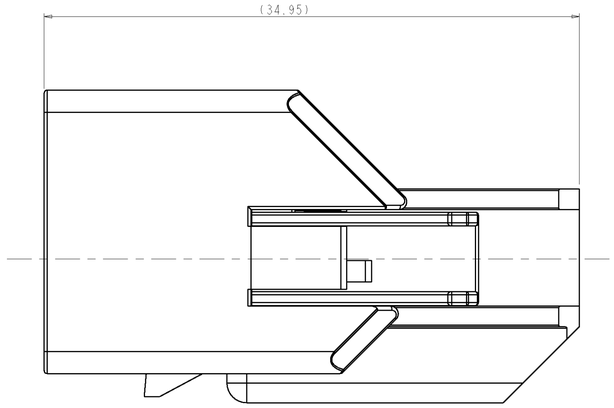

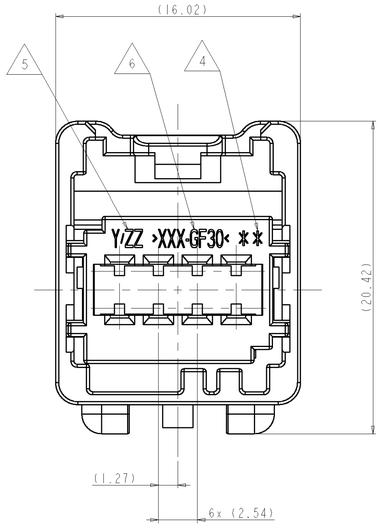

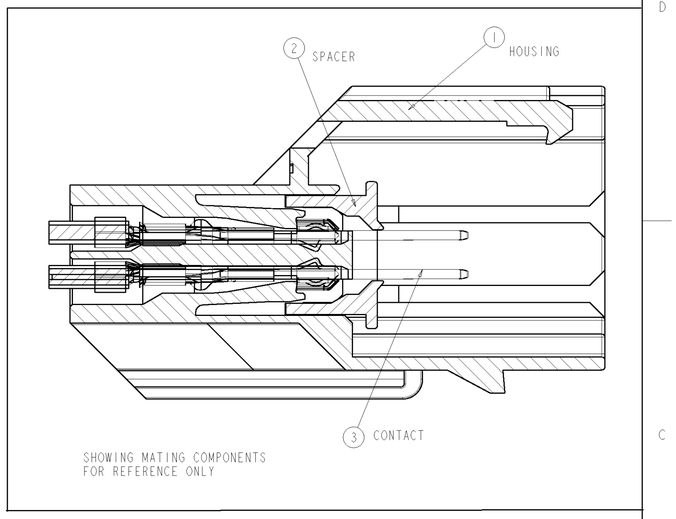

SHOWING MATING COMPONENTS
FOR REFERENCE ONLY

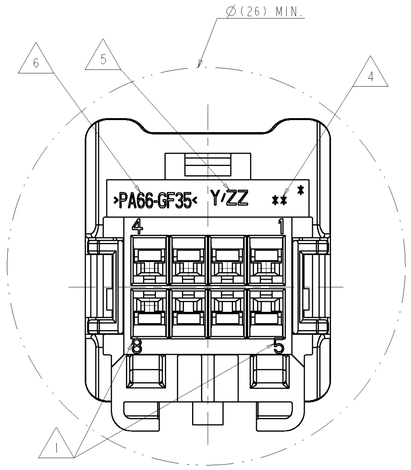

WORST CASE FEED CONDITION

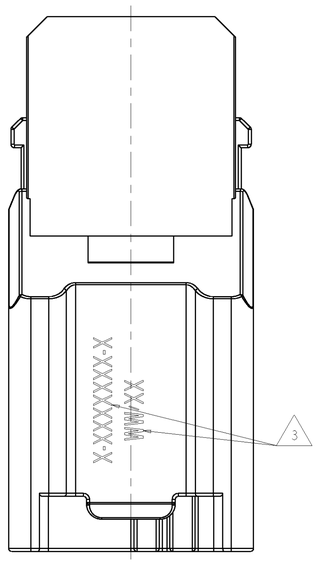

NOTE:

1. MOLD TERMINAL POSITION NUMBERS LOCATED AS SHOWN
2. DELIVERY CONDITION: SPACER IN PRE INSTALLED POSITION
3. PART NUMBER AND TRACEABILITY CODE
4. PRODUCT REVISION LEVEL OPTIONAL
5. TOOL NUMBER AND CAVITY NUMBER OPTIONAL
6. MATERIAL IDENTIFICATION
7. PACKING: CONNECTOR ASSEMBLIES TO BE BULK PACKED IN CARD BOARD BOX

	KEYING OPTIONS										
	A	C	D	E	F	G	H				
TYCO ORDER-NUMBER	1411169-1	1411169-3	1411169-4	1411169-5	1411169-6	1411169-7	1411169-8				
TYCO ASSY-REV.	D	D	B	-	-	-	-				
	1	1	1	1	1	1	1	2	SPACER	PBT-GF30	RED
	-	-	-	-	-	-	1	1	MALE HOUSING COD.H	PA66-GF35	GREY
	-	-	-	-	-	1	-	1	MALE HOUSING COD.G	PA66-GF35	GREY
	-	-	-	-	1	-	-	1	MALE HOUSING COD.F	PA66-GF35	GREY
	-	-	-	1	-	-	-	1	MALE HOUSING COD.E	PA66-GF35	GREY
	-	-	1	-	-	-	-	1	MALE HOUSING COD.D	PA66-GF35	GREY
	-	1	-	-	-	-	-	1	MALE HOUSING COD.C	PA66-GF35	GREY
	1	-	-	-	-	-	-	1	MALE HOUSING COD.A	PA66-GF35	GREY
	KEYING OPTIONS							ITEM	DESCRIPTION	MATERIAL	COLOUR

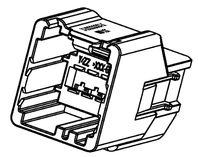

KEYING OPTION C IS SHOWN

THIS DRAWING IS A CONTROLLED DOCUMENT FOR TYCO ELECTRONICS CORPORATION. IT IS SUBJECT TO CHANGE AND THE CONTROLLING ENGINEERING ORGANIZATION SHOULD BE CONTACTED FOR THE LATEST REVISION.

DIMENSIONS: mm

TOLERANCES UNLESS OTHERWISE SPECIFIED:
0 PLC ±-
1 PLC ±-
2 PLC ±-
3 PLC ±-
4 PLC ±-
ANGLES ±-

MATERIAL - -
FINISH - -

DWN 24MAR2002 K STUBBE
CHK 29APR2002 G STEINBACH
APVD -
PRODUCT SPEC -
APPLICATION SPEC -
WEIGHT -

tyco Electronics
Tyco Electronics
Harrisburg, PA 17105-3608

NAME
2X4 POS. GET
MALE CONNECTOR; UNSEALED
ASSEMBLY

SIZE	CAGE CODE	DRAWING NO	RESTRICTED TO
A1	00779	C-1411169	-

CUSTOMER DRAWING | SCALE 5:1 | SHEET 1 OF 1 | REV D

Компания «ЭлектроПласт» предлагает заключение долгосрочных отношений при поставках импортных электронных компонентов на взаимовыгодных условиях!

Наши преимущества:

- Оперативные поставки широкого спектра электронных компонентов отечественного и импортного производства напрямую от производителей и с крупнейших мировых складов;
- Поставка более 17-ти миллионов наименований электронных компонентов;
- Поставка сложных, дефицитных, либо снятых с производства позиций;
- Оперативные сроки поставки под заказ (от 5 рабочих дней);
- Экспресс доставка в любую точку России;
- Техническая поддержка проекта, помощь в подборе аналогов, поставка прототипов;
- Система менеджмента качества сертифицирована по Международному стандарту ISO 9001;
- Лицензия ФСБ на осуществление работ с использованием сведений, составляющих государственную тайну;
- Поставка специализированных компонентов (Xilinx, Altera, Analog Devices, Intersil, Interpoint, Microsemi, Aeroflex, Peregrine, Syfer, Eurofarad, Texas Instrument, Miteq, Cobham, E2V, MA-COM, Hittite, Mini-Circuits,General Dynamics и др.);

Помимо этого, одним из направлений компании «ЭлектроПласт» является направление «Источники питания». Мы предлагаем Вам помощь Конструкторского отдела:

- Подбор оптимального решения, техническое обоснование при выборе компонента;
- Подбор аналогов;
- Консультации по применению компонента;
- Поставка образцов и прототипов;
- Техническая поддержка проекта;
- Защита от снятия компонента с производства.

Как с нами связаться

Телефон: 8 (812) 309 58 32 (многоканальный)
Факс: 8 (812) 320-02-42
Электронная почта: org@eplast1.ru
Адрес: 198099, г. Санкт-Петербург, ул. Калинина, дом 2, корпус 4, литера А.