THIS DRAWING IS UNPUBLISHED
VERTRAULICHE UNVEROEFFENTLICHE ZEICHNUNG

RELEASE FOR PUBLIKATION ,2000
FREI FUER VEROEFFENTLICHUNG

© COPYRIGHT 2000 BY AMP INCORPORATED ALL RIGHTS RESERVED
ALLE RECHTE VORBEHALTEN

MATED WITH:
PASSEND ZU: BG5

LOC: AI
DIST: -

PROJEKT NR. EGGMA05416

REVISIONS
AENDERUNGEN

P	LTR	DESCRIPTION BESCHREIBUNG	DATE	DWN	APVD
	B1	AS PER ECR-07-012982	5/28/2007	PB	ST
	B2	ECR-17-001189	17AUG2017	RG	MKO

NOTES

1 PACKAGING QUANTITY: 5 PIECES PER BOX

2 MATERIAL: SEE TABLE

3 FINISH: VARNISH

4 VARNISH ON THE INSIDE NOT NECESSARY

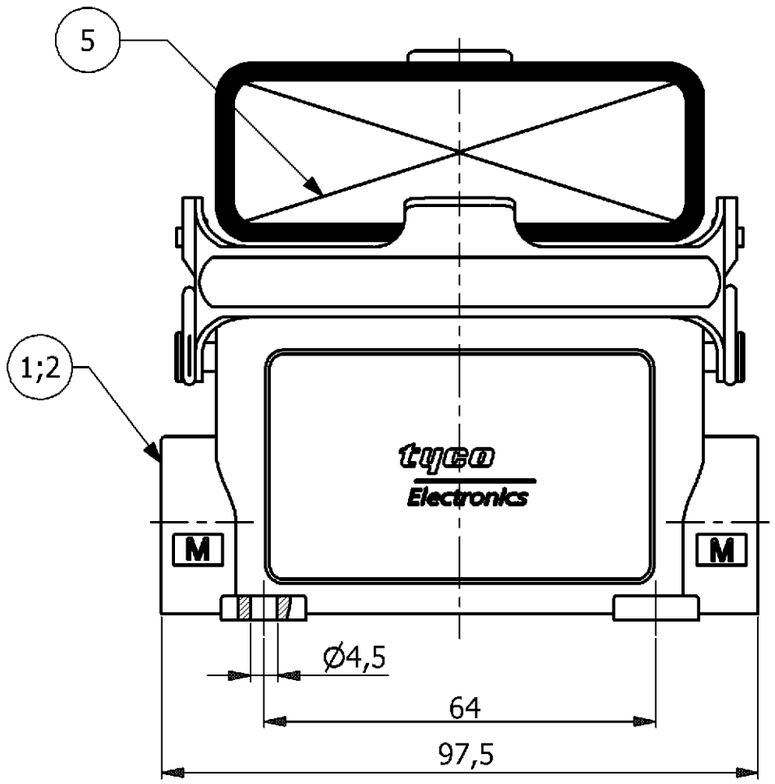

~~PN 0-1 as shown~~

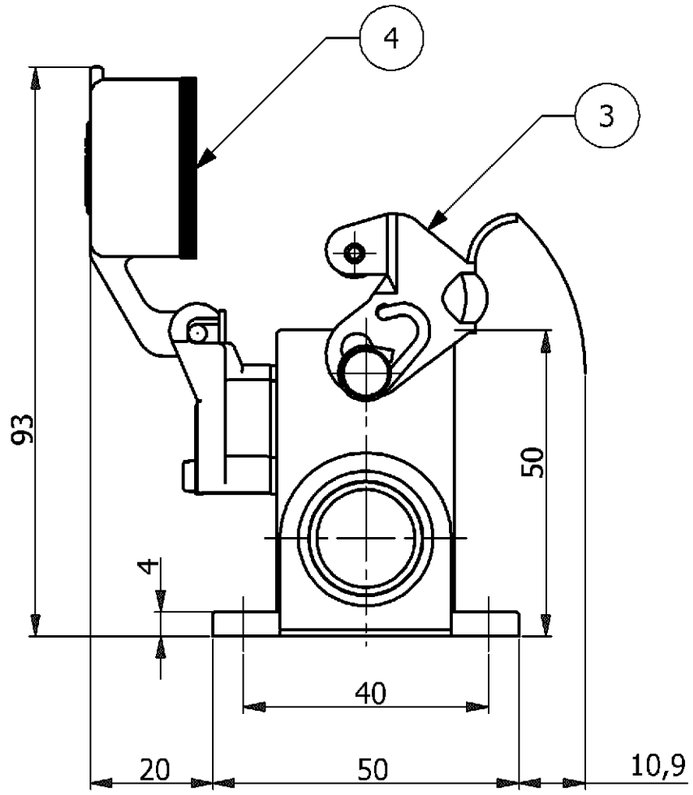

(1 : 2)

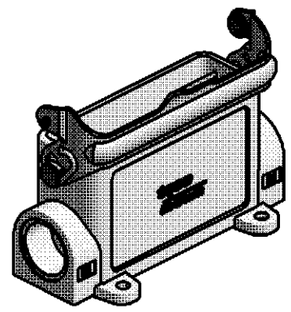

PN 0-2

Ordering Text
HA.16.SGD-LB.2.M20.Z

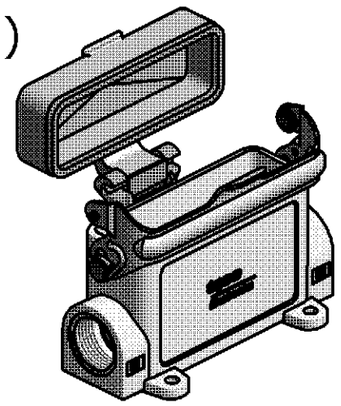

~~**PN 0-1**~~

Ordering Text
HA.16.SGD-LB.2.M20.Z

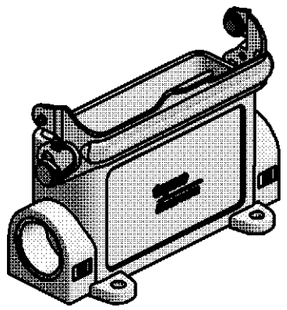

PN 0-4

Ordering Text
HA-K.16.SGD-LB.2.M20.Z

PART LIST

0-4	0-2	0-1	DESCRIPTION	MATERIAL	SURFACE	COLOR	ITEM NO.	REMARKS
		OBSOLETE		2	3	3		
1	-	1	Surface Mounted Housing-Side Entry	Aluminium	HC	Black	6	-
-	-	1	Cover	Aluminium	-	Grey	5	-
-	-	1	Profile Seal	Neoprene	-	Black	4	-
1	1	1	Side Clip	Steel	Zinc Plated	Blue	3	-
-	-	1	Surface Mounted Housing-Side Entry	Aluminium	-	Grey	2	-
-	1	-	Surface Mounted Housing-Side Entry	Aluminium	-	Grey	1	-

THIS DRAWING IS A CONTROLLED DOCUMENT FOR AMP INCORPORATED. IT IS SUBJECT TO CHANGE AND THE CONTROLLING ENGINEERING ORGANIZATION SHOULD BE CONTACTED FOR THE LATEST REVISION. DIESES ZEICHNUNGSDOKUMENT WIRD DURCH AMP INCORPORATED KONTROLLIERT. AENDERUNGEN, DIE DEM TECHNISCHEN FORTSCHRITT DIENEN, SIND VORBEHALTEN. DEN JEWEILS LETZTGUELTIGEN AENDERUNGSSTAND ERFAHREN SIE AUF ANFRAGE.

DIMENSIONS:
DIMENSIONEN:
mm

TOLERANCES UNLESS OTHERWISE SPECIFIED:
ALLGEMEINTOLERANZEN

n. ISO 8015 -
n. ISO 2768 - mH-E
n. DIN 16901- 140

0 PLC #
1 PLC #
2 PLC #
3 PLC #
ANGLES / WINKEL #

MATERIAL 2

FINISH / OBERFLAECHE / FARBE 3

DWN	P.BENNUR	3/2/2006
CHK	R.SRINIVAS	3/2/2006
APVD	T.SCHNURPFEIL	3/2/2006
PRODUCT SPEC. PRODUKTSPEZ.	-	
APPLICATION SPEC. VERARBEITUNGSSPEZ.	-	
WEIGHT GEWICHT	-	

TE Connectivity

NAME
SURFACE MOUNTED HOUSING, SIDE ENTRY
HA.16.SG/D-LB.2.M20.Z

SIZE	CAGE CODE	DRAWING NO ZEICHNUNGS-NR.	RESTRICTED TO NUR FUER
A3	00779	C- 1106438	

CUSTOMER DRAWING / KUNDENZEICHNUNG

SCALE MASSSTAB 1:1 | SHEET BLATT 1 OF VON 1 | REV. B2

AMP 1471-9 REV 27JUN96

This is a TRANSLATED file from Computervision, Inc,, Medusa Revision 12.2.5T

H:\HTS\Projects\EGGMA 05-416 -HH+D Hoods and housings\HK_JNDIA\16HA 16 Assemblies\1106438\C-1106438.dw

Компания «ЭлектроПласт» предлагает заключение долгосрочных отношений при поставках импортных электронных компонентов на взаимовыгодных условиях!

Наши преимущества:

- Оперативные поставки широкого спектра электронных компонентов отечественного и импортного производства напрямую от производителей и с крупнейших мировых складов;
- Поставка более 17-ти миллионов наименований электронных компонентов;
- Поставка сложных, дефицитных, либо снятых с производства позиций;
- Оперативные сроки поставки под заказ (от 5 рабочих дней);
- Экспресс доставка в любую точку России;
- Техническая поддержка проекта, помощь в подборе аналогов, поставка прототипов;
- Система менеджмента качества сертифицирована по Международному стандарту ISO 9001;
- Лицензия ФСБ на осуществление работ с использованием сведений, составляющих государственную тайну;
- Поставка специализированных компонентов (Xilinx, Altera, Analog Devices, Intersil, Interpoint, Microsemi, Aeroflex, Peregrine, Syfer, Eurofarad, Texas Instrument, Miteq, Cobham, E2V, MA-COM, Hittite, Mini-Circuits,General Dynamics и др.);

Помимо этого, одним из направлений компании «ЭлектроПласт» является направление «Источники питания». Мы предлагаем Вам помощь Конструкторского отдела:

- Подбор оптимального решения, техническое обоснование при выборе компонента;
- Подбор аналогов;
- Консультации по применению компонента;
- Поставка образцов и прототипов;
- Техническая поддержка проекта;
- Защита от снятия компонента с производства.

Как с нами связаться

Телефон: 8 (812) 309 58 32 (многоканальный)
Факс: 8 (812) 320-02-42
Электронная почта: org@eplast1.ru
Адрес: 198099, г. Санкт-Петербург, ул. Калинина, дом 2, корпус 4, литера А.