REV	DESCRIPTION	DATE	APPROVED

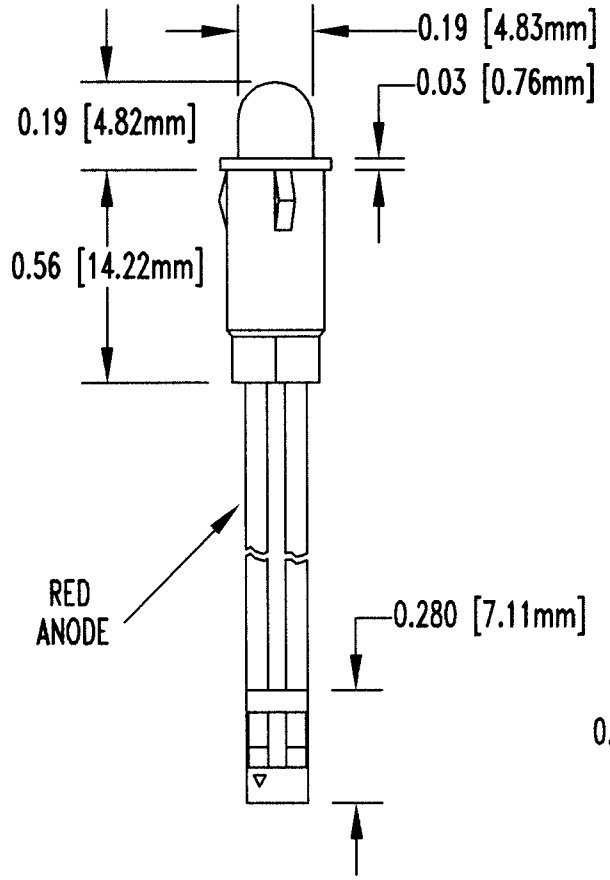

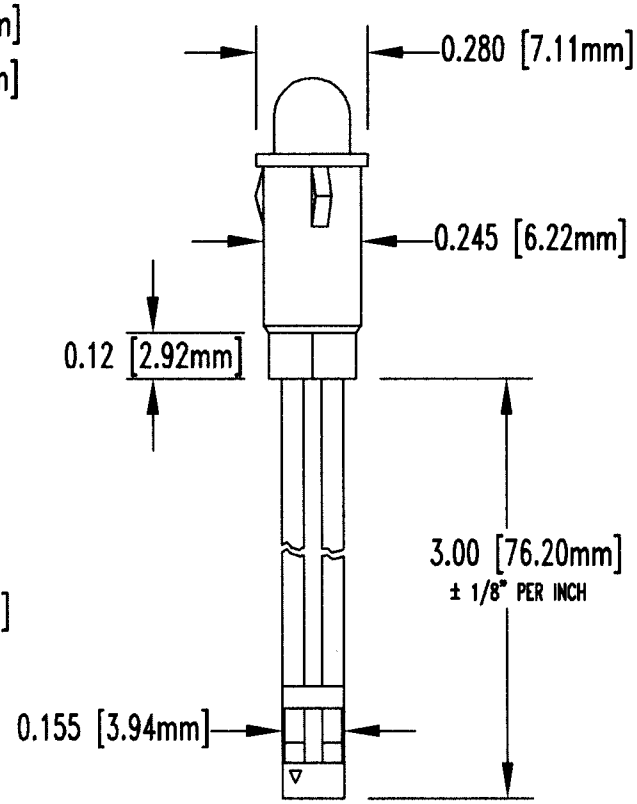

LED PART NO.	Chip		LENS APPEARANCE	Absolute Maximum Ratings Ta = 25 C				Electro-Optical Data IF = 2mA			Viewing Angle (deg)
	EMITTED COLOR	PEAK WAVE λP (nm)		△λ (nm)	pd (mW)	If(mA)	Peak If(mA)	Vf(V) Type	Vf(V) Max.	Iv Typ. (mcd)	
5GDL	GREEN	565	DIFFUSED	30	10	5	–	1.9	2.2	3.0	45.0

ABSOLUTE MAXIMUM RATINGS (Ta=25° C)

REVERSE VOLTAGE ———— 5V

REVERSE CURRENT ———— 100uA

OPERATING TEMPERATURE RANGE ———— −40° C – 80° C

STORAGE TEMPERATURE ———— −40° C – 100° C

LEAD SOLDERING TEMPERATURE(1/16" FROM BODY) ———— 260° C FOR 5 SECONDS

UNLESS OTHERWISE SPECIFIED: DIMENSIONS ARE IN INCHES

TOLERANCES

DECIMALS		ANGULAR
.X	± .015	± 1°
.XX	± .010	
.XXX	± .005	
.XXXX	± .001	

DESIGNER SHANE IRVING DATE 4/16/01

CHECKER R. Vegas DATE 6/26/01

Bivar®

4 THOMAS, IRVINE, CA.92618

TEL: (949) 951-8808 FAX: (949) 951-3974

PART NAME: T-1 3/4 (3mm) PANEL MOUNT

SIZE	DWG NAME	DWG NO.	REV
A		PM5GDLW3-CC2	NEW

SCALE 2=1 CAGE CODE 32559 SHEET 1 OF 1

Компания «ЭлектроПласт» предлагает заключение долгосрочных отношений при поставках импортных электронных компонентов на взаимовыгодных условиях!

Наши преимущества:

- Оперативные поставки широкого спектра электронных компонентов отечественного и импортного производства напрямую от производителей и с крупнейших мировых складов;
- Поставка более 17-ти миллионов наименований электронных компонентов;
- Поставка сложных, дефицитных, либо снятых с производства позиций;
- Оперативные сроки поставки под заказ (от 5 рабочих дней);
- Экспресс доставка в любую точку России;
- Техническая поддержка проекта, помощь в подборе аналогов, поставка прототипов;
- Система менеджмента качества сертифицирована по Международному стандарту ISO 9001;
- Лицензия ФСБ на осуществление работ с использованием сведений, составляющих государственную тайну;
- Поставка специализированных компонентов (Xilinx, Altera, Analog Devices, Intersil, Interpoint, Microsemi, Aeroflex, Peregrine, Syfer, Eurofarad, Texas Instrument, Miteq, Cobham, E2V, MA-COM, Hittite, Mini-Circuits,General Dynamics и др.);

Помимо этого, одним из направлений компании «ЭлектроПласт» является направление «Источники питания». Мы предлагаем Вам помощь Конструкторского отдела:

- Подбор оптимального решения, техническое обоснование при выборе компонента;
- Подбор аналогов;
- Консультации по применению компонента;
- Поставка образцов и прототипов;
- Техническая поддержка проекта;
- Защита от снятия компонента с производства.

Как с нами связаться

Телефон: 8 (812) 309 58 32 (многоканальный)
Факс: 8 (812) 320-02-42
Электронная почта: org@eplast1.ru
Адрес: 198099, г. Санкт-Петербург, ул. Калинина, дом 2, корпус 4, литера А.