THIS DRAWING IS UNPUBLISHED.
VERTRAULICHE UNVERÖFFENTLICHTE ZEICHNUNG.
© COPYRIGHT 1997 BY AMP INCORPORATED. ALL RIGHTS RESERVED.
ALLE RECHTE VORBEHALTEN.

RELEASED FOR PUBLICATION 1997
FREI FÜR VEROEFFENTLICHUNG

MATED WITH:
PASSEND ZU:
BG8

LOC	DIST
A1	–

PROJECT NR.
–

REVISIONS
ÄENDERUNGEN

P	LTR	DESCRIPTION BESCHREIBUNG	DATE	DWN	APVD
	A2	PN 0-1new ECR-06-013102	31.05.06	SR	ST

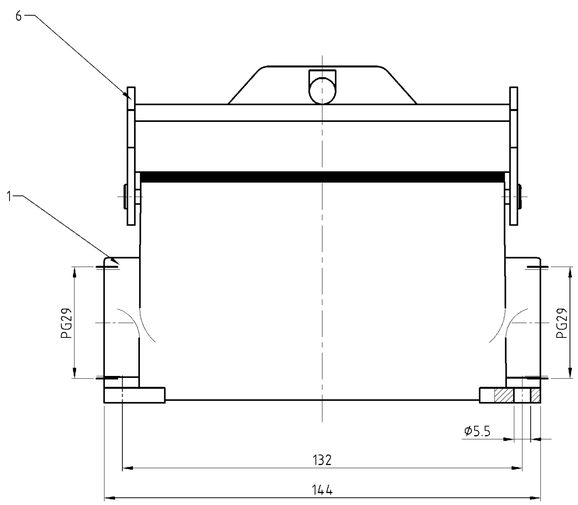

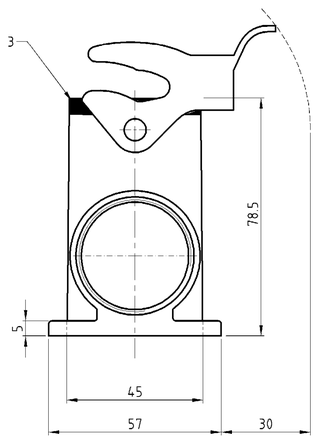

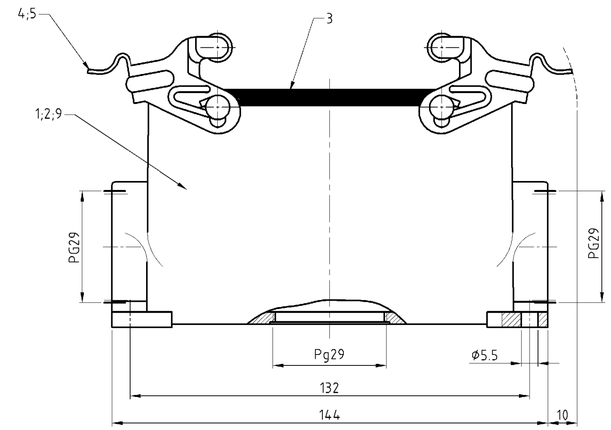

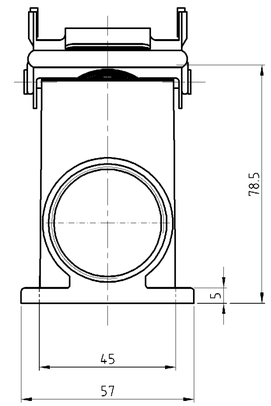

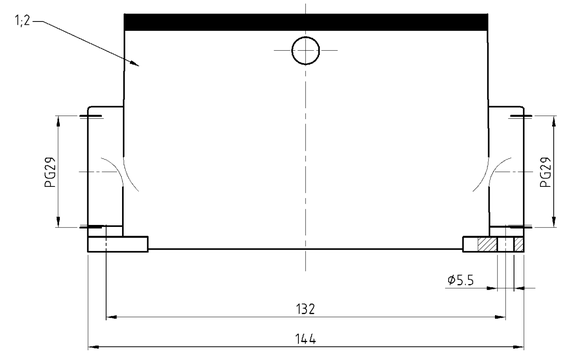

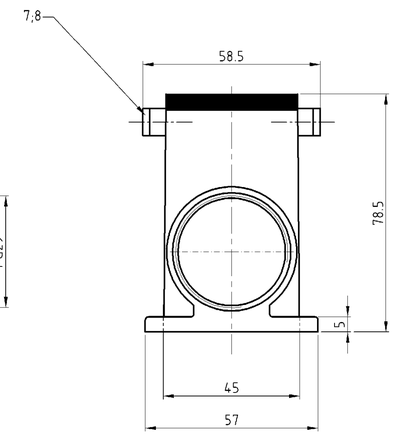

Notes:

1. Material: Housing: aluminium diecasting alloy
   Seals: Neoprene
2. Surface: Varnisch- grey
   - aluminium oxid + varnisch black
3. Varnish on the inside not necessarily

Bemerkungen:

1. Material: Gehäuse: Alu-Druckguß-Legierung
   Dichtung: Neoprene
2. Oberfläche: Lackierung - grau
   - Aluminium oxid + Lackierung schwarz
3. Lackierung im Gehäuseinnere ist nicht notwendig

0-1	2-8	1-8	1-2	2-1	1-1	DESCRIPTION / BENENNUNG	MATERIAL	SURFACE / OBERFLÄCHE	COLOR / FARBE	ITEM NO. POS.	REMARKS / BEMERKUNGEN
							1	2	3		
1						Sockelgehäuse HD-K/ surface mounted housing side entry	aluminium/ALU	aluminium oxid	black/schwarz	9	
	2					ZB-Bügelbolzen/clip bolt	V2A/stainless steel			8	
		2				ZB-Bügelbolzen/clip bolt	Stahl/steel	verzinkt/zink plated	blau/blue	7	
			1			LB-Bügel/side clip	Stahl/steel	verzinkt/zink plated	blau/blue	6	
2				2		VS-Bügel/side clip	V2A/stainless steel			5	
					2	VS-Bügel/side clip	Stahl/steel	verzinkt/zink plated	blau/blue	4	
1	1	1	1	1	1	Profildichtung/seal	Neoprene		black/schwarz	3	
	1			1		Sockelgehäuse HD-K/ surface mounted housing side entry	aluminium/ALU	aluminium oxid	black/schwarz	2	
		1	1		1	Sockelgehäuse HD surface mounted housing side entry	aluminium/ALU		grey/grau	1	

HD-K 64.SG-VS.2.29.Z-1.29
HD-K/Z 64.SG-ZVGR.2.29.Z
HD-Z 64.SG-ZVGR.2.29.Z
HD 64.SG-LB.2.29.Z
HD-K 64.SG-VS.2.29.Z
HD 64.SG-VS.2.29.Z

ORDERING TEXT / BESTELLTEXT

THIS DRAWING IS SUBMITTED TO RECIPIENT FOR AMP INCORPORATED. IT IS SUBJECT TO CHANGE AND THE CONTROLLING ENGINEERING ORGANIZATION SHOULD BE CONTACTED FOR THE LATEST REVISION.
DIESES ZEICHNUNGSDOKUMENT WIRD DURCH AMP INCORPORATED KONTROLLIERT. ÄNDERUNGEN VORBEHALTEN. SCHWERPUNKTMÄßIGE ENTWICKLUNGSABTEILUNG DEN JEWEILS LETZTEN STAND ÄNDERUNGSMÄßIG ERFRAGEN BEI AMP GMBH.

DIMENSIONS: DIMENSIONEN: mm
TOLERANCES UNLESS OTHERWISE SPECIFIED: ALLGEMEINTOLERANZEN
n ISO 8015
n ISO 2768-f mH-E
n DIN 16901- 140
0 PLC
1 PLC
2 PLC
3 PLC
ANGLES / WINKEL
MATERIAL 1
FINISH / OBERFLAECHE/FARBE 2

DWN	Schweiger	30.09.03
CHK	M Schweiger	30.09.03
APVD	–	
PRODUCT SPEC PRODUKTSPEZ.	108-74003	
APPLICATION SPEC VERARBEITUNGSSPEZ.	114-74001	
WEIGHT GEWICHT	–	

AMP
HTS Elektrotechnik
53819 Neunkirchen, Germany

NAME
Sourface mounted housing side entry
Sockelgehäuse HD.64.SG.2.29.Z

SIZE	CAGE CODE	DRAWING NO ZEICHNUNGS-NR.	RESTRICTED TO NUR FÜR
A1	00779	1103352	–

CUSTOMER DRAWING /KUNDENZEICHNUNG
MASSSTAB 1 : 1 | BLATT 1 | OF VON 1 | REV A2

Компания «ЭлектроПласт» предлагает заключение долгосрочных отношений при поставках импортных электронных компонентов на взаимовыгодных условиях!

Наши преимущества:

- Оперативные поставки широкого спектра электронных компонентов отечественного и импортного производства напрямую от производителей и с крупнейших мировых складов;
- Поставка более 17-ти миллионов наименований электронных компонентов;
- Поставка сложных, дефицитных, либо снятых с производства позиций;
- Оперативные сроки поставки под заказ (от 5 рабочих дней);
- Экспресс доставка в любую точку России;
- Техническая поддержка проекта, помощь в подборе аналогов, поставка прототипов;
- Система менеджмента качества сертифицирована по Международному стандарту ISO 9001;
- Лицензия ФСБ на осуществление работ с использованием сведений, составляющих государственную тайну;
- Поставка специализированных компонентов (Xilinx, Altera, Analog Devices, Intersil, Interpoint, Microsemi, Aeroflex, Peregrine, Syfer, Eurofarad, Texas Instrument, Miteq, Cobham, E2V, MA-COM, Hittite, Mini-Circuits,General Dynamics и др.);

Помимо этого, одним из направлений компании «ЭлектроПласт» является направление «Источники питания». Мы предлагаем Вам помощь Конструкторского отдела:

- Подбор оптимального решения, техническое обоснование при выборе компонента;
- Подбор аналогов;
- Консультации по применению компонента;
- Поставка образцов и прототипов;
- Техническая поддержка проекта;
- Защита от снятия компонента с производства.

Как с нами связаться

Телефон: 8 (812) 309 58 32 (многоканальный)
Факс: 8 (812) 320-02-42
Электронная почта: org@eplast1.ru
Адрес: 198099, г. Санкт-Петербург, ул. Калинина, дом 2, корпус 4, литера А.