THIS DRAWING IS UNPUBLISHED.
VERTRAULICHE UNVEROEFFENTLICHTE ZEICHNUNG
© COPYRIGHT – By –

RELEASED FOR PUBLICATION
FREIGEGEBEN VEROEFFENTLICHUNG

ALL RIGHTS RESERVED.
ALLE RECHTE VORBEHALTEN

MATED WITH:
PASSEND ZU:
SEE NOTE 12

LOC	DIST
AI	–

PROJECT NR.: 92-52228

REVISIONS / ANDERUNGEN

P	LTR	DESCRIPTION / BESCHREIBUNG	DATE	DWN	APVD
	D1	REVISED PER ECO-11-005150	21MAR11	RK	HMR

was 116-18025-001

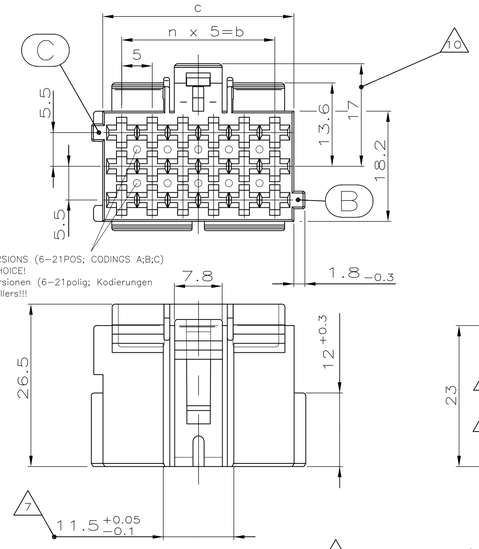

1

MATERIAL RECESS IN ALL VERSIONS (6-21POS; CODINGS A;B;C)
ACC. TO MANUFACTURER'S CHOICE!
Materialentnahme in allen Versionen (6-21polig; Kodierungen A;B;C) nach Wahl des Herstellers!!!

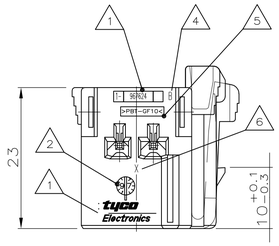

	10,1g	6	30	36.2	21	36	0,7g
	9,1g	5	25	31.2	18	31	0,65g
	7,6g	4	20	26.2	15	26	0,55g
	6,5g	3	15	21.2	12	21	0,5g
	5,1g	2	10	16.2	9	16	0,4g
	3,9g	1	5	11.2	6	11	0,35g
CODING A: CAVITY NUMBERG (CAVITIES ONLY SYMBOL.) Kodierung A: Kammerbezeichnung (Kammern nur symbol. dargest.)	WEIGHT Gewicht	n	b ±0.2	c +0.15 -0.25	POSITIONS Polzahl	a ±0.15	WEIGHT Gewicht

A3 A3 8

2

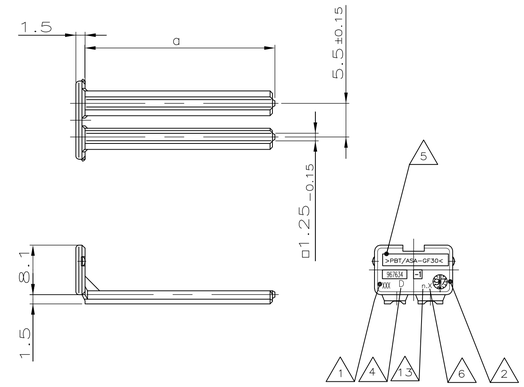

967634-1 AS SHOWN
wie gezeichnet

1-967624-...,

MECHAN. CODING A
mechanische Kodierung

(RIBS B-C) AS SHOWN
(Rippen B-C) wie gezeichnet

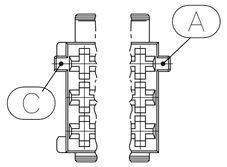

2-...,

MECHAN. CODING B
mechanische Kodierung

(RIBS A-C) AS SHOWN
(Rippen A-C) wie gezeichnet

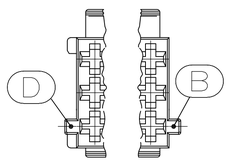

3-...,

MECHAN. CODING C
mechanische Kodierung

(RIBS B-D) AS SHOWN
(Rippen B-D) wie gezeichnet

A3

NOTES:
Bemerkungen:

1 TE CONNECTIVITY RESP. AMP LOGO, SINGLE PART No. 9
TE CONNECTIVITY bzw. AMP-Logo, Bestell-Nr. Einzelteil

2 PRODUCTION-DATE
Produktionsdatum

3 CAVITY-MARKING
Kammerbezeichnung

4 THE REVISION STATUS OF THE MOULD
Aenderungsstand des Werkzeuges

5 MATERIAL-MARKING ACC. TO VDA 260
Werkstoffkennzeichnung nach

6 MOLD CAVITY-MARKING
Nestmarkierung

7 WARPAGE TO 11.3mm PERMITTED
Verzug bis 11.3mm zulaessig

8 DIMENSION RESP. WEIGHT OF SECONDARY LOCKING DEVICE
Mass bzw. Gewicht der zweiten Kontaktsicherung

PACKAGING: LOOSE PIECE IN CORRUGATED BOX FOR BOTH PARTS
Verpackung: Beide Teile werden lose im Karton geliefert

10 WARPAGE TO 16mm PERMITTED
Verzug bis 16mm zulaessig

11 CAVITIES MATING WITH JUNIOR POWER TIMER CONTACT (WITHOUT SINGLE WIRE SEAL)
MAX. WIRE SIZE 2.5mm² FLR – SEE DRAWING:
A1 Kontaktkammern passend fuer Junior Power Timer Kontakt (ohne Einzel-Dichtungs-System)
max. Drahtgroessenbereich 2.5mm² FLR – siehe Zeichnung:

TE CONNECTIVITY-No.: 1355046

12 MATING WITH:
passend zu:
SEE DRAWINGS / s. Zeichnungen:
– 1355072 (TAB HOUSINGS / Flachsteckergehaeuse)
– 966140 (TAB HEADER / Messerleisten)
– 114-18085-025 (INTERFACE DRAWING / Ausf.vorschrift)

D 13 TOOL-NUMBERING
Werkzeugnummerierung

(A3) CODING/Kodierung C — RIBS/Rippen: B-D
CODING/Kodierung B — RIBS/Rippen: A-C
CODING / Kodierung A — RIBS / Rippen: B-C
MECHANICAL CODING: mechanische Kodierung:

D	CUSTOMER PART NUMBER Kunden-Einzel-teil-Nummer	ORDER-NO. Bestell-Nr.	REV.	POS.	DESCRIPTION Benennung Einzelteil	MATERIAL Werk-stoff	COLOR Farbe	CODING/Kodierung C: CUSTOMER PART NUMBER	ORDER-NO. Bestell-Nr.	REV.	COLOR Farbe	CODING/Kodierung B: CUSTOMER PART NUMBER	ORDER-NO. Bestell-Nr.	REV.	COLOR Farbe
	967635-1	D	2	21 POS. pol.	SECONDARY LOCKING DEVICE zweite Kontaktsicherung	PBT/ASA-GF30	CLAY BROWN Lehm-braun		–	C	– –		–	C	– –
	967634-1	D	2	18 POS. pol.	SECONDARY LOCKING DEVICE zweite Kontaktsicherung	PBT/ASA-GF30	SLATE GREY Schie-fergrau		3-967624-6 3-967624-1	C C	CLAY BROWN Lehmbraun DUSTY GREY Staubgrau		2-967624-6 2-967624-1	C C	CLAY BROWN Lehmbraun PURE WHITE Reinweiss
	967633-1	D	2	15 POS. pol.	SECONDARY LOCKING DEVICE zweite Kontaktsicherung	PBT/ASA-GF30	TRAFFIC PURPLE Verkehrs-purpur		–	–	– –		2-967623-3	C	RAPE YELLOW Rapsgelb
	967632-1	D	2	12 POS. pol.	SECONDARY LOCKING DEVICE zweite Kontaktsicherung	PBT/ASA-GF30	YELLOW GREEN Gelb-gruen		–	–	– –		–	–	– –
	967631-1	D	2	9 POS. pol.	SECONDARY LOCKING DEVICE zweite Kontaktsicherung	PBT/ASA-GF30	RAPE YELLOW Raps-gelb		–	–	– –		–	–	– –
	968271-1	D	2	6 POS. pol.	SECONDARY LOCKING DEVICE zweite Kontaktsicherung	PBT/ASA-GF30	GENTIAN BLUE Enzian-blau		–	–	– –		–	–	– –

CODING/Kodierung A: CUSTOMER PART NUMBER	ORDER-NO. Bestell-Nr.	REV.	COLOR Farbe	CUSTOMER PART NUMBER	ORDER-NO. Bestell-Nr.	REV.	COLOR Farbe	CUSTOMER PART NUMBER	ORDER-NO. Bestell-Nr.	REV.	COLOR Farbe
–	–	– –		1-967625-6	C	GENTIAN BLUE Enzian-blau		1-967625-5	C	RAPE YELLOW Raps-gelb	
–	–	– –		1-967624-6	C	CLAY BROWN Lehm-braun		1-967624-5	C	GENTIAN BLUE Enzian-blau	
–	–	– –		1-967623-6	C	SLATE GREY Schie-fergrau		1-967623-5	C	CLAY BROWN Lehm-braun	
–	–	– –		1-967622-6	C	TRAFFIC PURPLE Verkehrs-purpur		1-967622-5	C	SLATE GREY Schie-fergrau	
–	–	– –		1-967621-6	C	YELLOW GREEN Gelb-gruen		1-967621-5	C	TRAFFIC PURPLE Verkehrs-purpur	
1-965640-7	C	FLAME RED Feuer-rot		1-965640-6	C	YELLOW GREEN Raps-gelb		1-965640-5	C	YELLOW GREEN Gelb-gruen	

CODING/Kodierung A: CUSTOMER PART NUMBER	ORDER-NO. Bestell-Nr.	REV.	COLOR Farbe	CUSTOMER PART NUMBER	ORDER-NO. Bestell-Nr.	REV.	COLOR Farbe	CUSTOMER PART NUMBER	ORDER-NO. Bestell-Nr.	REV.	COLOR Farbe
	1-967625-4	C	YELLOW GREEN Gelb-gruen		1-967625-3	C	TRAFFIC PURPLE Verkehrs-purpur		1-967625-2	C	SLATE GREY Schie-fergrau
	1-967624-4	C	RAPE YELLOW Raps-gelb		1-967624-3	C	YELLOW GREEN Gelb-gruen		1-967624-2	C	TRAFFIC PURPLE Verkehrs-purpur
	1-967623-4	C	GENTIAN BLUE Enzian-blau		1-967623-3	C	RAPE YELLOW Raps-gelb		1-967623-2	C	YELLOW GREEN Gelb-gruen
	1-967622-4	C	CLAY BROWN Lehm-braun		1-967622-3	C	GENTIAN BLUE Enzian-blau		1-967622-2	C	RAPE YELLOW Raps-gelb
	1-967621-4	C	SLATE GREY Schie-fergrau		1-967621-3	C	CLAY BROWN Lehm-braun		1-967621-2	C	GENTIAN BLUE Enzian-blau
	1-965640-4	C	TRAFFIC PURPLE Verkehrs-purpur		1-965640-3	C	SLATE GREY Schie-fergrau		1-965640-2	C	CLAY BROWN Lehm-braun

CODING/Kodierung A: CUSTOMER PART NUMBER	ORDER-NO. Bestell-Nr.	REV.	COLOR Farbe	POS.	DESCRIPTION Benennung Einzelteil	MATERIAL Werk-stoff
	1-967625-1	C	CLAY BROWN Lehm-braun	1	TAB HOUSING, 2.8mm Flachstecker-Gehaeuse, 2.8mm 21 POS. polig	PBT-GF10
	1-967624-1	C	SLATE GREY Schie-fergrau	1	TAB HOUSING, 2.8mm Flachstecker-Gehaeuse, 2.8mm 18 POS. polig	PBT-GF10
	1-967623-1	C	TRAFFIC PURPLE Verkehrs-purpur	1	TAB HOUSING, 2.8mm Flachstecker-Gehaeuse, 2.8mm 15 POS. polig	PBT-GF10
	1-967622-1	C	YELLOW GREEN Gelb-gruen	1	TAB HOUSING, 2.8mm Flachstecker-Gehaeuse, 2.8mm 12 POS. polig	PBT-GF10
	1-967621-1	C	RAPE YELLOW Raps-gelb	1	TAB HOUSING, 2.8mm Flachstecker-Gehaeuse, 2.8mm 9 POS. polig	PBT-GF10
	1-965640-1	C	GENTIAN BLUE Enzian-blau	1	TAB HOUSING, 2.8mm Flachstecker-Gehaeuse, 2.8mm 6 POS. polig	PBT-GF10

SECONDARY LOCKING DEVICE zweite Kontaktsicherung

JUNIOR POWER TIMER HOUSING / Junior Power Timer Gehaeuse

THIS DRAWING IS A CONTROLLED DOCUMENT.
DIESE ZEICHNUNG IST EIN KONTROLLIERTES DOKUMENT.

DIMENSIONS: MASSEINHEITEN: mm

TOLERANCES UNLESS OTHERWISE SPECIFIED: ALLGEMEINTOLERANZEN
n. ISO 8015
n. DIN 16901 = 140
0 PLC ± –
1 PLC ± –
2 PLC ± –
3 PLC ± –
4 PLC ± –
ANGLES / WINKEL ± –

MATERIAL: SEE TABLE
FINISH / OBERFLAECHE / FARBE: SEE TABLE

DWN	K. Gerlach	14.APR 98
CHK	R. Huebner	14.APR 98
APVD	J. Hass	14.APR 98
PRODUCT SPEC PRODUKTSPEZ	—	
APPLICATION SPEC VERARBEITUNGSSPEZ.	—	
WEIGHT GEWICHT	–	

TE Connectivity

NAME: PRODUCT GROUP DRAWING FOR: JUNIOR POWER TIMER HSG., 6-21POS. AND SECONDARY LOCKING DEVICE
Produkt-Gruppen-Zeichnung fuer: JPT-Gehaeuse, 6-21polig und zweite Kontaktsicherung

SIZE	CAGE CODE	DRAWING NO ZEICHNUNGS-NR.	RESTRICTED TO NUR FUER
A1	00779	C-1355071 (REPLACES 116-18025-001)	–

CUSTOMER DRAWING / KUNDENZEICHNUNG

SCALE MASSSTAB	SHEET BLATT	OF VON	REV
2:1	1	1	D1

4805 (3/11)

Компания «ЭлектроПласт» предлагает заключение долгосрочных отношений при поставках импортных электронных компонентов на взаимовыгодных условиях!

Наши преимущества:

- Оперативные поставки широкого спектра электронных компонентов отечественного и импортного производства напрямую от производителей и с крупнейших мировых складов;
- Поставка более 17-ти миллионов наименований электронных компонентов;
- Поставка сложных, дефицитных, либо снятых с производства позиций;
- Оперативные сроки поставки под заказ (от 5 рабочих дней);
- Экспресс доставка в любую точку России;
- Техническая поддержка проекта, помощь в подборе аналогов, поставка прототипов;
- Система менеджмента качества сертифицирована по Международному стандарту ISO 9001;
- Лицензия ФСБ на осуществление работ с использованием сведений, составляющих государственную тайну;
- Поставка специализированных компонентов (Xilinx, Altera, Analog Devices, Intersil, Interpoint, Microsemi, Aeroflex, Peregrine, Syfer, Eurofarad, Texas Instrument, Miteq, Cobham, E2V, MA-COM, Hittite, Mini-Circuits,General Dynamics и др.);

Помимо этого, одним из направлений компании «ЭлектроПласт» является направление «Источники питания». Мы предлагаем Вам помощь Конструкторского отдела:

- Подбор оптимального решения, техническое обоснование при выборе компонента;
- Подбор аналогов;
- Консультации по применению компонента;
- Поставка образцов и прототипов;
- Техническая поддержка проекта;
- Защита от снятия компонента с производства.

Как с нами связаться

Телефон: 8 (812) 309 58 32 (многоканальный)
Факс: 8 (812) 320-02-42
Электронная почта: org@eplast1.ru
Адрес: 198099, г. Санкт-Петербург, ул. Калинина, дом 2, корпус 4, литера А.