THIS DRAWING IS UNPUBLISHED. RELEASED FOR PUBLICATION -
© COPYRIGHT copyright_dBYe- ALL RIGHTS RESERVED.

REVISIONS

P	LTR	DESCRIPTION	DATE	DWN	APVD
	A1	REVISED PER ECR-16-011494	20JUN2017	NK	CX

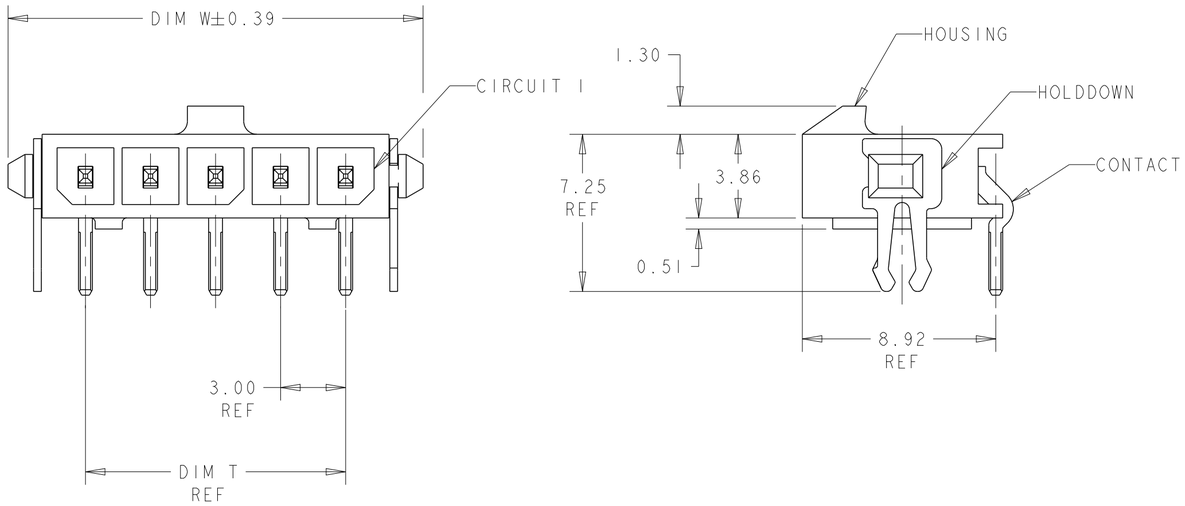

1. MATERIAL: CONTACTS - BRASS
HOUSING - UL 94V-O RATED HIGH TEMP NYLON, COLOR BLACK.
HOLDDOWNS: - PHOSPHOR BRONZE.

2. PLATING: CONTACTS - 0.76µm MINIMUM GOLD ON MATING END, 2.54µm MINIMUM TIN LEAD ON SOLDER TAILS, BOTH OVER 1.27µm MINIMUM NICKEL.
HOLDDOWNS: 2.54µm MINIMUM MATTE TIN OVER 1.27µm MINIMUM NICKEL.

4. RECOMMENDED PC BOARD THICKNESS OF 1.57.

5. PLATING: CONTACTS - 0.76µm MINIMUM GOLD ON MATING END, 2.54µm MINIMUM MATTE TIN ON SOLDER TAILS, BOTH OVER 1.27µm MINIMUM NICKEL.
HOLDDOWNS: 2.54µm MINIMUM MATTE TIN OVER 1.27µm MINIMUM NICKEL.

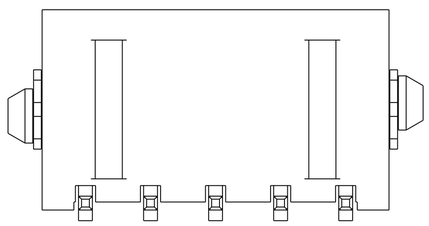

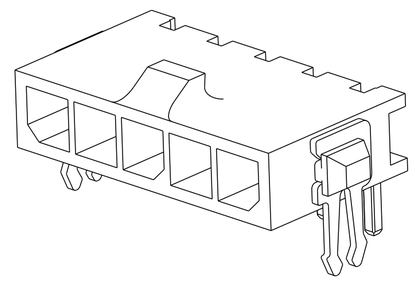

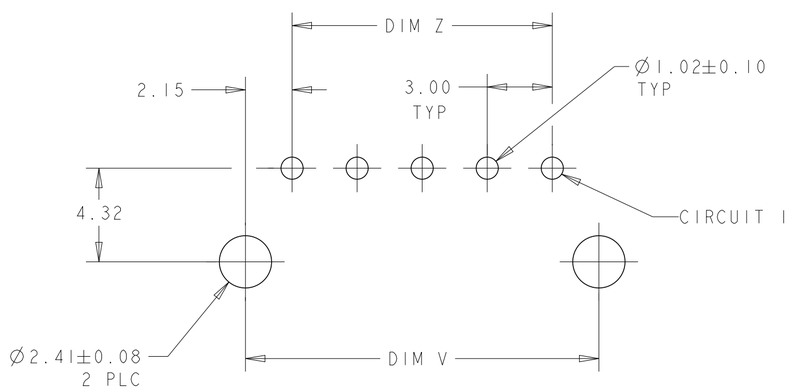

PCB LAYOUT COMPONENT SIDE 4

	FINISH	DIM Z	DIM V	DIM T	DIM W	NO. OF POSN	PART NUMBER
	5	33.00	37.43	33.00	40.14	12	3-1445097-2
	5	30.00	34.43	30.00	37.14	11	3-1445097-1
	5	27.00	31.43	27.00	34.14	10	3-1445097-0
	5	24.00	28.43	24.00	31.14	9	2-1445097-9
	5	21.00	25.43	21.00	28.14	8	2-1445097-8
	5	18.00	22.43	18.00	25.14	7	2-1445097-7
	5	15.00	19.43	15.00	22.14	6	2-1445097-6
	5	12.00	16.43	12.00	19.14	5	2-1445097-5
	5	9.00	13.43	9.00	16.14	4	2-1445097-4
	5	6.00	10.43	6.00	13.14	3	2-1445097-3
	5	3.00	7.43	3.00	10.14	2	2-1445097-2
SUPERSEDE BY 3-1445097-2	2	33.00	37.43	33.00	40.14	12	~~1-1445097-2~~
SUPERSEDE BY 3-1445097-1	2	30.00	34.43	30.00	37.14	11	~~1-1445097-1~~
SUPERSEDE BY 3-1445097-0	2	27.00	31.43	27.00	34.14	10	~~1-1445097-0~~
SUPERSEDE BY 2-1445097-9	2	24.00	28.43	24.00	31.14	9	~~1445097-9~~
SUPERSEDE BY 2-1445097-8	2	21.00	25.43	21.00	28.14	8	~~1445097-8~~
SUPERSEDE BY 2-1445097-7	2	18.00	22.43	18.00	25.14	7	~~1445097-7~~
SUPERSEDE BY 2-1445097-6	2	15.00	19.43	15.00	22.14	6	~~1445097-6~~
SUPERSEDE BY 2-1445097-5	2	12.00	16.43	12.00	19.14	5	~~1445097-5~~
SUPERSEDE BY 2-1445097-4	2	9.00	13.43	9.00	16.14	4	~~1445097-4~~
SUPERSEDE BY 2-1445097-3	2	6.00	10.43	6.00	13.14	3	~~1445097-3~~
SUPERSEDE BY 2-1445097-2	2	3.00	7.43	3.00	10.14	2	~~1445097-2~~

THIS DRAWING IS A CONTROLLED DOCUMENT.

DIMENSIONS: mm

TOLERANCES UNLESS OTHERWISE SPECIFIED:
0 PLC ±-
1 PLC ±-
2 PLC ±0.13
3 PLC ±-
4 PLC ±-
ANGLES ±-

MATERIAL 1

FINISH SEE TABLE

DWN J.ROOT 09OCT2000
CHK K. WHITAKER 17-APR-2001
APVD C. JONES 17-APR-2001
PRODUCT SPEC -
APPLICATION SPEC -
WEIGHT -

TE Connectivity

NAME RIGHT ANGLE THRU HOLE HDR ASSY, 0.76 MIC GOLD CONTACTS, W/THRU HOLE HOLDDOWNS, SGL ROW, MICRO MATE-N-LOK™

SIZE	CAGE CODE	DRAWING NO	RESTRICTED TO
A2	00779	C-1445097	-

CUSTOMER DRAWING SCALE 5:1 SHEET 1 OF 1 REV A1

1471-9 (3/13)

Компания «ЭлектроПласт» предлагает заключение долгосрочных отношений при поставках импортных электронных компонентов на взаимовыгодных условиях!

Наши преимущества:

- Оперативные поставки широкого спектра электронных компонентов отечественного и импортного производства напрямую от производителей и с крупнейших мировых складов;
- Поставка более 17-ти миллионов наименований электронных компонентов;
- Поставка сложных, дефицитных, либо снятых с производства позиций;
- Оперативные сроки поставки под заказ (от 5 рабочих дней);
- Экспресс доставка в любую точку России;
- Техническая поддержка проекта, помощь в подборе аналогов, поставка прототипов;
- Система менеджмента качества сертифицирована по Международному стандарту ISO 9001;
- Лицензия ФСБ на осуществление работ с использованием сведений, составляющих государственную тайну;
- Поставка специализированных компонентов (Xilinx, Altera, Analog Devices, Intersil, Interpoint, Microsemi, Aeroflex, Peregrine, Syfer, Eurofarad, Texas Instrument, Miteq, Cobham, E2V, MA-COM, Hittite, Mini-Circuits,General Dynamics и др.);

Помимо этого, одним из направлений компании «ЭлектроПласт» является направление «Источники питания». Мы предлагаем Вам помощь Конструкторского отдела:

- Подбор оптимального решения, техническое обоснование при выборе компонента;
- Подбор аналогов;
- Консультации по применению компонента;
- Поставка образцов и прототипов;
- Техническая поддержка проекта;
- Защита от снятия компонента с производства.

Как с нами связаться

Телефон: 8 (812) 309 58 32 (многоканальный)
Факс: 8 (812) 320-02-42
Электронная почта: org@eplast1.ru
Адрес: 198099, г. Санкт-Петербург, ул. Калинина, дом 2, корпус 4, литера А.