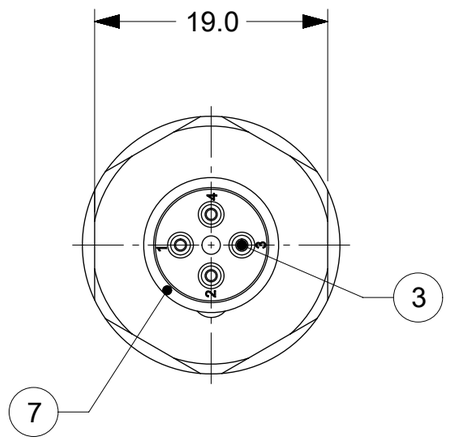

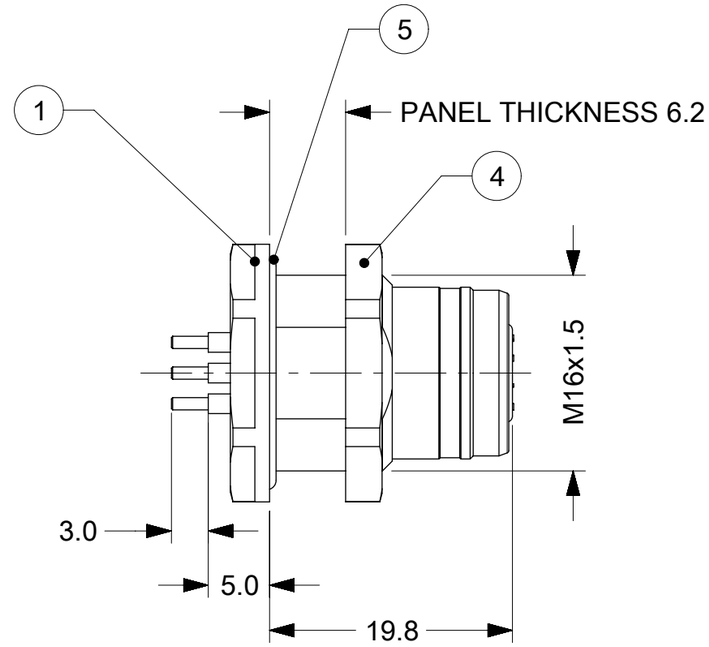

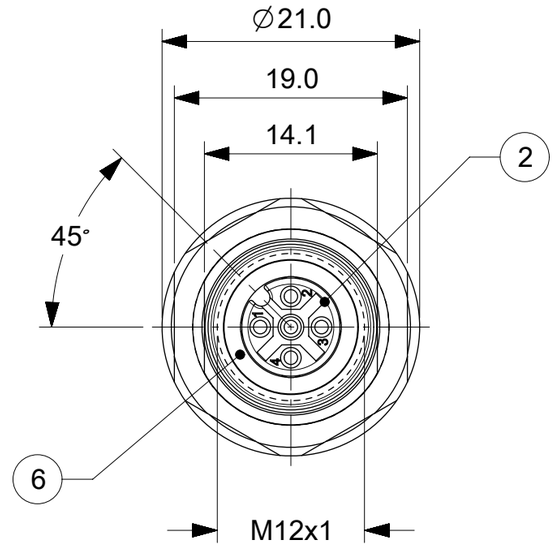

Panel Cutout:

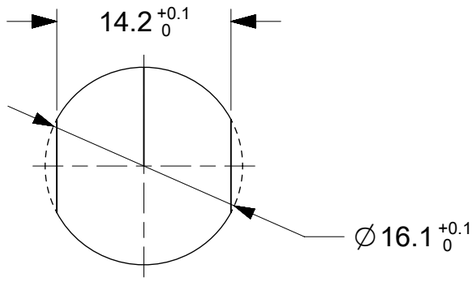

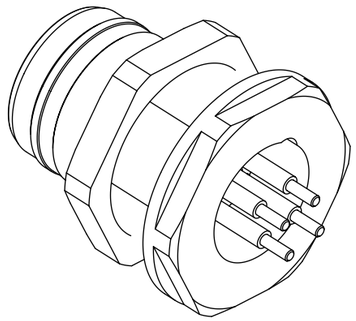

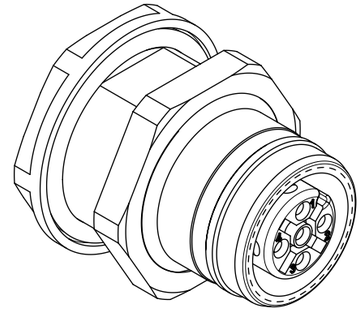

TABLE 1

ITEM	QTY.	COMPONENT	MATERIAL	FINISH
1	1	REC SHELL MALE	BRASS	NICKEL PLATED
2	1	INSERT	PA	BLACK
3	4/5/8/12	PIN CONTACT 0.6mm	BRASS	CuZn Ni/Au
4	1	LOCKNUT	BRASS	Ni PLATED
5	1	O-RING 16x1.5	EPDM	BLACK
6	1	O-RING 7.1x1.35	VITON	RED
7	-	POTTING MATERIAL	EPOXY	NONE

THIS DRAWING CONTAINS INFORMATION THAT IS PROPRIETARY TO MOLEX ELECTRONIC TECHNOLOGIES, LLC AND SHOULD NOT BE USED WITHOUT WRITTEN PERMISSION

EC NO: 169742 2017/12/21
DRWN: RSILLER 2017/12/21
CHK'D: RSILLER
APPR: RSILLER
REV A1

GENERAL TOLERANCES (UNLESS SPECIFIED)
ANGULAR TOL ± 1.0 °
4 PLACES ±
3 PLACES ±
2 PLACES ± 0.05
1 PLACE ± 0.1
0 PLACES ±
DRAFT WHERE APPLICABLE MUST REMAIN WITHIN DIMENSIONS

DIMENSION UNITS: mm
SCALE: 2:1
DRWN BY: SSM DATE: 2017/09/27
CHK'D BY: CHKD BY DATE:
APPR BY: RSILLER DATE: 2017/12/06
DRAWING SIZE: A3
THIRD ANGLE PROJECTION

molex®

REC U12 XP AC FE M16 BM SOL BRA AU

PRODUCT CUSTOMER DRAWING

SERIES	MATERIAL NUMBER	CUSTOMER
120084	SEE TABLE 2	GENERAL MARKET

DOCUMENT NUMBER	DOC TYPE	DOC PART	SHEET NUMBER
1200845175	PSD	000	1 OF 2

RELEASE STATUS	P1	RELEASE DATE	21.12.2017 12:56:43

FORMAT: tb-prod-A3
REVISION: G
DATE: 2017/02/06

TABLE 3

MATERIAL-NO.	1200845175	1200845179	1200840048	1200845176
ENG-NO.	WR4W400003	WR5W400003	WR8W400003	WRCW400003
LAYOUT	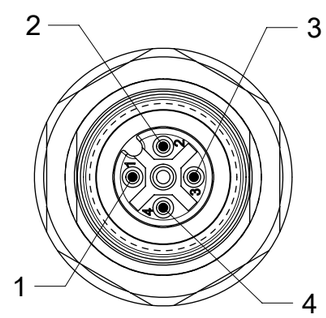	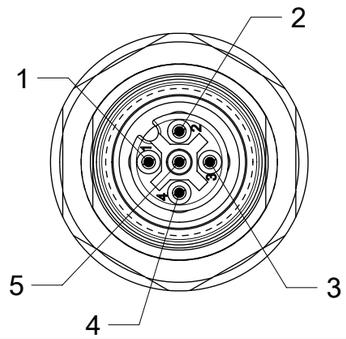	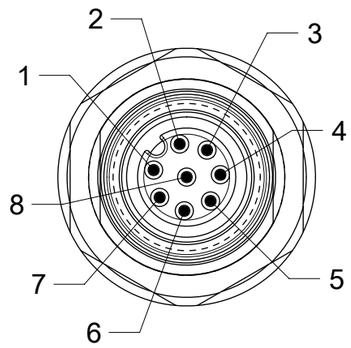	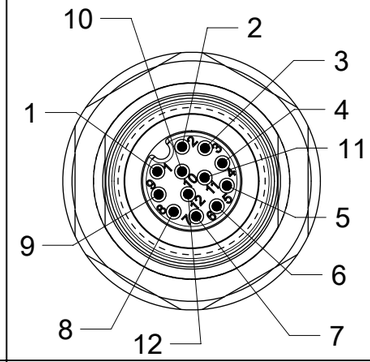
VOLTAGE RATING	250V	60V	30V	30V
AC/DC CODING	A - Code	A - Code	A - Code	A - Code
AMPERE RATING	4A	4A	2A	1.5A
PROTECTION CLASS CONNECTOR INTERFACE SHELL TO ENCLOSURE	IP67/69K (in mated condition / when properly installed)			
OPERATING TEMP.	-25°C / 85°C			
UL CERTIFICATION	FILE NO. E152210			
CSA CERTIFICATION	FILE NO. LR6837			
PIN DIAMETER	1.0 mm	1.0 mm	0.8 mm	0.6 mm

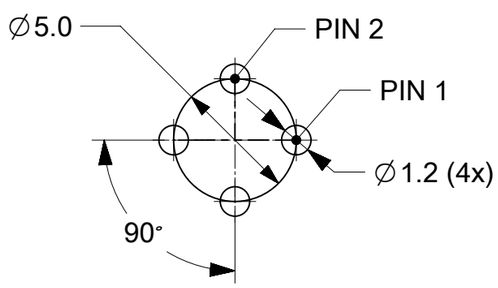

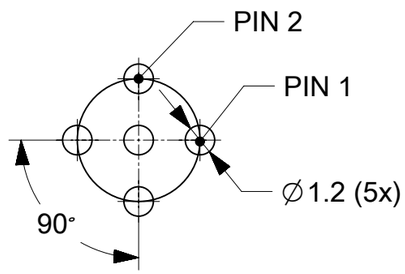

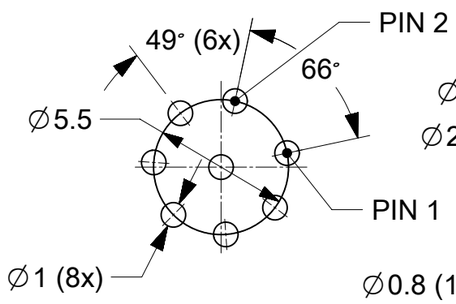

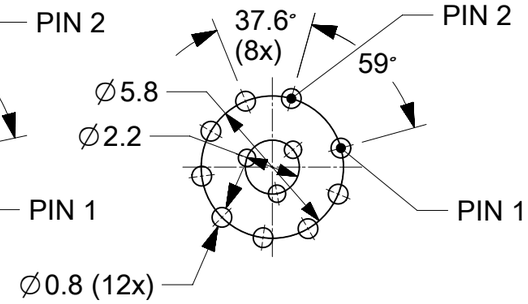

DRILL LAYOUT BACKSIDE

TABLE 2

MOLEX P/N	ENGINEERING NR.	DESCRIPTION
1200845175	WR4W400003	REC U12 4P AC FE M16 BM SOL BRA AU
1200845179	WR5W400003	REC U12 5P AC FE M16 BM SOL BRA AU
1200840048	WR8W400003	REC U12 8P AC FE M16 BM SOL BRA AU
1200845176	WRCW400003	REC U12 12P AC FE M16 BM SOL BRA AU

THIS DRAWING CONTAINS INFORMATION THAT IS PROPRIETARY TO MOLEX ELECTRONIC TECHNOLOGIES, LLC AND SHOULD NOT BE USED WITHOUT WRITTEN PERMISSION

EC NO: 169742	2017/12/21	GENERAL TOLERANCES (UNLESS SPECIFIED)	
DRWN: RSILLER	2017/12/21	ANGULAR TOL ± 1.0 °	
CHK'D:		4 PLACES ±	
APPR: RSILLER		3 PLACES ±	
		2 PLACES ± 0.05	
		1 PLACE ± 0.1	
		0 PLACES ±	
A1	REV	DRAFT WHERE APPLICABLE MUST REMAIN WITHIN DIMENSIONS	

DIMENSION UNITS: mm	SCALE: 2:1
DRWN BY: SSM	DATE: 2017/09/27
CHK'D BY: CHKD BY	DATE:
APPR BY: RSILLER	DATE: 2017/12/06
DRAWING SIZE: A3	THIRD ANGLE PROJECTION

molex®

REC U12 XP AC FE M16 BM SOL BRA AU

PRODUCT CUSTOMER DRAWING

SERIES	MATERIAL NUMBER	CUSTOMER
120084	SEE TABLE 2	GENERAL MARKET

DOCUMENT NUMBER	DOC TYPE	DOC PART	SHEET NUMBER
1200845175	PSD	000	2 OF 2

RELEASE STATUS	P1	RELEASE DATE	21.12.2017 12:56:43

FORMAT: master-tb-prod-A3
REVISION: G
DATE: 2017/02/06

Компания «ЭлектроПласт» предлагает заключение долгосрочных отношений при поставках импортных электронных компонентов на взаимовыгодных условиях!

Наши преимущества:

- Оперативные поставки широкого спектра электронных компонентов отечественного и импортного производства напрямую от производителей и с крупнейших мировых складов;
- Поставка более 17-ти миллионов наименований электронных компонентов;
- Поставка сложных, дефицитных, либо снятых с производства позиций;
- Оперативные сроки поставки под заказ (от 5 рабочих дней);
- Экспресс доставка в любую точку России;
- Техническая поддержка проекта, помощь в подборе аналогов, поставка прототипов;
- Система менеджмента качества сертифицирована по Международному стандарту ISO 9001;
- Лицензия ФСБ на осуществление работ с использованием сведений, составляющих государственную тайну;
- Поставка специализированных компонентов (Xilinx, Altera, Analog Devices, Intersil, Interpoint, Microsemi, Aeroflex, Peregrine, Syfer, Eurofarad, Texas Instrument, Miteq, Cobham, E2V, MA-COM, Hittite, Mini-Circuits,General Dynamics и др.);

Помимо этого, одним из направлений компании «ЭлектроПласт» является направление «Источники питания». Мы предлагаем Вам помощь Конструкторского отдела:

- Подбор оптимального решения, техническое обоснование при выборе компонента;
- Подбор аналогов;
- Консультации по применению компонента;
- Поставка образцов и прототипов;
- Техническая поддержка проекта;
- Защита от снятия компонента с производства.

Как с нами связаться

Телефон: 8 (812) 309 58 32 (многоканальный)
Факс: 8 (812) 320-02-42
Электронная почта: org@eplast1.ru
Адрес: 198099, г. Санкт-Петербург, ул. Калинина, дом 2, корпус 4, литера А.