# 04010KA (旧1604KL)

40□X10L

## DC Axial Fan Ball Bearing

### ■ 一般仕様　General Specifications

モーター保護：自動復帰方式、逆接続防止
Motor Protection　Auto Restart / Polarity Protection
絶縁抵抗：DC500V メガにて 10MΩ 以上
Insulation Resistance　10MΩ or over with a DC500V Megger
絶縁耐圧：AC700V 1s
Dielectric Withstand Voltage
許容環境温度範囲：−10℃～+70℃ (Operating)
Allowable Ambient Temperature Range　−40℃～+70℃ (Storage)
実用上さしつかえない状態で結露無きこと
non-condensing environment

### ■ 期待できる寿命 Expected Life

※故障率 10%（L10 Life）
※Failure Rate: 10%（L10 Life）

25℃ 60,000 時間 (Hours)

### ■ 外観図　Outline

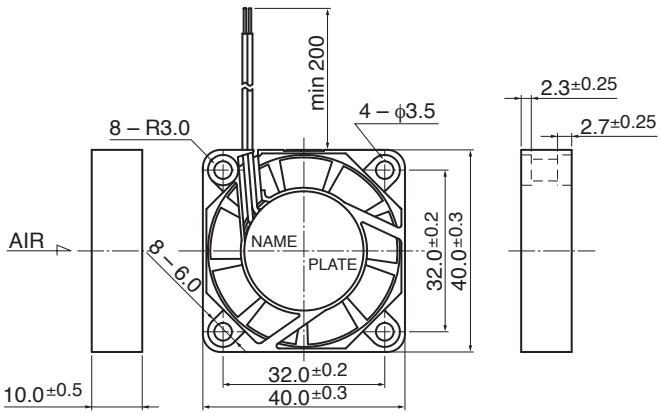


### ■ 取付穴参考図　Panel Out-cuts

吸入側（Inlet Side）　　吐出側（Outlet Side）

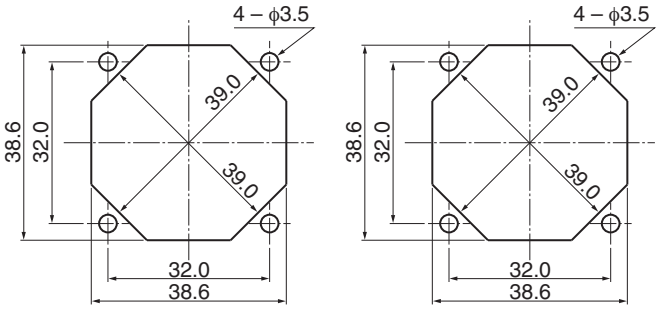


### ■ 特性曲線　Characteristic Curves

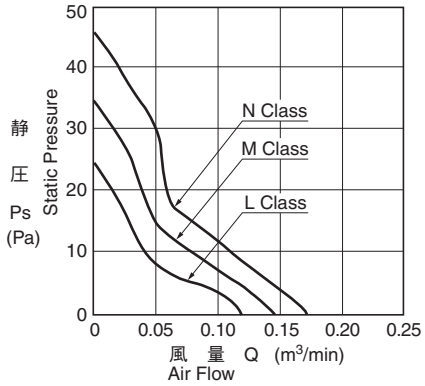


### ■ 材質　Material

ケーシング：プラスチック（ブラック）UL94V-0
インペラー：プラスチック（ブラック）UL94V-0
軸受：ボールベアリング
リード線：UL1061 AWG26 +：赤 −：黒

Casing：Plastic (Black) UL94V-0
Impeller：Plastic (Black) UL94V-0
Bearing：Ball Bearing
Lead Wire：UL1061 AWG26 +：Red, −：Black

### ■ 仕様　Specifications

| 型式 Model | 管理番号 Product No. | 定格電圧 Rating Voltage (V) | 使用電圧範囲 Operating Voltage (V) | 定格電流 Current (A)*1 | 定格入力 Input Power (W)*1 | 定格回転速度 Speed (min⁻¹)*1 | 最大風量 Max.Air Flow (m³/min)*1 | (CFM)*1 | 最大静圧 Max. Static Pressure (Pa)*1 | (In H₂O)*1 | 騒音 Noise (dB)*1 | 質量 Mass (g) |
|---|---|---|---|---|---|---|---|---|---|---|---|---|
| 04010KA-05L-AA- | 00 | 5 | 4.5 ～ 5.5 | 0.075 | 0.375 | 4500 | 0.12 | 4.2 | 24.0 | 0.10 | 22.0 | 15 |
| 04010KA-05M-AA- | 00 | | | 0.120 | 0.600 | 5500 | 0.15 | 5.3 | 34.0 | 0.14 | 25.0 | |
| 04010KA-05N-AA- | 00 | | | 0.155 | 0.775 | 6500 | 0.17 | 6.0 | 46.0 | 0.18 | 29.0 | |
| 04010KA-12L-AA- | 00 | 12 | 10.2 ～ 13.8 | 0.062 | 0.744 | 4500 | 0.12 | 4.2 | 24.0 | 0.10 | 22.0 | |
| 04010KA-12M-AA- | 00 | | | 0.073 | 0.876 | 5500 | 0.15 | 5.3 | 34.0 | 0.14 | 25.0 | |
| 04010KA-12N-AA- | 00 | | | 0.073 | 0.876 | 6500 | 0.17 | 6.0 | 46.0 | 0.18 | 29.0 | |

回転方向：ラベルから見て時計方向
風吹き出し方向：ラベル側

Rotation: Clockwise as seen from the label side
Airflow Outlet: Label side

*1: Average Values in Free Air




Copyright MinebeaMitsumi Inc.

# Mouser Electronics

Authorized Distributor

Click to View Pricing, Inventory, Delivery & Lifecycle Information:

NMB Technologies:

04010KA-12N-AL-00 04010KA-12M-AA-00 04010KA-05M-AA-00 04010KA-12N-AA-00 04010KA-05L-AA-00 04010KA-05N-AT-00 04010KA-05N-AA-00 04010KA-05L-AT-00 04010KA-12L-AL-00 04010KA-12L-AA-00 04010KA-12M-AL-00 04010KA-05M-AT-00 04010KA-12L-AT-00 04010KA-12N-AT-00 04010KA-05L-AL-00 04010KA-05M-AL-00 04010KA-05N-AL-00 04010KA-12M-AT-00 04010KA-24L-AA-00

Компания «ЭлектроПласт» предлагает заключение долгосрочных отношений при поставках импортных электронных компонентов на взаимовыгодных условиях!

Наши преимущества:

- Оперативные поставки широкого спектра электронных компонентов отечественного и импортного производства напрямую от производителей и с крупнейших мировых складов;
- Поставка более 17-ти миллионов наименований электронных компонентов;
- Поставка сложных, дефицитных, либо снятых с производства позиций;
- Оперативные сроки поставки под заказ (от 5 рабочих дней);
- Экспресс доставка в любую точку России;
- Техническая поддержка проекта, помощь в подборе аналогов, поставка прототипов;
- Система менеджмента качества сертифицирована по Международному стандарту ISO 9001;
- Лицензия ФСБ на осуществление работ с использованием сведений, составляющих государственную тайну;
- Поставка специализированных компонентов (Xilinx, Altera, Analog Devices, Intersil, Interpoint, Microsemi, Aeroflex, Peregrine, Syfer, Eurofarad, Texas Instrument, Miteq, Cobham, E2V, MA-COM, Hittite, Mini-Circuits,General Dynamics и др.);

Помимо этого, одним из направлений компании «ЭлектроПласт» является направление «Источники питания». Мы предлагаем Вам помощь Конструкторского отдела:

- Подбор оптимального решения, техническое обоснование при выборе компонента;
- Подбор аналогов;
- Консультации по применению компонента;
- Поставка образцов и прототипов;
- Техническая поддержка проекта;
- Защита от снятия компонента с производства.

**Как с нами связаться**

**Телефон:** 8 (812) 309 58 32 (многоканальный)
**Факс:** 8 (812) 320-02-42
**Электронная почта:** org@eplast1.ru
**Адрес:** 198099, г. Санкт-Петербург, ул. Калинина, дом 2, корпус 4, литера А.