THE INFORMATION CONTAINED IN THIS DRAWING IS THE SOLE PROPERTY OF ANDERSON POWER PRODUCTS. ANY REPRODUCTION IN PART OR WHOLE WITHOUT THE WRITTEN PERMISSION OF ANDERSON POWER PRODUCTS IS PROHIBITED.

Copyright 2015

ANDERSON POWER PRODUCTS RESERVES THE RIGHT TO ALTER PRODUCT TYPES, THEIR TECHNICAL DATA, DIMENSION, STYLE AND ACCESSORIES WITHOUT PRIOR NOTIFICATION.

INCLUDED TOOLS

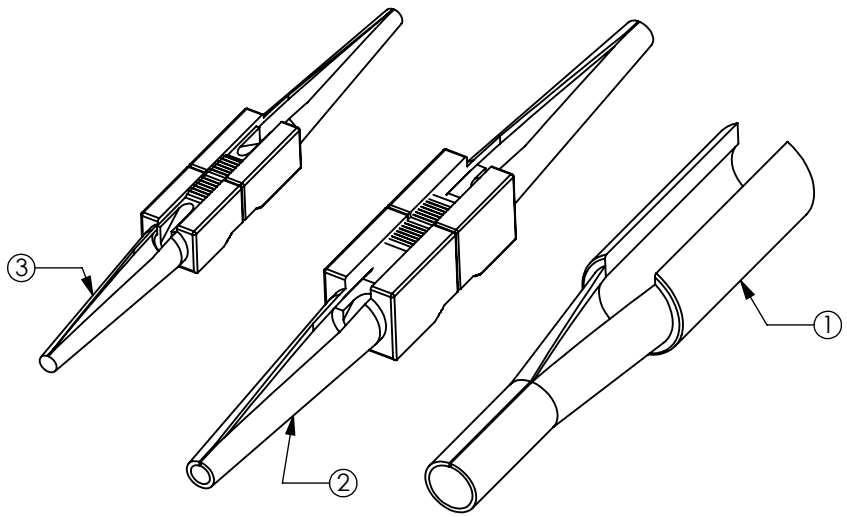

TYPICAL FOR ITEM 2 AND 3

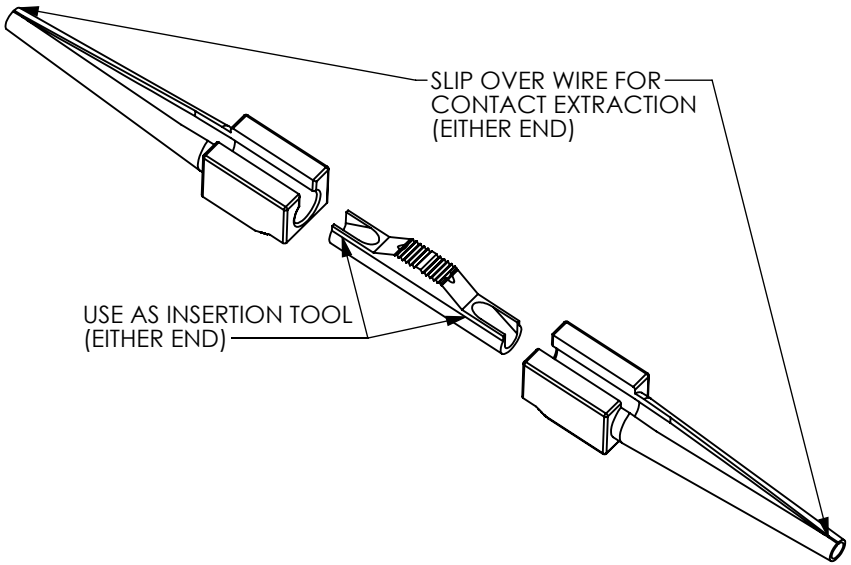

ITEM	QTY.	P/N	DESCRIPTION
1	1	M81969-14-06	#8 AWG (RED) PLASTIC EXTRACTION TOOL
2	1	M81969-14-04	#12 AWG (WH-YELLOW) PLASTIC INSERTION/EXTRACTION TOOL
3	1	M81969-14-11	#20 AWG (WH-RED) PLASTIC INSERTION/EXTRACTION TOOL

NOTES:
1. TOOLS FOR USE WITH 75 AMP POWER DRAWER PIN AND SOCKET CONTACTS
2. ITEMS 2 AND 3 USED FOR INSERTION AND EXTRACTION AS SHOWN IN EXPLODED VIEW
3. ITEM 1 USED FOR EXTRACTION ONLY

REV.	DESCRIPTION	APPRV	DATE
REVISIONS			

DIMENSIONS ARE IN: MM [INCH]
UNLESS OTHERWISE STATED
TOLERANCES:
DECIMALS (INCH) .XX ± .02 DECIMALS (MM) .X ± .5 ANGLES ±2°
SURFACE FINISH:
MACHINED 3.2μ [128μin]
MOLDED 1.6μ [64μin]
MATERIAL: PLASTIC
FINISH:

3rd ANGLE PROJECTION

APPROVALS		
DRAWN	CMS	6/17/2015
CHECKED	JYL	6/24/2015
MFG APPRV	CHB	6/25/2015
QC APPRV	UFN	6/24/2015
ENG APPRV	CLY	6/24/2015

-CAD GENERATED DRAWING-
DO NOT MANUALLY UPDATE
DO NOT SCALE

ANDERSON POWER PRODUCTS

TITLE: CAT. NO. 100G2 INSERTION/EXTRACTION TOOLS FOR 75 AMP POWER DRAWER

SIZE	DWG NO.	REV.
A	115449S1	0
SCALE	CADFILE	SHEET
NONE	04557	1 OF 1

Компания «ЭлектроПласт» предлагает заключение долгосрочных отношений при поставках импортных электронных компонентов на взаимовыгодных условиях!

Наши преимущества:

- Оперативные поставки широкого спектра электронных компонентов отечественного и импортного производства напрямую от производителей и с крупнейших мировых складов;
- Поставка более 17-ти миллионов наименований электронных компонентов;
- Поставка сложных, дефицитных, либо снятых с производства позиций;
- Оперативные сроки поставки под заказ (от 5 рабочих дней);
- Экспресс доставка в любую точку России;
- Техническая поддержка проекта, помощь в подборе аналогов, поставка прототипов;
- Система менеджмента качества сертифицирована по Международному стандарту ISO 9001;
- Лицензия ФСБ на осуществление работ с использованием сведений, составляющих государственную тайну;
- Поставка специализированных компонентов (Xilinx, Altera, Analog Devices, Intersil, Interpoint, Microsemi, Aeroflex, Peregrine, Syfer, Eurofarad, Texas Instrument, Miteq, Cobham, E2V, MA-COM, Hittite, Mini-Circuits,General Dynamics и др.);

Помимо этого, одним из направлений компании «ЭлектроПласт» является направление «Источники питания». Мы предлагаем Вам помощь Конструкторского отдела:

- Подбор оптимального решения, техническое обоснование при выборе компонента;
- Подбор аналогов;
- Консультации по применению компонента;
- Поставка образцов и прототипов;
- Техническая поддержка проекта;
- Защита от снятия компонента с производства.

Как с нами связаться

Телефон: 8 (812) 309 58 32 (многоканальный)
Факс: 8 (812) 320-02-42
Электронная почта: org@eplast1.ru
Адрес: 198099, г. Санкт-Петербург, ул. Калинина, дом 2, корпус 4, литера А.