IQS127D on AZP112A05 Connection Guide

1 IQS127D on AZP112A05

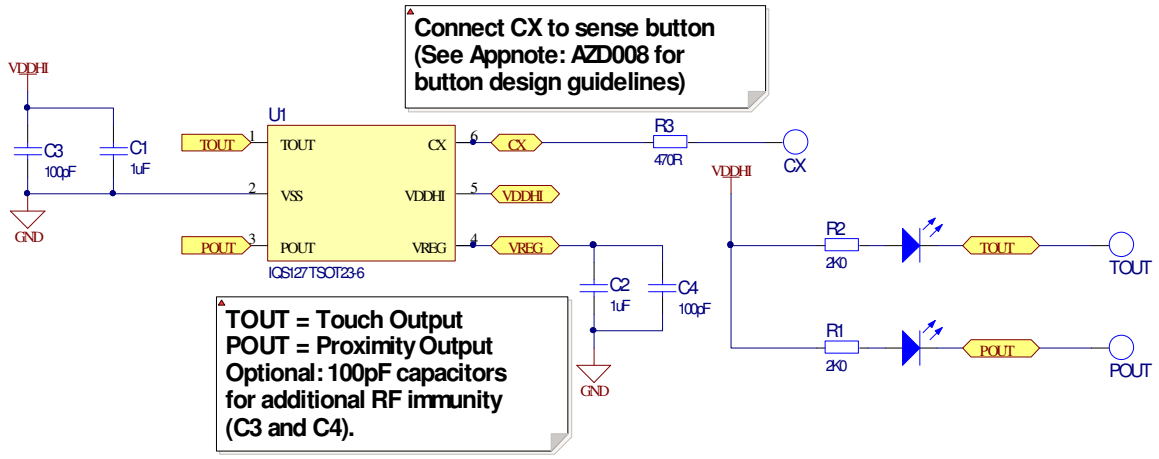

2 PCboard (AZP112A05)

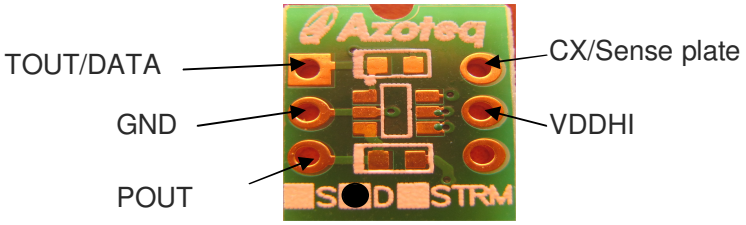

3 CT-Tool Connections

IQS127 pins	CT200 / CT220 pins	
	Programming	Streaming
GND	1	1
VDDHI	3	3
POUT	5	
CX	6	
TOUT/DATA		10

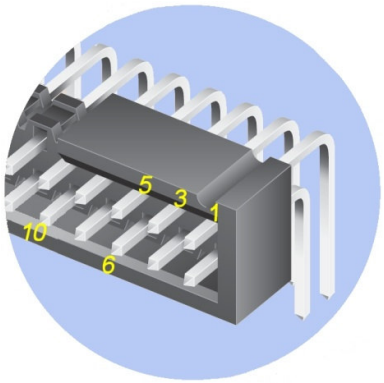

Copyright © Azoteq (Pty) Ltd 2010
All Rights Reserved

The IQS127 ProxSense® IC is a fully integrated capacitive sensor device in 3 varieties:

- **IQS127D**: Dual outputs (Touch button AND Proximity sensor).
- **IQS127S**: Touch button OR Proximity sensor incorporating a Driven Shield.
- **IQS127C**: Touch and Proximity sensor for metal overlays.

Features

- Automatic **A**ntenna **T**uning **I**mplementation (ATI) - Automatic adjustment for optimal performance.
- **I**nternal **C**apacitor **I**mplementation (ICI) – reference capacitor on-chip
- Low Power, suitable for battery applications
- Supply voltage: 2.95V to 5.5V
- Advanced on-chip digital signal processing
- User selectable:
  - 4 Power Modes (13uA min)
  - IO sink / source
  - Time-out for stuck key
  - Output mode (Direct / Latch / Toggle)
  - Proximity and Touch Button sensitivity settings
- Minimum external components
- Keys:
  - Touch: 5mm x 5mm or larger (overlay thickness dependent)
  - Proximity: Various electrical options (wire / PCB trace / ITO / conductive foil)
  - Dielectric: Various non-metal materials (i.e. glass, plastic, painted surfaces)
  - Dielectric thickness: 6 mm plastic, 10 mm glass
- 1-Wire data streaming

Contact Information

Please visit www.azoteq.com for comprehensive datasheets, application notes, reference designs and a list of distributors for your region.

Copyright © Azoteq (Pty) Ltd 2010
All Rights Reserved

Компания «ЭлектроПласт» предлагает заключение долгосрочных отношений при поставках импортных электронных компонентов на взаимовыгодных условиях!

Наши преимущества:

- Оперативные поставки широкого спектра электронных компонентов отечественного и импортного производства напрямую от производителей и с крупнейших мировых складов;
- Поставка более 17-ти миллионов наименований электронных компонентов;
- Поставка сложных, дефицитных, либо снятых с производства позиций;
- Оперативные сроки поставки под заказ (от 5 рабочих дней);
- Экспресс доставка в любую точку России;
- Техническая поддержка проекта, помощь в подборе аналогов, поставка прототипов;
- Система менеджмента качества сертифицирована по Международному стандарту ISO 9001;
- Лицензия ФСБ на осуществление работ с использованием сведений, составляющих государственную тайну;
- Поставка специализированных компонентов (Xilinx, Altera, Analog Devices, Intersil, Interpoint, Microsemi, Aeroflex, Peregrine, Syfer, Eurofarad, Texas Instrument, Miteq, Cobham, E2V, MA-COM, Hittite, Mini-Circuits,General Dynamics и др.);

Помимо этого, одним из направлений компании «ЭлектроПласт» является направление «Источники питания». Мы предлагаем Вам помощь Конструкторского отдела:

- Подбор оптимального решения, техническое обоснование при выборе компонента;
- Подбор аналогов;
- Консультации по применению компонента;
- Поставка образцов и прототипов;
- Техническая поддержка проекта;
- Защита от снятия компонента с производства.

Как с нами связаться

Телефон: 8 (812) 309 58 32 (многоканальный)
Факс: 8 (812) 320-02-42
Электронная почта: org@eplast1.ru
Адрес: 198099, г. Санкт-Петербург, ул. Калинина, дом 2, корпус 4, литера А.