Type: CR75

◆ Product Description

- 8.1×7.3mm Max.(L×W), 5.5mm Max. Height.
- Inductance range: 1.2～470μH.
- Rated current range: 0.34～6.0A.
- In addition to the standard versions of inductors shown here, custom inductors are available to meet your exact requirements.

◆ Feature

- Magnetically unshielded construction.
- Storage temperature range: -40℃～+100℃.
- Operating temperature range: -40℃～+100℃ (Including coil's self temperature rise).
- Ideally used in A/V equipment, LCD TV,DSC/DVC, Game Machine, DVC, HDD, Notebook PC, etc as DC-DC converter inductors.
- RoHS compliance.

◆ Dimensions (mm)

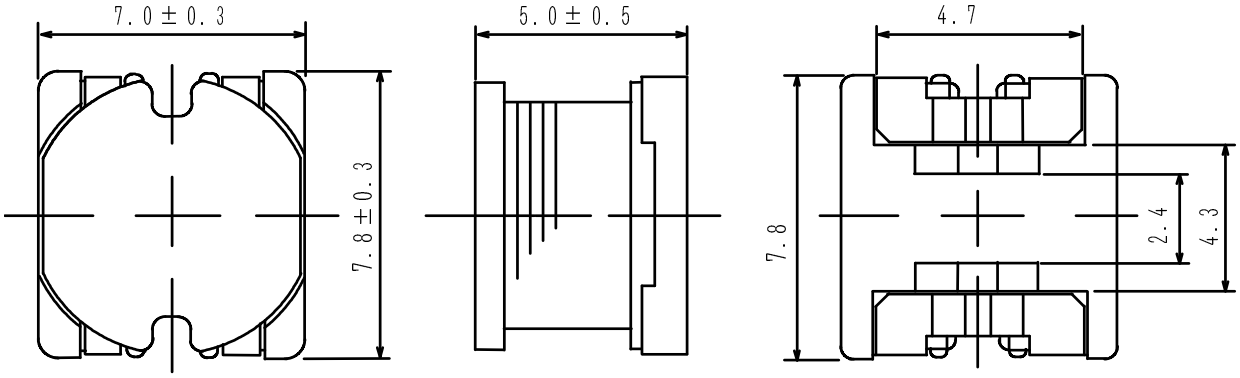

◆ Land Pattern (mm)

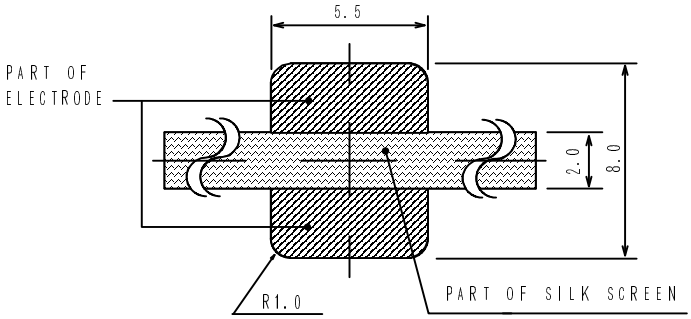

Type: CR75

◆ Specification

Part Name ※	Stamp	Inductance (μH) ※1	D.C.R. (mΩ) [MAX.] (at 20℃)	Rated Current (A)※2	S.R.F. (MHz) [TYP.]
CR75NP-1R2M□	1R2M	1.2±20%	15.6m	6.0	53.7
CR75NP-1R5M□	1R5M	1.5±20%	17.0m	5.5	45.6
CR75NP-2R2M□	2R2M	2.2±20%	19.5m	4.5	36.4
CR75NP-2R7M□	2R7M	2.7±20%	22.1m	4.2	31.1
CR75NP-3R3M□	3R3M	3.3±20%	24.7m	3.7	26.8
CR75NP-3R9M□	3R9M	3.9±20%	27.3m	3.5	24.6
CR75NP-4R7M□	4R7M	4.7±20%	30.0m	3.1	20.4
CR75NP-5R6M□	5R6M	5.6±20%	32.5m	2.8	20.0
CR75NP-6R8M□	6R8M	6.8±20%	36.4m	2.7	19.6
CR75NP-8R2M□	8R2M	8.2±20%	41.6m	2.5	18.0
CR75NP-1ØØK□	100K	10±10%	0.07	2.3	28
CR75NP-12ØK□	120K	12±10%	0.08	2.0	23
CR75NP-15ØK□	150K	15±10%	0.09	1.8	22
CR75NP-18ØK□	180K	18±10%	0.10	1.6	20
CR75NP-22ØK□	220K	22±10%	0.11	1.5	17
CR75NP-27ØK□	270K	27±10%	0.12	1.3	15
CR75NP-33ØK□	330K	33±10%	0.13	1.2	15
CR75NP-39ØK□	390K	39±10%	0.16	1.1	14
CR75NP-47ØK□	470K	47±10%	0.18	1.1	13
CR75NP-56ØK□	560K	56±10%	0.24	0.94	11
CR75NP-68ØK□	680K	68±10%	0.28	0.85	11
CR75NP-82ØK□	820K	82±10%	0.37	0.78	10
CR75NP-1Ø1K□	101K	100±10%	0.43	0.72	9.2
CR75NP-121K□	121K	120±10%	0.47	0.66	7.7
CR75NP-151K□	151K	150±10%	0.64	0.58	6.1
CR75NP-181K□	181K	180±10%	0.71	0.51	5.8
CR75NP-221K□	221K	220±10%	0.96	0.49	5.2
CR75NP-271K□	271K	270±10%	1.11	0.42	4.8
CR75NP-331K□	331K	330±10%	1.26	0.40	4.3
CR75NP-391K□	391K	390±10%	1.77	0.36	4.3
CR75NP-471K□	471K	470±10%	1.96	0.34	3.8

Type: CR75

※ Description of part name

CR75NP-1R2M□
- B Box
- C Carrier Tape

※1:Measuring frequency: 1.2μH ～ 8.2μH ; at 7.96 MHz
10μH ～ 82μH ; at 2.52 MHz
100μH ～ 470μH ; at 1 kHz

※2. Rated current: The D.C. current at which the inductance decreases to 90% of it's initial value or when △t=40℃, whichever is lower(Ta=20℃).

Компания «ЭлектроПласт» предлагает заключение долгосрочных отношений при поставках импортных электронных компонентов на взаимовыгодных условиях!

Наши преимущества:

- Оперативные поставки широкого спектра электронных компонентов отечественного и импортного производства напрямую от производителей и с крупнейших мировых складов;
- Поставка более 17-ти миллионов наименований электронных компонентов;
- Поставка сложных, дефицитных, либо снятых с производства позиций;
- Оперативные сроки поставки под заказ (от 5 рабочих дней);
- Экспресс доставка в любую точку России;
- Техническая поддержка проекта, помощь в подборе аналогов, поставка прототипов;
- Система менеджмента качества сертифицирована по Международному стандарту ISO 9001;
- Лицензия ФСБ на осуществление работ с использованием сведений, составляющих государственную тайну;
- Поставка специализированных компонентов (Xilinx, Altera, Analog Devices, Intersil, Interpoint, Microsemi, Aeroflex, Peregrine, Syfer, Eurofarad, Texas Instrument, Miteq, Cobham, E2V, MA-COM, Hittite, Mini-Circuits,General Dynamics и др.);

Помимо этого, одним из направлений компании «ЭлектроПласт» является направление «Источники питания». Мы предлагаем Вам помощь Конструкторского отдела:

- Подбор оптимального решения, техническое обоснование при выборе компонента;
- Подбор аналогов;
- Консультации по применению компонента;
- Поставка образцов и прототипов;
- Техническая поддержка проекта;
- Защита от снятия компонента с производства.

Как с нами связаться

Телефон: 8 (812) 309 58 32 (многоканальный)
Факс: 8 (812) 320-02-42
Электронная почта: org@eplast1.ru
Адрес: 198099, г. Санкт-Петербург, ул. Калинина, дом 2, корпус 4, литера А.