MICRO SWITCH
A DIVISION OF MINNEAPOLIS-HONEYWELL REGULATOR COMPANY
FREEPORT ILLINOIS
FED. MFR. CODE 91929

SWITCH – ENCLOSED

CATALOG LISTING
DTF2-2RQN8-LH
(LEFT HAND)

(M)DTF2-2RQN8
ISSUE 1
REPLACES
SR 11483
RELEASE NO.
DRAWING NUMBER
M DTF2-2RQN8-LH
ISSUE
CHECK
CHECK
CHECK
DRAWN
L S D 15 MAY 61
PO-50370-003

REVISIONS		
A	SR 11483	M B F 14 FEB 64
B	CO 46992-C	CJH 7 OCT 80
C	CO 51000-C	CJH 18 OCT 83
D	C054997	TSK 10 NOV 84
E	C072788	G J W 14 SEP 92
F	CO 76967	J D B 3 NOV 93

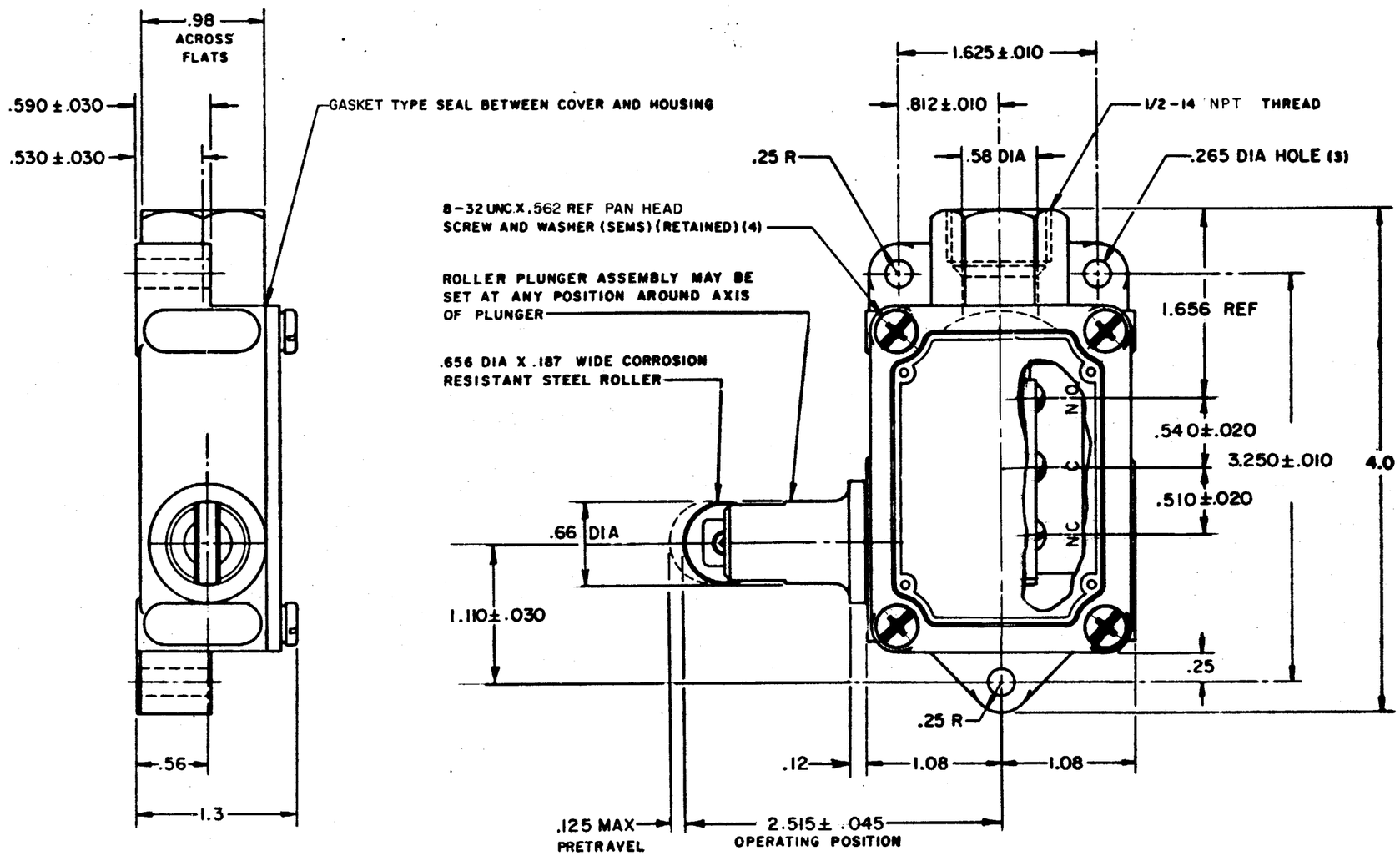

NOTE –

1 – 4-40UNC X .125 REF ROUND HEAD TERMINAL SCREW AND LOCKWASHER (6)
2 – IT IS ESSENTIAL TO PREVENT ENTRANCE OF HARMFUL AGENTS THRU THE CONDUIT OPENINGS TO OBTAIN FULL BENEFITS OF THE WATERPROOF CONSTRUCTION PROVIDED IN THIS UNIT

THIS DRAWING COVERS A PROPRIETARY ITEM AND IS THE PROPERTY OF MICRO SWITCH, A DIVISION OF MINNEAPOLIS-HONEYWELL REGULATOR CO. THIS DRAWING IS NOT TO BE COPIED OR USED WITHOUT THE APPROVAL OF MICRO SWITCH.

CHARACTERISTICS	ELECTRICAL DATA	SCALE FULL
OPERATING FORCE — — — — — 8 LB MAX	CONTACT ARRANGEMENT D P D T	DO NOT SCALE PRINT
RELEASE FORCE — — — — — 1 1/2 LB MIN	-L59- 10 A-125 OR 250 VAC; 0.3 A-125 VDC; 0.15 A-250 VDC	UNLESS OTHERWISE SPECIFIED DIMENSIONS ARE IN INCHES
DIFFERENTIAL TRAVEL — — — — — .060 MAX		TOLERANCES ARE: ONE PLACE (.0) ±.030; TWO PLACE (.00) ±.015; THREE PLACE (.000) ±.004; ANGLES ±
OVERTRAVEL — — — — — — — — — .125 MIN		
SWITCH BASIC REPLACEMENT — — DT-2R-A7		WEIGHT

Компания «ЭлектроПласт» предлагает заключение долгосрочных отношений при поставках импортных электронных компонентов на взаимовыгодных условиях!

Наши преимущества:

- Оперативные поставки широкого спектра электронных компонентов отечественного и импортного производства напрямую от производителей и с крупнейших мировых складов;
- Поставка более 17-ти миллионов наименований электронных компонентов;
- Поставка сложных, дефицитных, либо снятых с производства позиций;
- Оперативные сроки поставки под заказ (от 5 рабочих дней);
- Экспресс доставка в любую точку России;
- Техническая поддержка проекта, помощь в подборе аналогов, поставка прототипов;
- Система менеджмента качества сертифицирована по Международному стандарту ISO 9001;
- Лицензия ФСБ на осуществление работ с использованием сведений, составляющих государственную тайну;
- Поставка специализированных компонентов (Xilinx, Altera, Analog Devices, Intersil, Interpoint, Microsemi, Aeroflex, Peregrine, Syfer, Eurofarad, Texas Instrument, Miteq, Cobham, E2V, MA-COM, Hittite, Mini-Circuits,General Dynamics и др.);

Помимо этого, одним из направлений компании «ЭлектроПласт» является направление «Источники питания». Мы предлагаем Вам помощь Конструкторского отдела:

- Подбор оптимального решения, техническое обоснование при выборе компонента;
- Подбор аналогов;
- Консультации по применению компонента;
- Поставка образцов и прототипов;
- Техническая поддержка проекта;
- Защита от снятия компонента с производства.

Как с нами связаться

Телефон: 8 (812) 309 58 32 (многоканальный)
Факс: 8 (812) 320-02-42
Электронная почта: org@eplast1.ru
Адрес: 198099, г. Санкт-Петербург, ул. Калинина, дом 2, корпус 4, литера А.