DWG. NO.	PC-11478
ISSUE	REVISIONS

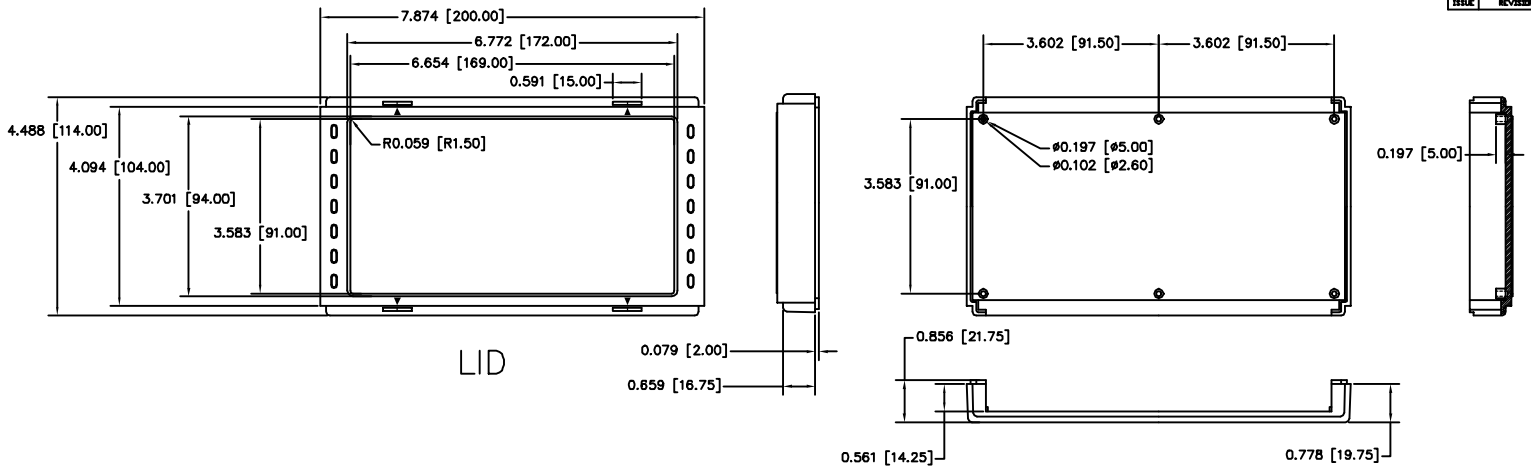

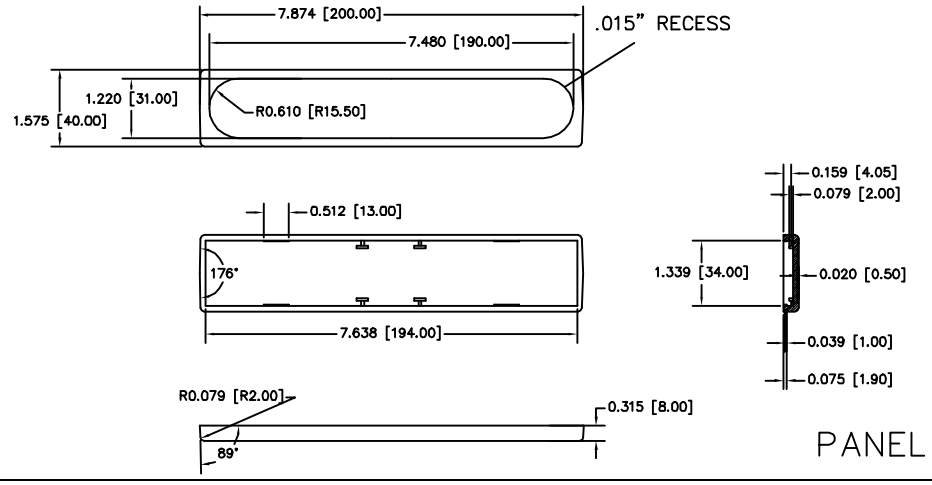

		ITEM	REQ'D.	PART NO.	DESCRIPTION
	TOLERANCES: ±.030 BETWEEN HOLE CENTERS ±.005 FROM SHOULDER EDGE ±.030 FROM A JOINT SURFACE ±.063 BETWEEN ASSEMBLED SURFACES UNLESS OTHERWISE SPECIFIED	DRAT.	AS NOTED	SCALE	NAME PLASTICASE STYLE I 7.87 X 4.76 X 1.57
		FINISH	AS NOTED	BUD INDUSTRIES, INC. WILLOUGHBY, OHIO	
		DR. RD	10-13-08		
		CH.			
QTY.	USED ON	APP.			

DWG. NO.	PC-11478
ISSUE	REVISIONS

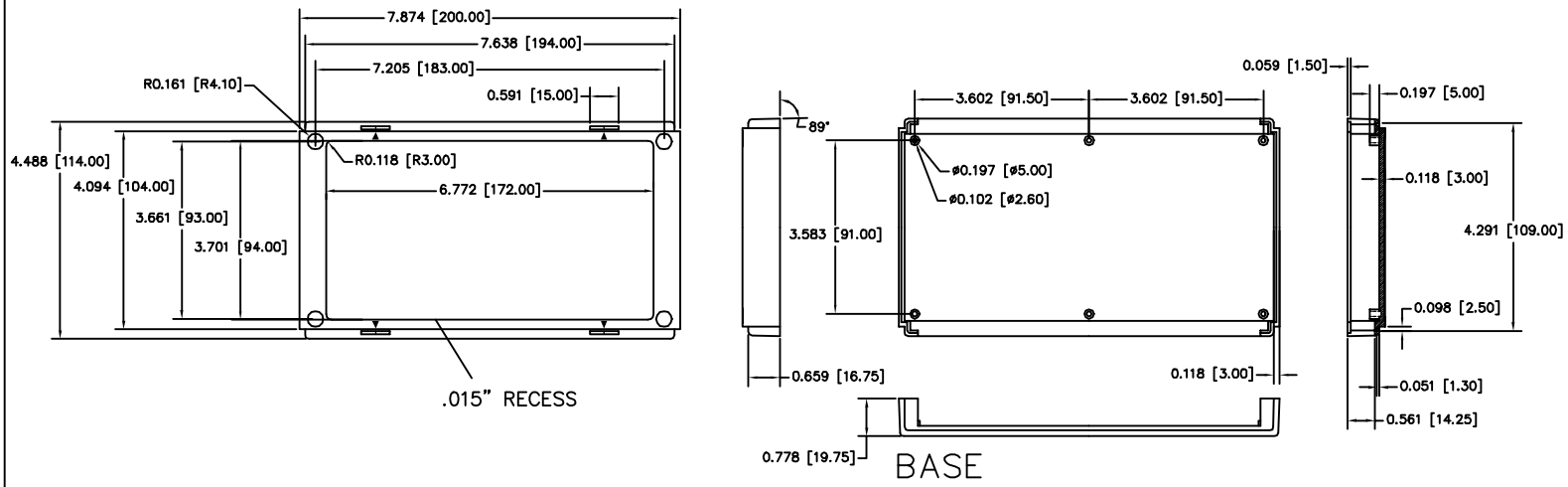

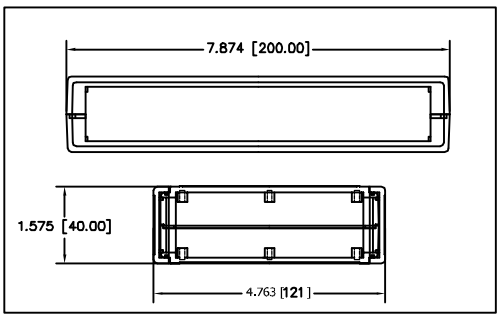

MATERIAL : HIGH IMPACT UL- 94-HB ABS .
COLOR:
LID & BASE ARE MOLDED IN LIGHT GREY COLOR
FRONT & END PANELS
ARE MOLDED IN DARK GREY COLOR
FINISH:
FRONT & END PANELS ARE SMOOTH WITH TEXTURE ONLY IN THE RECESS AREA.
LID & BASE ARE SMOOTH WITH TEXTURE ONLY IN OUTSIDE RAISED AREA.
SIX (6) INTERNAL BOSSES ON BASE & LID ARE
AVAILABLE FOR PCB ASSEMBLY. USE M2.5 OR
#4 STD SHEET METAL SCREWS.
ALL DIMENSIONAL TOLERANCES ARE +/-.015
RUBBER FEET PART NUMBER ——— AVAILABLE AS ACCESSORY

		ITEM	REQ'D.	PART NO.	DESCRIPTION
	TOLERANCES: ±.030 BETWEEN HOLE CENTERS ±.005 FROM SHOULDER EDGE ±.030 FROM A JOINT SURFACE ±.063 BETWEEN ASSEMBLED SURFACES UNLESS OTHERWISE SPECIFIED	DRAT.	AS NOTED	SCALE	NAME PLASTICASE STYLE I 7.87 X 4.76 X 1.57
		FINISH	AS NOTED	BUD INDUSTRIES, INC. WILLOUGHBY, OHIO	
		DR. RD	10-13-08		
		CH.			
QTY.	USED ON	APP.			

DWG. NO.	PC-11478

Компания «ЭлектроПласт» предлагает заключение долгосрочных отношений при поставках импортных электронных компонентов на взаимовыгодных условиях!

Наши преимущества:

- Оперативные поставки широкого спектра электронных компонентов отечественного и импортного производства напрямую от производителей и с крупнейших мировых складов;
- Поставка более 17-ти миллионов наименований электронных компонентов;
- Поставка сложных, дефицитных, либо снятых с производства позиций;
- Оперативные сроки поставки под заказ (от 5 рабочих дней);
- Экспресс доставка в любую точку России;
- Техническая поддержка проекта, помощь в подборе аналогов, поставка прототипов;
- Система менеджмента качества сертифицирована по Международному стандарту ISO 9001;
- Лицензия ФСБ на осуществление работ с использованием сведений, составляющих государственную тайну;
- Поставка специализированных компонентов (Xilinx, Altera, Analog Devices, Intersil, Interpoint, Microsemi, Aeroflex, Peregrine, Syfer, Eurofarad, Texas Instrument, Miteq, Cobham, E2V, MA-COM, Hittite, Mini-Circuits,General Dynamics и др.);

Помимо этого, одним из направлений компании «ЭлектроПласт» является направление «Источники питания». Мы предлагаем Вам помощь Конструкторского отдела:

- Подбор оптимального решения, техническое обоснование при выборе компонента;
- Подбор аналогов;
- Консультации по применению компонента;
- Поставка образцов и прототипов;
- Техническая поддержка проекта;
- Защита от снятия компонента с производства.

Как с нами связаться

Телефон: 8 (812) 309 58 32 (многоканальный)
Факс: 8 (812) 320-02-42
Электронная почта: org@eplast1.ru
Адрес: 198099, г. Санкт-Петербург, ул. Калинина, дом 2, корпус 4, литера А.