| DWG. NO. | PC-11478 |
|---|---|
| ISSUE | REVISIONS |

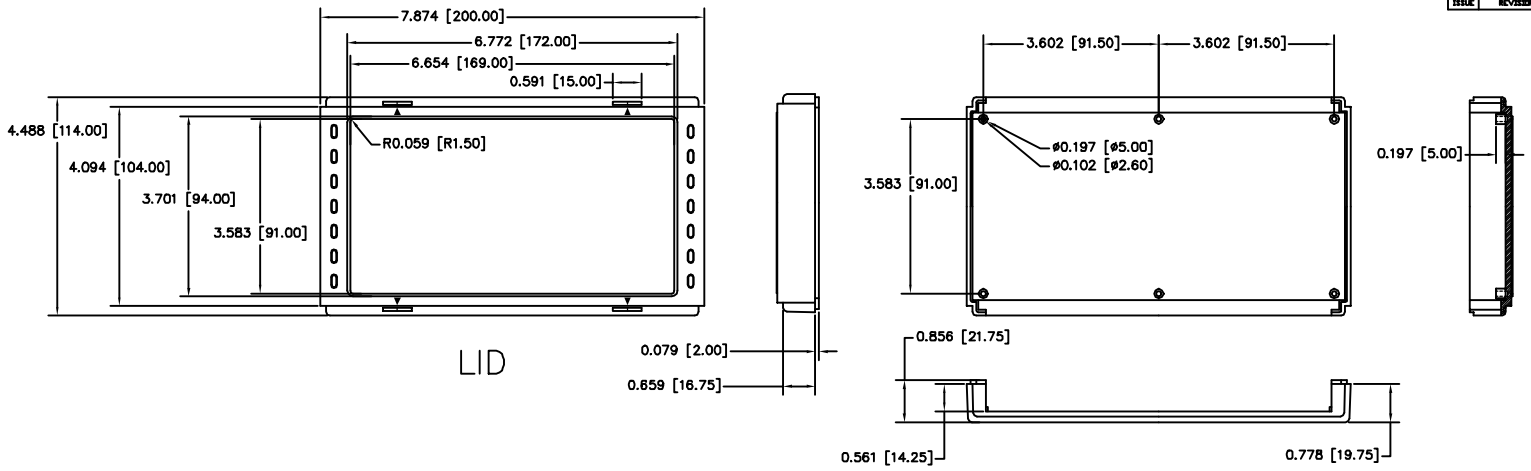


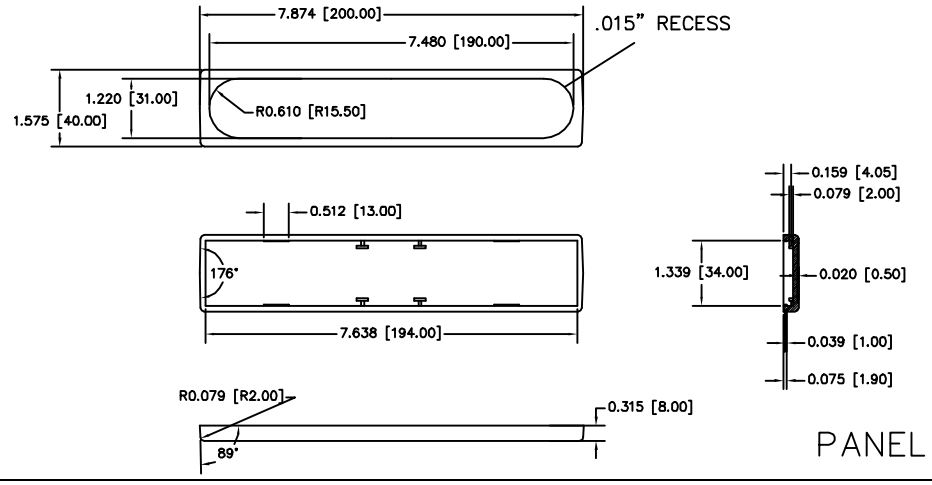


| | | ITEM | REQ'D. | PART NO. | DESCRIPTION |
|---|---|---|---|---|---|
| | TOLERANCES: ±.030 BETWEEN HOLE CENTERS ±.005 FROM SHOULDER EDGE ±.030 FROM A JOINT SURFACE ±.063 BETWEEN ASSEMBLED SURFACES UNLESS OTHERWISE SPECIFIED | DRAT. | AS NOTED | SCALE | NAME PLASTICASE STYLE I 7.87 X 4.76 X 1.57 |
| | | FINISH | AS NOTED | BUD INDUSTRIES, INC. WILLOUGHBY, OHIO | |
| | | DR. RD | 10-13-08 | | |
| | | CH. | | | |
| QTY. | USED ON | APP. | | | |

| DWG. NO. | PC-11478 |
|---|---|
| ISSUE | REVISIONS |

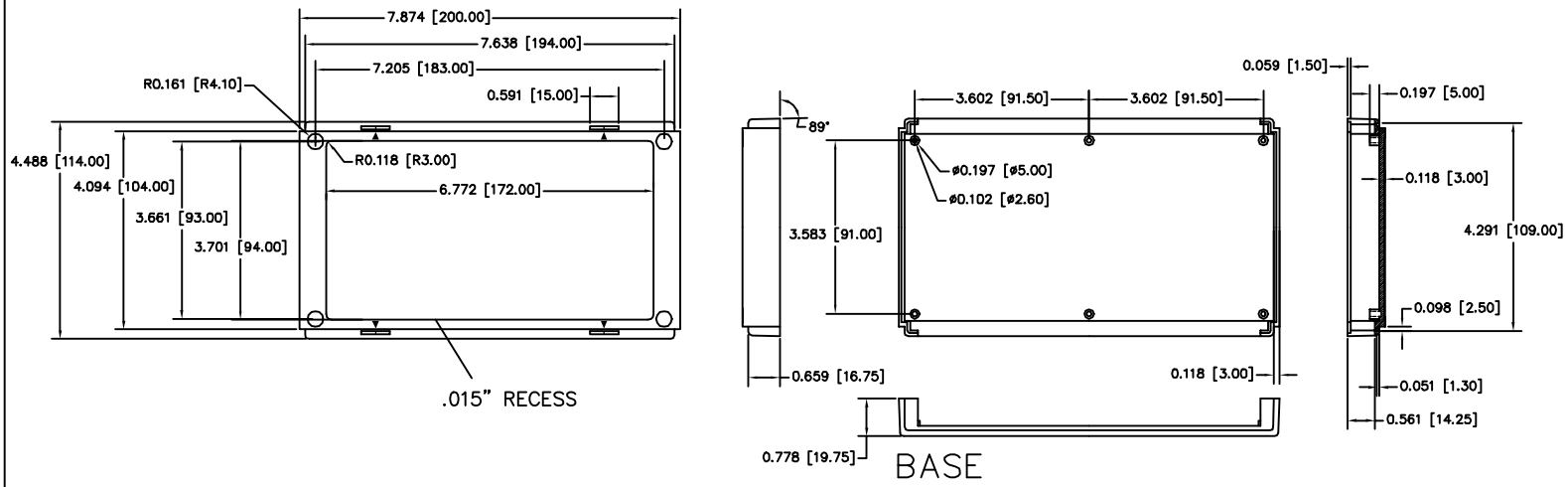


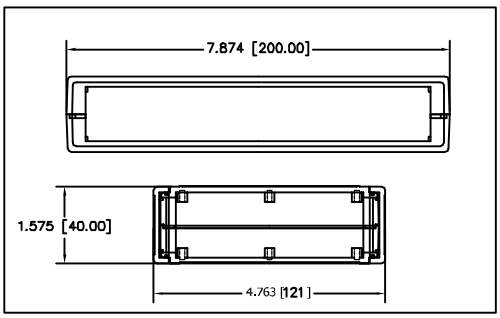


MATERIAL : HIGH IMPACT UL- 94-HB ABS .
COLOR:
LID & BASE ARE MOLDED IN LIGHT GREY COLOR
FRONT & END PANELS
ARE MOLDED IN DARK GREY COLOR
FINISH:
FRONT & END PANELS ARE SMOOTH WITH TEXTURE ONLY IN THE RECESS AREA.
LID & BASE ARE SMOOTH WITH TEXTURE ONLY IN OUTSIDE RAISED AREA.
SIX (6) INTERNAL BOSSES ON BASE & LID ARE
AVAILABLE FOR PCB ASSEMBLY. USE M2.5 OR
#4 STD SHEET METAL SCREWS.
ALL DIMENSIONAL TOLERANCES ARE +/-.015
RUBBER FEET PART NUMBER ——— AVAILABLE AS ACCESSORY

| | | ITEM | REQ'D. | PART NO. | DESCRIPTION |
|---|---|---|---|---|---|
| | TOLERANCES: ±.030 BETWEEN HOLE CENTERS ±.005 FROM SHOULDER EDGE ±.030 FROM A JOINT SURFACE ±.063 BETWEEN ASSEMBLED SURFACES UNLESS OTHERWISE SPECIFIED | DRAT. | AS NOTED | SCALE | NAME PLASTICASE STYLE I 7.87 X 4.76 X 1.57 |
| | | FINISH | AS NOTED | BUD INDUSTRIES, INC. WILLOUGHBY, OHIO | |
| | | DR. RD | 10-13-08 | | |
| | | CH. | | | |
| QTY. | USED ON | APP. | | | |

| DWG. NO. | PC-11478 |
|---|---|

Компания «ЭлектроПласт» предлагает заключение долгосрочных отношений при поставках импортных электронных компонентов на взаимовыгодных условиях!

Наши преимущества:

- Оперативные поставки широкого спектра электронных компонентов отечественного и импортного производства напрямую от производителей и с крупнейших мировых складов;
- Поставка более 17-ти миллионов наименований электронных компонентов;
- Поставка сложных, дефицитных, либо снятых с производства позиций;
- Оперативные сроки поставки под заказ (от 5 рабочих дней);
- Экспресс доставка в любую точку России;
- Техническая поддержка проекта, помощь в подборе аналогов, поставка прототипов;
- Система менеджмента качества сертифицирована по Международному стандарту ISO 9001;
- Лицензия ФСБ на осуществление работ с использованием сведений, составляющих государственную тайну;
- Поставка специализированных компонентов (Xilinx, Altera, Analog Devices, Intersil, Interpoint, Microsemi, Aeroflex, Peregrine, Syfer, Eurofarad, Texas Instrument, Miteq, Cobham, E2V, MA-COM, Hittite, Mini-Circuits,General Dynamics и др.);

Помимо этого, одним из направлений компании «ЭлектроПласт» является направление «Источники питания». Мы предлагаем Вам помощь Конструкторского отдела:

- Подбор оптимального решения, техническое обоснование при выборе компонента;
- Подбор аналогов;
- Консультации по применению компонента;
- Поставка образцов и прототипов;
- Техническая поддержка проекта;
- Защита от снятия компонента с производства.

**Как с нами связаться**

**Телефон:** 8 (812) 309 58 32 (многоканальный)
**Факс:** 8 (812) 320-02-42
**Электронная почта:** org@eplast1.ru
**Адрес:** 198099, г. Санкт-Петербург, ул. Калинина, дом 2, корпус 4, литера А.