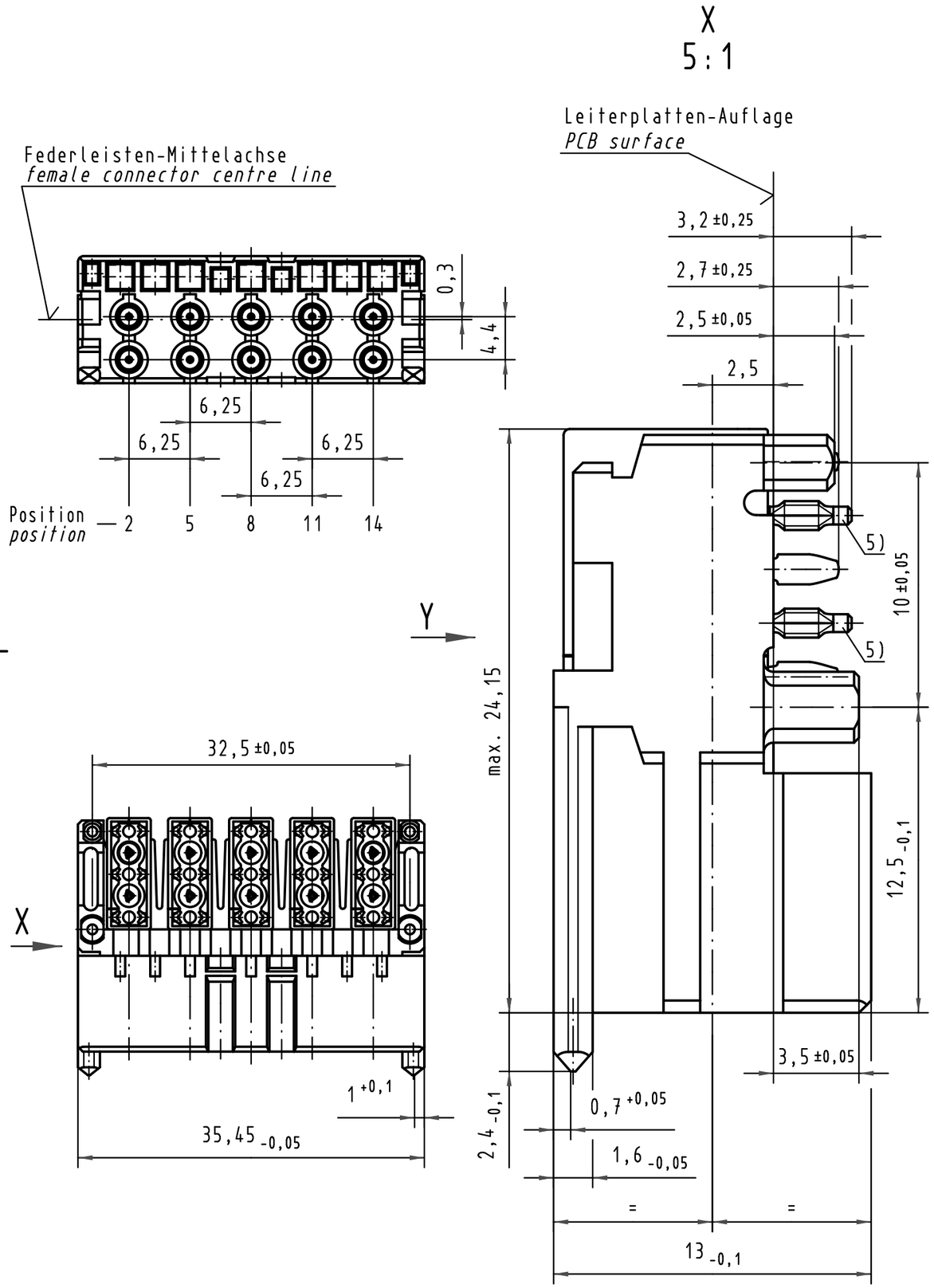

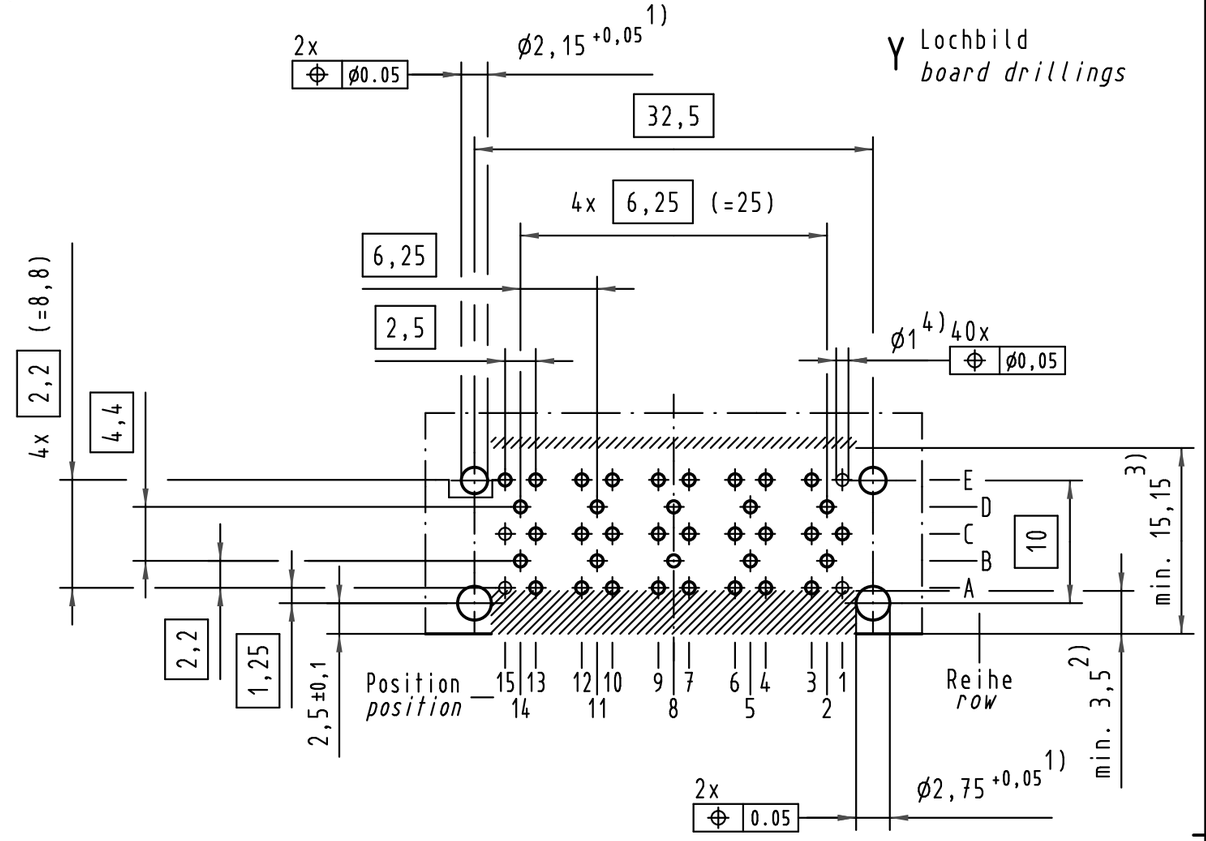

Reihe B,D ; Position 2,5,8,11,14 für Signalleitung
row B,D ; position 2,5,8,11,14 for signal-line
Reihe A,C,E ; Position 1,3,4,6,7,9,10,12,13,15 für Masseleitung
row A,C,E ; position 1,3,4,6,7,9,10,12,13,15 for ground-line

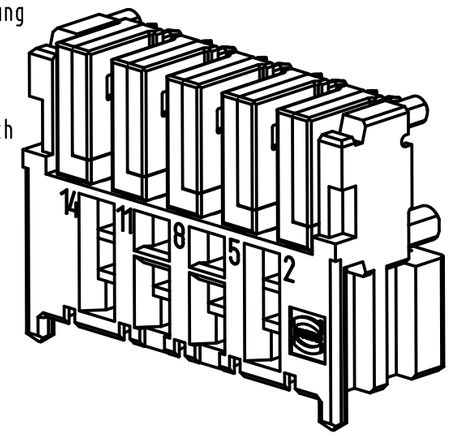

5) Einpreßzone in beliebiger Winkellage zur Längsachse möglich
5) press-in-zone in any angular position related to it's longitudinal axis possible
4) Für Einpreßverbindung DIN 41611-5-EE 1.0-AC
4) for press-in connection DIN 41611-5-EE 1.0-AC
3) Bauteilegrenze (gilt für beide Leiterplattenseiten)
3) limit area of components (valid for both pcb-sides)
2) Frei von Leiterbahnen, ausgenommen Anschlußaugen
2) no tracks, except solder eyes
1) Löcher nicht metallisiert
1) non-metallized drillings

All Dimensions in mm
Original Size DIN A 3

Techn. Character.

Nicht tolerierte Maße/*Free size tolerances*

Mod.	Dat.	Name		Dat.	Name	Maßstab/*Scale*
			Detail.	29.07.96	Rie.	2:1
			Insp.	29.07.96	Pa.	5:1
34650	08.02.08	Hage.	Stand.			
23838	20.03.98	Rie.				
19542						

HARTING Electronics GmbH & Co. KG
D-32339 ESPELKAMP

Mini-Koax-Modul,1.5SU-gewinkelt
10x50 Ohm,(5 Doppelk.),Einpreßtechnik
mini-coax-module,1.5SU-right angled
10x50 Ohm,(5 twin-con.),press-in

TB 07 31 100 0021

Blatt/*page*

Sub.

Alle Rechte vorbehalten/ *All rights reserved*

Компания «ЭлектроПласт» предлагает заключение долгосрочных отношений при поставках импортных электронных компонентов на взаимовыгодных условиях!

Наши преимущества:

- Оперативные поставки широкого спектра электронных компонентов отечественного и импортного производства напрямую от производителей и с крупнейших мировых складов;
- Поставка более 17-ти миллионов наименований электронных компонентов;
- Поставка сложных, дефицитных, либо снятых с производства позиций;
- Оперативные сроки поставки под заказ (от 5 рабочих дней);
- Экспресс доставка в любую точку России;
- Техническая поддержка проекта, помощь в подборе аналогов, поставка прототипов;
- Система менеджмента качества сертифицирована по Международному стандарту ISO 9001;
- Лицензия ФСБ на осуществление работ с использованием сведений, составляющих государственную тайну;
- Поставка специализированных компонентов (Xilinx, Altera, Analog Devices, Intersil, Interpoint, Microsemi, Aeroflex, Peregrine, Syfer, Eurofarad, Texas Instrument, Miteq, Cobham, E2V, MA-COM, Hittite, Mini-Circuits,General Dynamics и др.);

Помимо этого, одним из направлений компании «ЭлектроПласт» является направление «Источники питания». Мы предлагаем Вам помощь Конструкторского отдела:

- Подбор оптимального решения, техническое обоснование при выборе компонента;
- Подбор аналогов;
- Консультации по применению компонента;
- Поставка образцов и прототипов;
- Техническая поддержка проекта;
- Защита от снятия компонента с производства.

Как с нами связаться

Телефон: 8 (812) 309 58 32 (многоканальный)
Факс: 8 (812) 320-02-42
Электронная почта: org@eplast1.ru
Адрес: 198099, г. Санкт-Петербург, ул. Калинина, дом 2, корпус 4, литера А.