K4001B5C2 REV. A

REVISIONS			RELEASED	
REV.		DESCRIPTION	DATE	APPROVED
A		RELEASED TO PRODUCTION	13-01-16	MDM

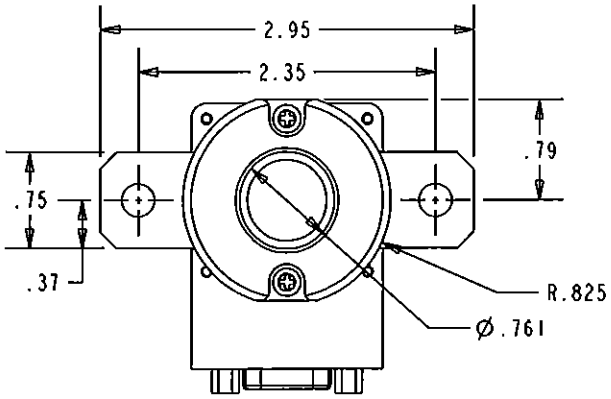

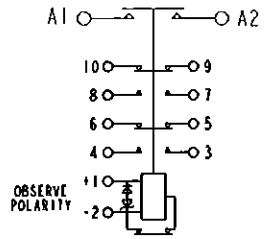

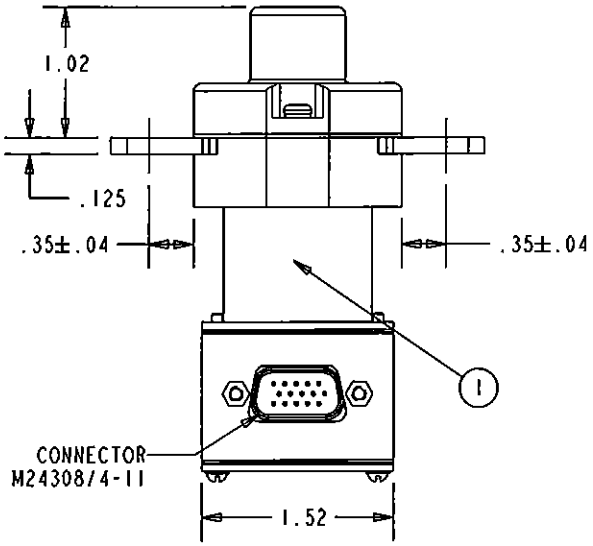

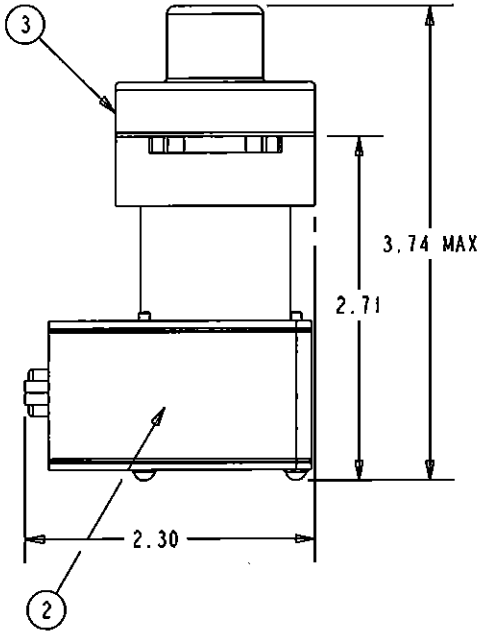

CONSTRUCTION	GASKET SEALED
MAIN CONTACTS	
CONFIGURATION	SPST N.O. (DOUBLE BREAK)
VOLTAGE	28 VDC
CURRENT	
RESISTIVE	400 AMPS
OVERLOAD	450 AMPS FOR 5 MIN
	1000 AMPS FOR 10 SEC.
INRUSH	1500 AMPS
RUPTURE	4000 AMPS
AUXILIARY CONTACTS	
CONFIGURATION	2 N.O., 2 N.C.
VOLTAGE	28 VDC
CURRENT	
RESISTIVE	5 AMPS
INDUCTIVE	2 AMPS
LAMP	1 AMP
LOW LEVEL	1 mA AT 28 VDC
COIL DATA	
DUTY CYCLE	CONTINUOUS (ECONOMIZED)
MAX OPERATE VOLTAGE	32 VDC
NOM OPERATE VOLTAGE	28 VDC
MAX PICKUP VOLTAGE	13 VDC AT 20°C (FIRST APPLICATION)
	16 VDC AT 85°C
DROPOUT VOLTAGE	9 VDC MAX
COIL CURRENT	
INRUSH	8 AMP MAX AT 32 VDC AND -40°C
HOLD	650 mA MAX AT 32 VDC AND 25°C
OPERATE TIME	35 mSEC MAX AT 18 TO 32 VDC
RELEASE TIME	20 mSEC MAX AT 28 VDC
BOUNCE TIME	5 mSEC MAX AT 18 TO 32 VDC
ENVIORNMENTAL DATA	
TEMPERATURE	-55°C TO 85°C
ALTITUDE	50,000 FEET
LIFE ELECTRICAL	50,000 CYCLES MIN.
LIFE MECHANICAL	100,000 CYCLES MIN.
WEIGHT MAX EST.	.61 LBS

NOTES:
1. COIL TRANSIENT VOLTAGE LIMITED TO ±42 VOLTS REFERENCED TO ZERO VOLTS.
2. AUXILIARY CONTACTS ARE GOLD PLATED.
3. 1 MILLIAMPERE RATING DOES NOT APPLY IF CONTACTS HAVE SWITCHED LOADS ABOVE 1 MILLIAMPERE.

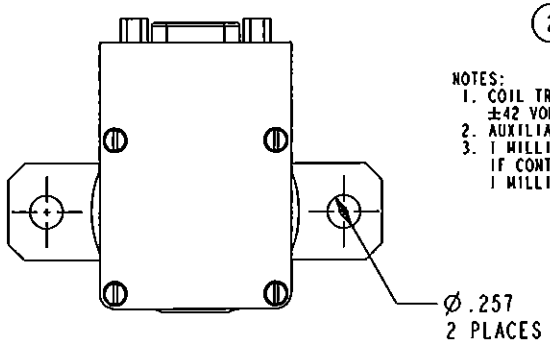

FIND NO	QTY REQD	PART OR IDENTIFYING NO	NOMENCLATURE OR DESCRIPTION	DRAWING OR SPECIFICATION	FSCM NO	TE PART NO	MATERIAL OR NOTE
3	1	47619-130	PRIMARY ASSEMBLY			9-1616983-1	
2	1	44900-018	SCHEMATIC DIAGRAM			4-1616974-7	
1	1	44899-036	NAME PLATE			9-1616983-9	

UNLESS OTHERWISE SPECIFIED DIMENSIONS ARE IN INCHES TOLERANCES ON

2 PL DEC.	3 PL DEC.	ANGLES
±.06	±.010	± 1°

DR BY	RSS	11-06-07
CHK BY	MDM	13-01-18
ENGR	RSS	11-06-07
MFG	DWA	13-01-18

SIZE A | CODE IDENT 74063 | SCALE 2:3 | SHEET 1 OF 1

TE Harrison Division 175 N. DIAMOND STREET MANSFIELD, OHIO 44902

CONTACTOR - SPST N.O. DB
400 AMP, 28 VDC

DWG NO. K4001B5C2

REF TE PN 8-1616982-7

Компания «ЭлектроПласт» предлагает заключение долгосрочных отношений при поставках импортных электронных компонентов на взаимовыгодных условиях!

Наши преимущества:

- Оперативные поставки широкого спектра электронных компонентов отечественного и импортного производства напрямую от производителей и с крупнейших мировых складов;
- Поставка более 17-ти миллионов наименований электронных компонентов;
- Поставка сложных, дефицитных, либо снятых с производства позиций;
- Оперативные сроки поставки под заказ (от 5 рабочих дней);
- Экспресс доставка в любую точку России;
- Техническая поддержка проекта, помощь в подборе аналогов, поставка прототипов;
- Система менеджмента качества сертифицирована по Международному стандарту ISO 9001;
- Лицензия ФСБ на осуществление работ с использованием сведений, составляющих государственную тайну;
- Поставка специализированных компонентов (Xilinx, Altera, Analog Devices, Intersil, Interpoint, Microsemi, Aeroflex, Peregrine, Syfer, Eurofarad, Texas Instrument, Miteq, Cobham, E2V, MA-COM, Hittite, Mini-Circuits,General Dynamics и др.);

Помимо этого, одним из направлений компании «ЭлектроПласт» является направление «Источники питания». Мы предлагаем Вам помощь Конструкторского отдела:

- Подбор оптимального решения, техническое обоснование при выборе компонента;
- Подбор аналогов;
- Консультации по применению компонента;
- Поставка образцов и прототипов;
- Техническая поддержка проекта;
- Защита от снятия компонента с производства.

Как с нами связаться

Телефон: 8 (812) 309 58 32 (многоканальный)
Факс: 8 (812) 320-02-42
Электронная почта: org@eplast1.ru
Адрес: 198099, г. Санкт-Петербург, ул. Калинина, дом 2, корпус 4, литера А.