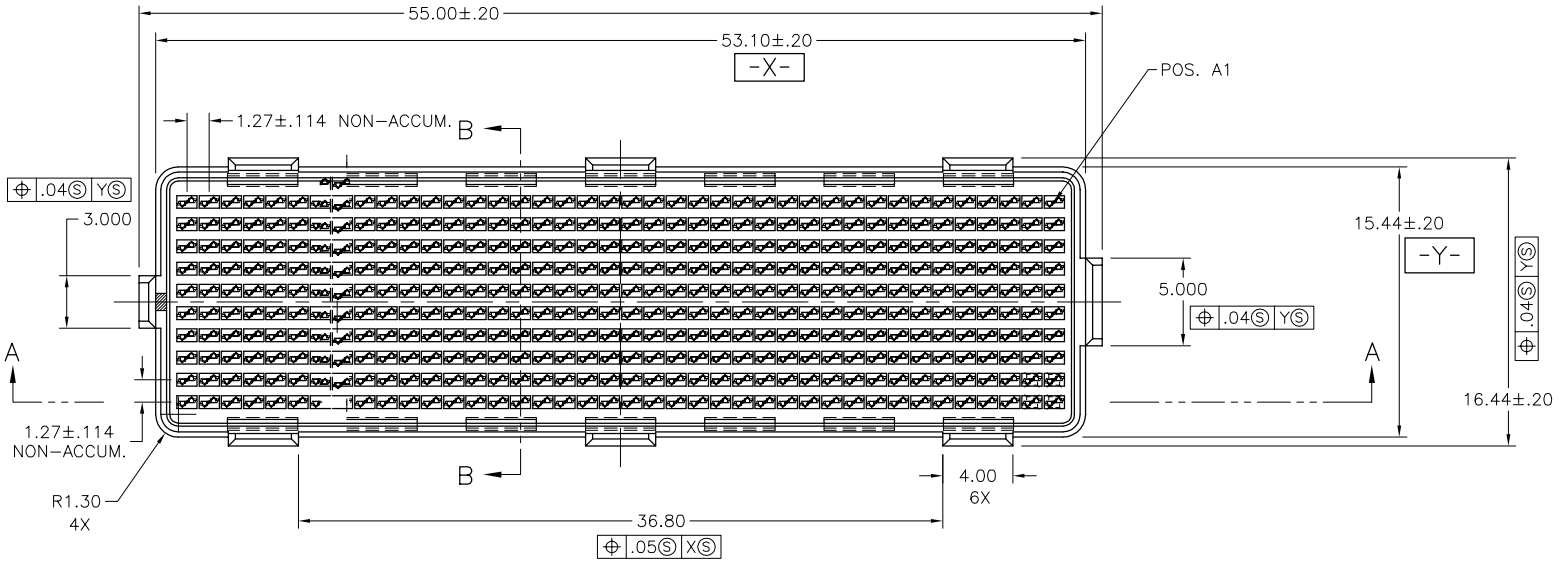
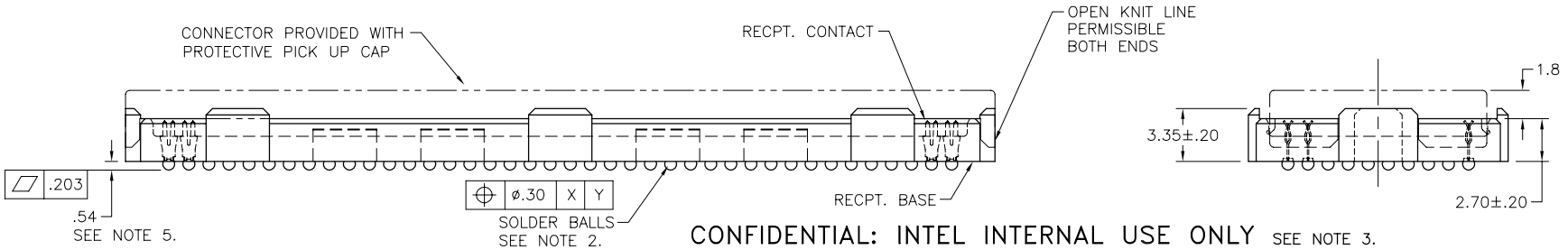
Copyright FCI

FCIconnect.com

PRODUCT NO.	SOLDER BALL MATERIAL	CONTACT PLATING
74220-001	EUTECTIC SnPb	15-40u"/.38-1.02um Au
74220-001LF	SnAgCu LEAD FREE ⑥⑦	OVER 30-120u"/.76-3.05um Ni





CONFIDENTIAL: INTEL INTERNAL USE ONLY SEE NOTE 3.

ltr	ecn no	dr	date
A	V71483	DRW	10-14-97
B	V80713	DRW	4.17.98
C	V81013	DRW	6.2.98
D	V00181	HLJ	9.07.00
E	V04-0940	VS	10/27/04
F	V05-1071	DAI	12/21/05
G	V06-0560	LP	2006/06/23

sheet index	revision	G	G	G
	sheet	1	2	3

mat'l. code: SEE NOTE 1

surface ASME Y14.5 / tolerance ASME Y14.5

tolerances unless otherwise specified

angles ±2°

linear .X ±.3, .XX ±.13, .XXX ±.051

dr	M.J.WENDEL	970917
engr	T.LEMKE	10.14.97
chr	T.LEMKE	10.14.97
appd	T.LEMKE	10.14.97

projection

mm

scale 3:1

product family: MEG-ARRAY

title: 4mm RECPT. ASSY 10X40= 400 POS.

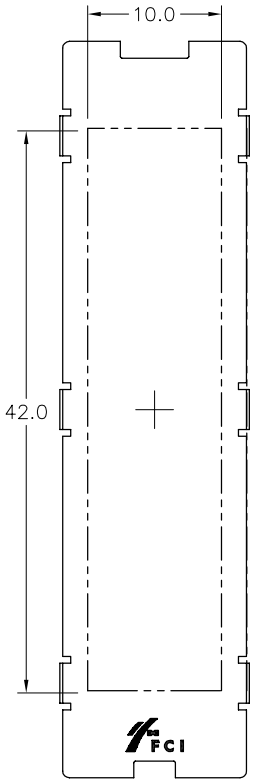
dwg no 74220 | sheet 1 of 3 | size A4

type: CUSTOMER Drawing

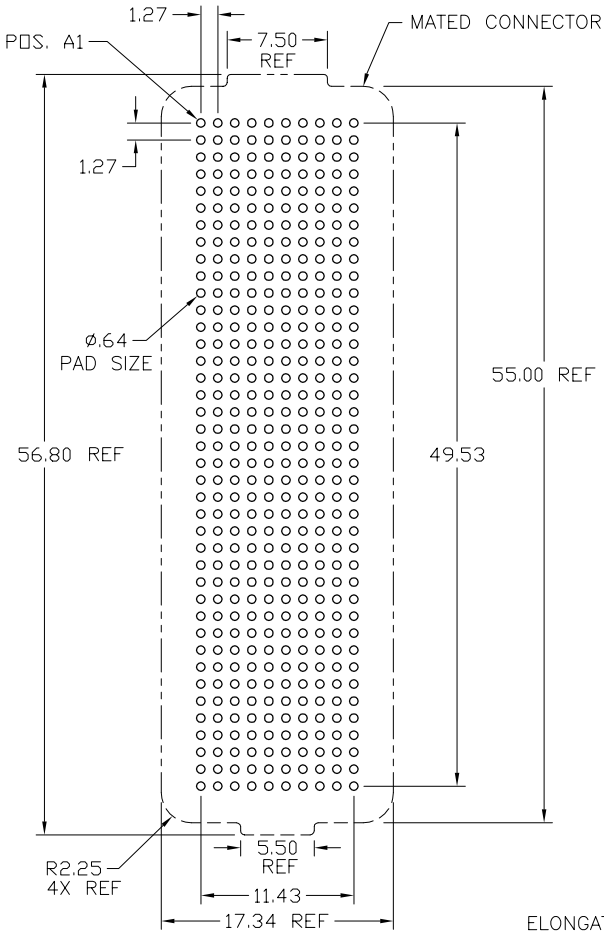
form: A4mmXLc

PDM: Rev:G STATUS:Released Printed: Oct 21, 2010

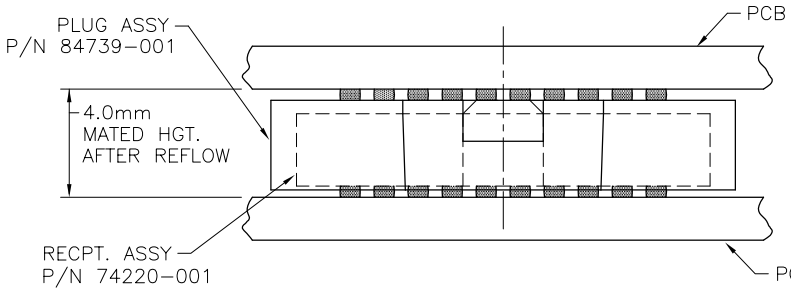
Copyright FCI



PICK UP CAP
FLAT AREA

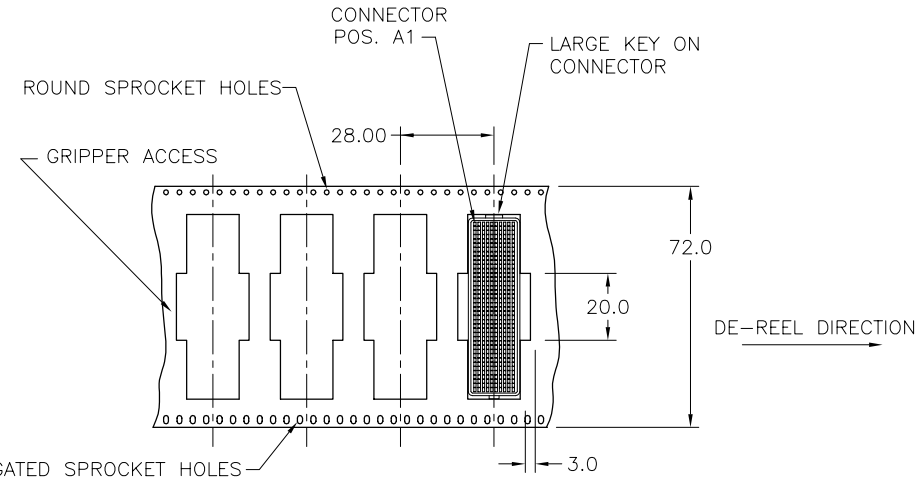


BOARD PATTERN



MATED HEIGHT AFTER REFLOW IS BASED ON ø .64mm PAD (METAL-DEFINED)
AND .13mm SOLDER PASTE STENCIL THICKNESS.

END VIEW – MATED CONNECTORS SCALE NONE



TAPE & REEL PACKAGING SCALE NONE

CONFIDENTIAL: INTEL INTERNAL USE ONLY. SEE NOTE 3.

mat'l. code: SEE NOTE 1	surface: ASME Y14.5	tolerance: ASME Y14.5	projection
product family: MEG-ARRAY			
title: 4mm RECPT. ASSY 10X40= 400 POS.			
dwg no: 74220	sheet 2 of 3	size: A4	
type: CUSTOMER Drawing			

ltr	ecn no	dr	date
G			

tolerances unless otherwise specified
angles 0° ±2°
linear .X ±.3, .XX ±.13, .XXX ±.051
mm
scale 2:1

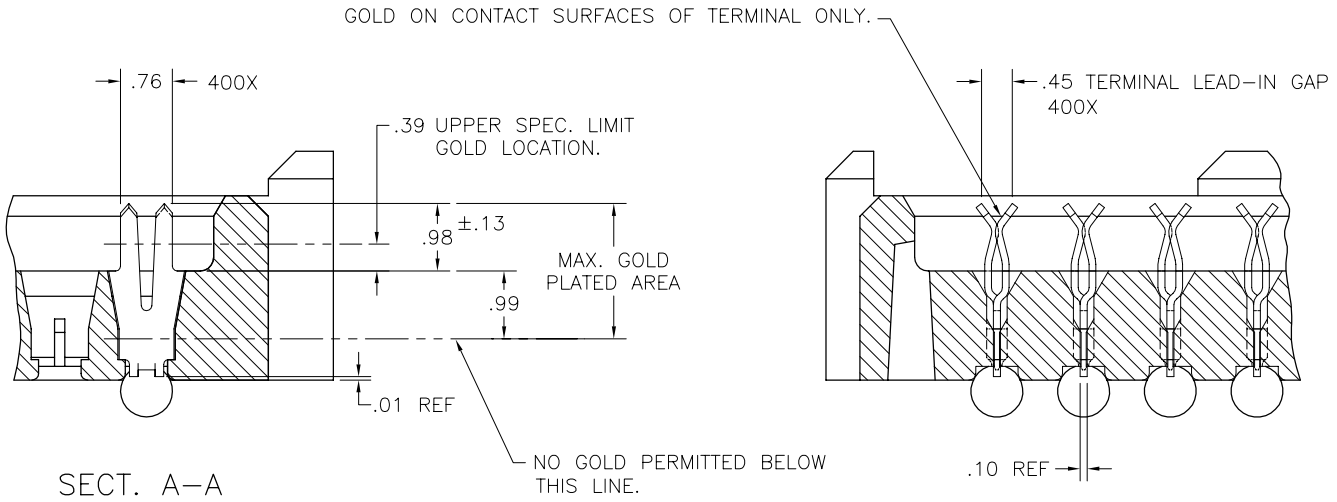
dr	M.J.WENDEL	970917
engr	T.LEMKE	10.14.97
chr	T.LEMKE	10.14.97
appd	T.LEMKE	10.14.97

sheet index	revision sheet

form: A4mmXLc

PDM: Rev:G STATUS: Released Printed: Oct 21, 2010

Copyright FCI.



SECT. A–A

SECT.B–B
ROTATED 90° C.W.

NOTES:

1. MAT'L:
   HOUSING: LCP (GRADE PROPRIETARY).
   CONTACT: BeCu/C17200.

   PLATING:
   CONTACT: 15–40u"/.38–1.02um Au OVER 30–120u"/.76–3.05um Ni.
   SOLDER BALL: (SEE TABLE ON SHEET1)
   EUTECTIC SnPb OR LEAD FREE
   95.5Sn/4Ag/0.5Cu

2. SOLDER BALLS WILL NOT BE PERFECT SPHERICAL SHAPE DUE TO REFLOW ATTACHMENT. NOMINAL INITIAL SOLDER BALL ø.76 (.030").
3. DRAWING NO. 74221 TO BE USED FOR INTEL CUSTOMERS (OEM).
4. REFER TO 07–747 INTEL PROCUREMENT SPEC.
5. SOLDER BALL HEIGHT TOLERANCE PENDING FINAL AGREEMENT.
6. FOR PROPER APPLICATION FOLLOW FCI APPLICATION SPECIFICATION GS–20–033 LEAD FREE SOLDER BALLS WILL NOT SOLDER PROPERLY IN A LEADED SOLDER PROCESS DUE TO A HIGHER REFLOW TEMPERATURE. LEAD FREE PRODUCT IS THERFORE NOT BACKWARDS COMPATIBLE WITH LEADED OR SOME SOLDERING APPLICATIONS. REFERENCE FCI APPLICATION SPECIFICATION
7. THIS PRODUCT MEETS EUROPEAN UNION DIRECTIVES AND OTHER COUNTRY REGULATIONS AS DESCRIBED IN GS–22–008 PRODUCT MEETING THIS DIRECTIVE IS IDENTIFIED IN THE LOT CODE NUMBER MARKED ON EACH PART BY HAVING AN "X" IN THE SEVENTH CHARACTER POSITION

CONFIDENTIAL: INTEL INTERNAL USE ONLY SEE NOTE 3.

| | | |

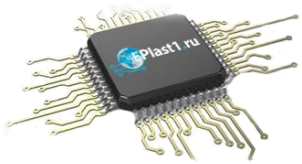
Компания «ЭлектроПласт» предлагает заключение долгосрочных отношений при поставках импортных электронных компонентов на взаимовыгодных условиях!

Наши преимущества:

- Оперативные поставки широкого спектра электронных компонентов отечественного и импортного производства напрямую от производителей и с крупнейших мировых складов;
- Поставка более 17-ти миллионов наименований электронных компонентов;
- Поставка сложных, дефицитных, либо снятых с производства позиций;
- Оперативные сроки поставки под заказ (от 5 рабочих дней);
- Экспресс доставка в любую точку России;
- Техническая поддержка проекта, помощь в подборе аналогов, поставка прототипов;
- Система менеджмента качества сертифицирована по Международному стандарту ISO 9001;
- Лицензия ФСБ на осуществление работ с использованием сведений, составляющих государственную тайну;
- Поставка специализированных компонентов (Xilinx, Altera, Analog Devices, Intersil, Interpoint, Microsemi, Aeroflex, Peregrine, Syfer, Eurofarad, Texas Instrument, Miteq, Cobham, E2V, MA-COM, Hittite, Mini-Circuits,General Dynamics и др.);

Помимо этого, одним из направлений компании «ЭлектроПласт» является направление «Источники питания». Мы предлагаем Вам помощь Конструкторского отдела:

- Подбор оптимального решения, техническое обоснование при выборе компонента;
- Подбор аналогов;
- Консультации по применению компонента;
- Поставка образцов и прототипов;
- Техническая поддержка проекта;
- Защита от снятия компонента с производства.



Как с нами связаться

Телефон: 8 (812) 309 58 32 (многоканальный)
Факс: 8 (812) 320-02-42
Электронная почта: org@eplast1.ru
Адрес: 198099, г. Санкт-Петербург, ул. Калинина, дом 2, корпус 4, литера А.