THIS DRAWING IS UNPUBLISHED. RELEASED FOR PUBLICATION -,- .
© COPYRIGHT - By -TE CONNECTIVITY ALL RIGHTS RESERVED.

LOC	DIST
HB	—

REVISIONS

P	LTR	DESCRIPTION	DATE	DWN	APVD
	D1	CHANGE LOGO&ADD LINE IDENTIFICATION ECO-12-001771	21Aug2012	YS.H	BH.Y
	E	UNIFY THE GROOVE OF GLUE ECO-15-012528	21Aug2012	YS.H	CSM

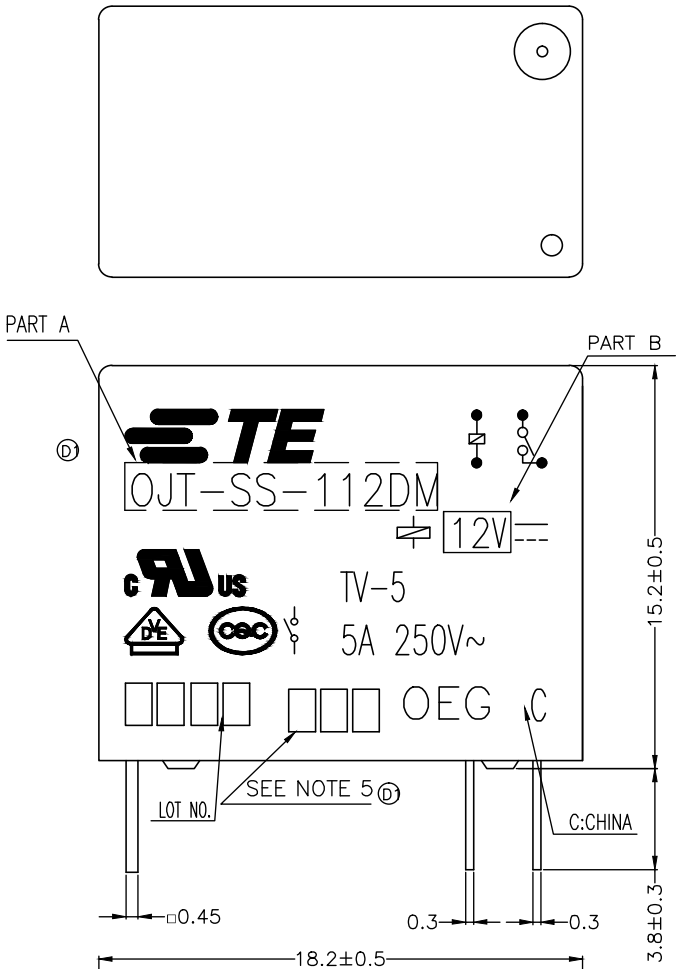

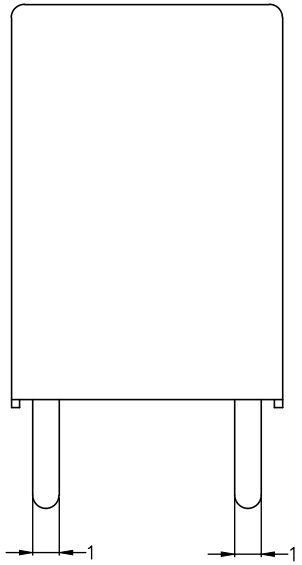

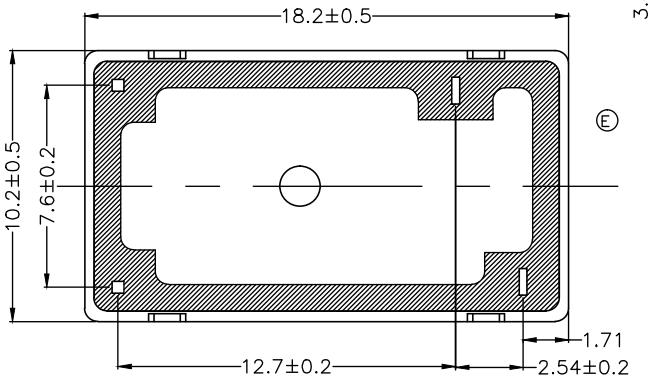

Diagram dimension	Tolerance
0.99mm max.	±0.1mm
1 - 2.99mm	±0.2mm
3mm min.	±0.3mm

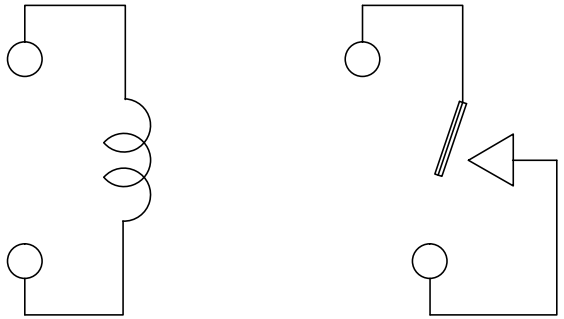

CONNECTION FIGURE

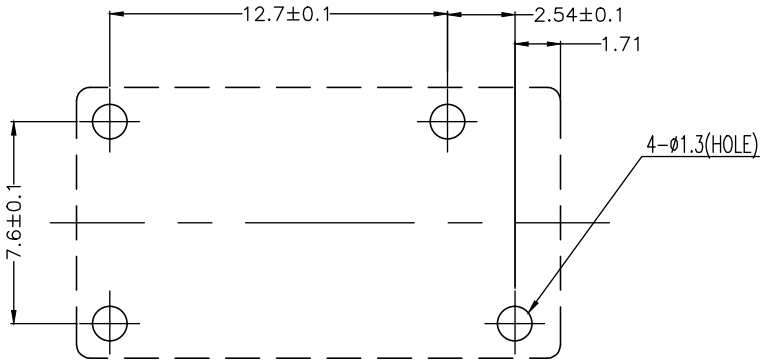

FIGURE FOR PRINTED CIRCUIT BOARD PROCESSING
(BOTTOM VIEW)

THIS DRAWING IS A CONTROLLED DOCUMENT.

DIMENSIONS: mm

TOLERANCES UNLESS OTHERWISE SPECIFIED:

0 PLC	± -
1 PLC	± -
2 PLC	± -
3 PLC	± -
4 PLC	± -
ANGLES	± -

MATERIAL -

FINISH -

DWN	Fu,Bo
CHK	Zhang,XN
APVD	Yang,Wen
PRODUCT SPEC	SEE SPEC TABLE
APPLICATION SPEC	—
WEIGHT	—

TE Connectivity

NAME OJT-S*-1**DM,000 CUSTOMER DRAWING

SIZE	CAGE CODE	DRAWING NO	RESTRICTED TO
A3	00779	C-1461116	—

CUSTOMER DRAWING | SCALE 5:1 | SHEET 1 OF 2 | REV E

THIS DRAWING IS UNPUBLISHED. RELEASED FOR PUBLICATION -,- .
© COPYRIGHT - By -TE CONNECTIVITY ALL RIGHTS RESERVED.

LOC	DIST
HB	—

REVISIONS

P	LTR	DESCRIPTION	DATE	DWN	APVD
	-	SEE SHEET 1	-	-	-

1-1461116-6	OJT-SH-148DM	48V	OJT-SH-148DM	p
1-1461116-5	OJT-SH-124DM	24V	OJT-SH-124DM	o
1-1461116-4	OJT-SH-118DM	18V	OJT-SH-118DM	n
1461116-1	OJT-SH-112DM	12V	OJT-SH-112DM	m
1-1461116-2	OJT-SH-109DM	9V	OJT-SH-109DM	l
1-1461116-1	OJT-SH-106DM	6V	OJT-SH-106DM	k
1-1461116-0	OJT-SH-105DM	5V	OJT-SH-105DM	j
1461116-9	OJT-SH-103DM	3V	OJT-SH-103DM	i
1461116-8	OJT-SS-148DM	48V	OJT-SS-148DM	h
1461116-7	OJT-SS-124DM	24V	OJT-SS-124DM	g
1461116-6	OJT-SS-118DM	18V	OJT-SS-118DM	f
1-1461116-3	OJT-SS-112DM	12V	OJT-SS-112DM	e
1461116-5	OJT-SS-109DM	9V	OJT-SS-109DM	d
1461116-4	OJT-SS-106DM	6V	OJT-SS-106DM	c
1461116-3	OJT-SS-105DM	5V	OJT-SS-105DM	b
1461116-2	OJT-SS-103DM	3V	OJT-SS-103DM	a
TE PART NO	TE TYPE NAME	PART B	PART A	TYPE

D1 NOTES:

1.LOT NO. SYSTEM AS FOLLOWING:

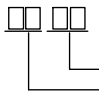

D1 2.TERMINAL DIMENSION IS BEFORE SOLDER DIP;

D1 3.FOR THE TIN-PLATING OF THE PINS:

+0.1mm FOR WIDTH,THICKENSS AND DIAMETER.

+0.5mm FOR LENGTH.

D1 4.MARKING FROM INK TO LASER.

RELAY TYPE

D1 5.ADD LOT NO. SYSTEM AS FOLLOWING;

I, DIGITS FOR DAY OF THE WEEK

1...MONDAY IN THIS WEEK;

2...TUESDAY IN THIS WEEK;

- - - - - - - - - - -

7...SUNDAY IN THIS WEEK

II, DIGITS FOR SHIFT OF THE DAY

1...DAY SHIFT IN THIS DAY;

2...NIGHT SHIFT IN THIS DAY;

III, ONE CHARACTER DISTINGUISH THE LINE IDENTITY, SUCH AS: A,B.....Z

		UV RESIN	SEAL (VENT HOLE)	16
		EPOXY RESIN	SEAL (BASE & BOBBIN)	15
		3UEW	MAGNETIC WIRE	14
94V-0		P.B.T	CASE	13
94V-0		P.B.T	BASE	12
94V-0		P.B.T	BOBBIN	11
	SOLDER DIP	C.P WIRE	COIL TERMINAL	10
94V-0		P.B.T	CARD	9
		Ag ALLOY	MOVABLE CONTACT	8
		Ag ALLOY	NO.CONTACT	7
		STEEL	HINGE SPRING	6
	SOLDER DIP	PBP	NO.TERMINAL	5
	SOLDER DIP	Cu ALLOY	MOVABLE SPRING	4
	Cu-Ni PLATED	STEEL	CORE	3
	Cu-Ni PLATED	STEEL	ARMATURE	2
	Cu-Ni PLATED	STEEL	YOKE	1
INCOMBUSTIBILITY	TREATMENT	MATERIAL	DESCRIPTION	ITEM

THIS DRAWING IS A CONTROLLED DOCUMENT.

DIMENSIONS: mm

TOLERANCES UNLESS OTHERWISE SPECIFIED:

0 PLC	± -
1 PLC	± -
2 PLC	± -
3 PLC	± -
4 PLC	± -
ANGLES	± -

MATERIAL -

FINISH -

DWN Fu,Bo -
CHK Zhang,XN -
APVD Yang,Wen -
PRODUCT SPEC SEE SPEC TABLE
APPLICATION SPEC —
WEIGHT —

TE Connectivity

NAME OJT-S*-1**DM,000 CUSTOMER DRAWING
—
—

SIZE	CAGE CODE	DRAWING NO	RESTRICTED TO
A3	00779	C-1461116	—

CUSTOMER DRAWING | SCALE 5:1 | SHEET 2 OF 2 | REV E

Компания «ЭлектроПласт» предлагает заключение долгосрочных отношений при поставках импортных электронных компонентов на взаимовыгодных условиях!

Наши преимущества:

- Оперативные поставки широкого спектра электронных компонентов отечественного и импортного производства напрямую от производителей и с крупнейших мировых складов;
- Поставка более 17-ти миллионов наименований электронных компонентов;
- Поставка сложных, дефицитных, либо снятых с производства позиций;
- Оперативные сроки поставки под заказ (от 5 рабочих дней);
- Экспресс доставка в любую точку России;
- Техническая поддержка проекта, помощь в подборе аналогов, поставка прототипов;
- Система менеджмента качества сертифицирована по Международному стандарту ISO 9001;
- Лицензия ФСБ на осуществление работ с использованием сведений, составляющих государственную тайну;
- Поставка специализированных компонентов (Xilinx, Altera, Analog Devices, Intersil, Interpoint, Microsemi, Aeroflex, Peregrine, Syfer, Eurofarad, Texas Instrument, Miteq, Cobham, E2V, MA-COM, Hittite, Mini-Circuits,General Dynamics и др.);

Помимо этого, одним из направлений компании «ЭлектроПласт» является направление «Источники питания». Мы предлагаем Вам помощь Конструкторского отдела:

- Подбор оптимального решения, техническое обоснование при выборе компонента;
- Подбор аналогов;
- Консультации по применению компонента;
- Поставка образцов и прототипов;
- Техническая поддержка проекта;
- Защита от снятия компонента с производства.

Как с нами связаться

Телефон: 8 (812) 309 58 32 (многоканальный)
Факс: 8 (812) 320-02-42
Электронная почта: org@eplast1.ru
Адрес: 198099, г. Санкт-Петербург, ул. Калинина, дом 2, корпус 4, литера А.