SPECIFICATION

Part No. : **CAB.718**

Product Name : Taoglas Cable Assembly
Hirose U.FL to SMA(F)Bulkhead Straight Connector
with 200mm ∅1.13 cable

Photo :

1. Cable Insertion Loss

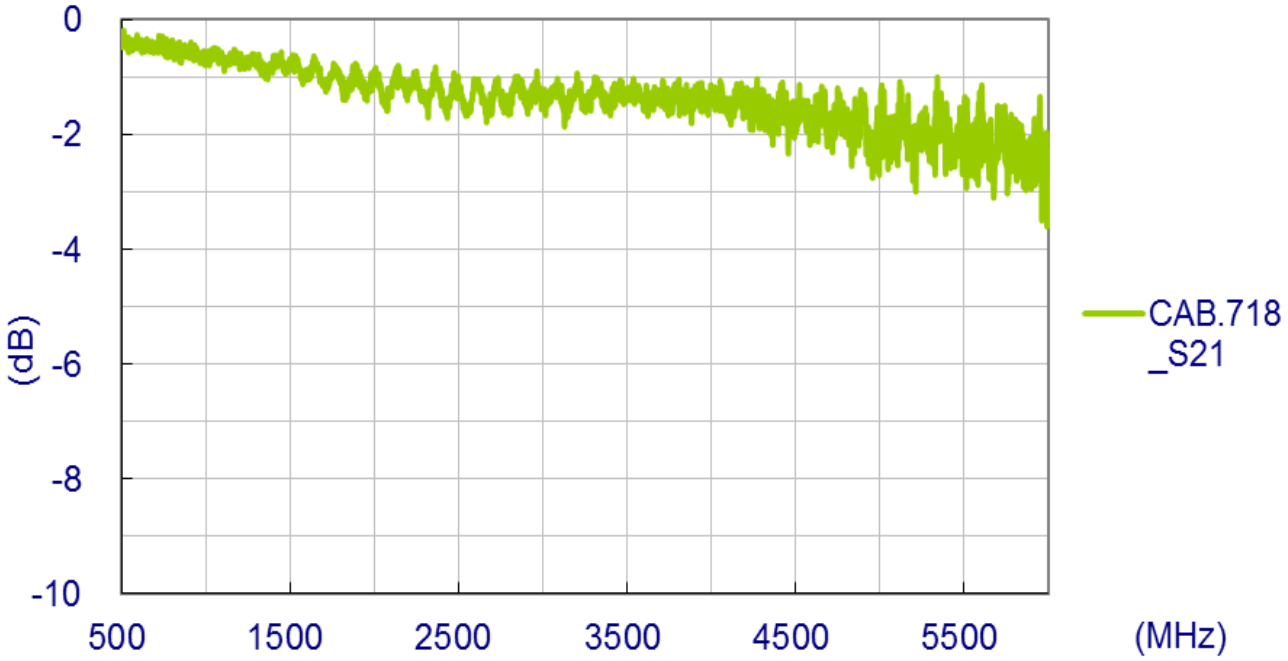

2. 1.13 Cable Specification

2.1 Drawing – Cross Section

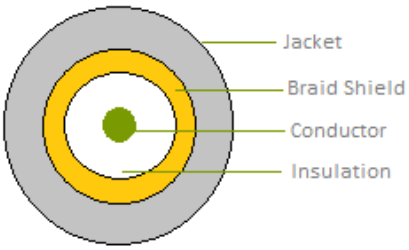

2.2 Structure and Dimensions

Conductor

- Material – Silver Coated Copper
- 32AWG(7/0.080mm)
- Diameter - 0.24mm

Insulation

- Material – FEP
- Avg. Thickness- 0.22mm
- Diameter – 0.68 ± 0.02mm
- Colour - Clear

Braid Shield

- Material–Tinned-Coated Copper
- Structure – 16/4/0.050mm±0.003
- Coverage – 90%
- Diameter – 0.90 ± 0.02mm

Jacket

- Material – FEP
- Avg. Thickness- 0.13mm
- Diameter – 1.13 ± 0.05mm
- Colour – Grey GY-08

2.3 Electrical & Physical Specification

1	Item:			32 AWG
2	Rating Temp Voltage:			105°C 30V UL 1979
3	Insulation Resistance:			1000 MEGA OHM-KM Min.
4	Conductor Resistance:			545 OHM/KM/20°C Max.
5	Dielectric Strength:			AC 1.0 KV/minute
6	Spark test:			2.5 KV
7	Insulation	Unaged	Tensile Strength	2500 PSI Min.(1.76Kg/mm²)
			Elongation	200% min.
		Aged	Tensile Strength	Unaged Min 75%(168HRS*232°C)
			Elongation	Unaged Min 75%(168HRS*232°C)
8	Jacket	Unaged	Tensile Strength	2500 PSI Min.(1.76Kg/mm²)
			Elongation	200% min.
		Aged	Tensile Strength	Unaged Min 75%(168HRS*232°C)
			Elongation	Unaged Min 75%(168HRS*232°C)
9	Nom. Impedance			50 ± 3 Ohms
10	Nom. Capacitance			96 ± 3 pF/m
11	Nom. Vel. Of Prop.			69%
12	VSWR (0-6GHz)			Max 1.3
13	Flame Test			VW-1 OK
14	Attenuation (dB/1M)			2.0GHz 2.80
				2.4GHz 3.10
				3.0GHz 3.50
				4.0GHz 4.00
				5.0GHz 4.60
				6.0GHz 5.10

3. Technical Drawing

3.1 CAB.718

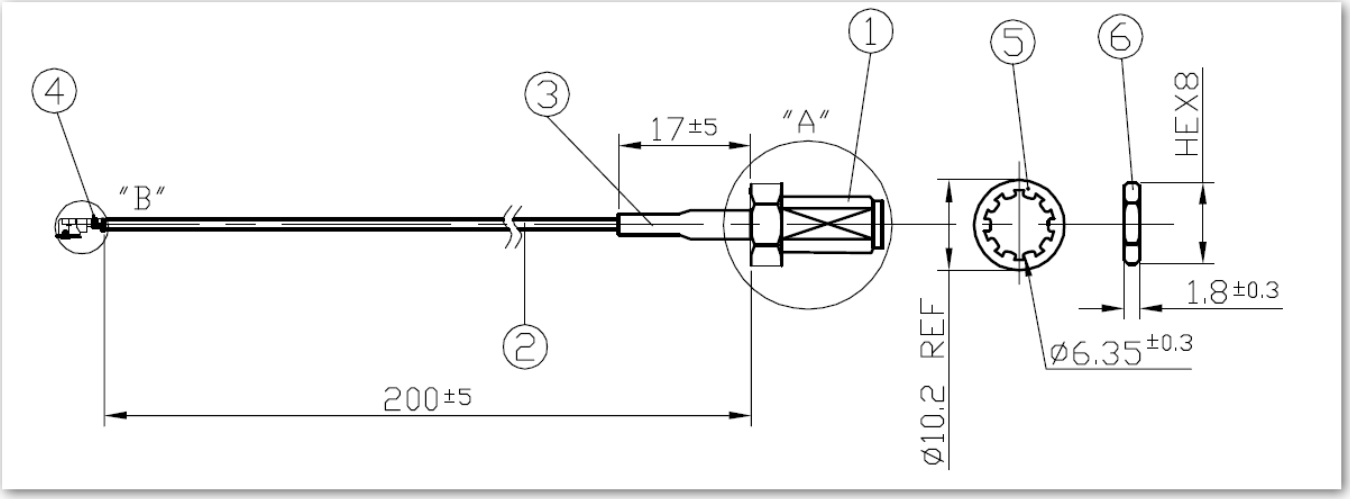

	Name	Part No.	Material	Finish	QTY
1	SMA(F)BKST	SMA.F.ST.JACK.BAHC.J	Brass	Gold	1
2	1.13 Coaxial Cable	OD.113.J	FEP	Black	1
3	Heat Shrink Tube	001311J010013A	PE	Black	1
4	Hirose U.FL	HRS.UFL.PLUG.AH	Brass	Gold B	1
5	Washer	See Connector Spec	Brass	Gold	1
6	Nut	See Connector Spec	Brass	Gold	1

3.2 Connectors

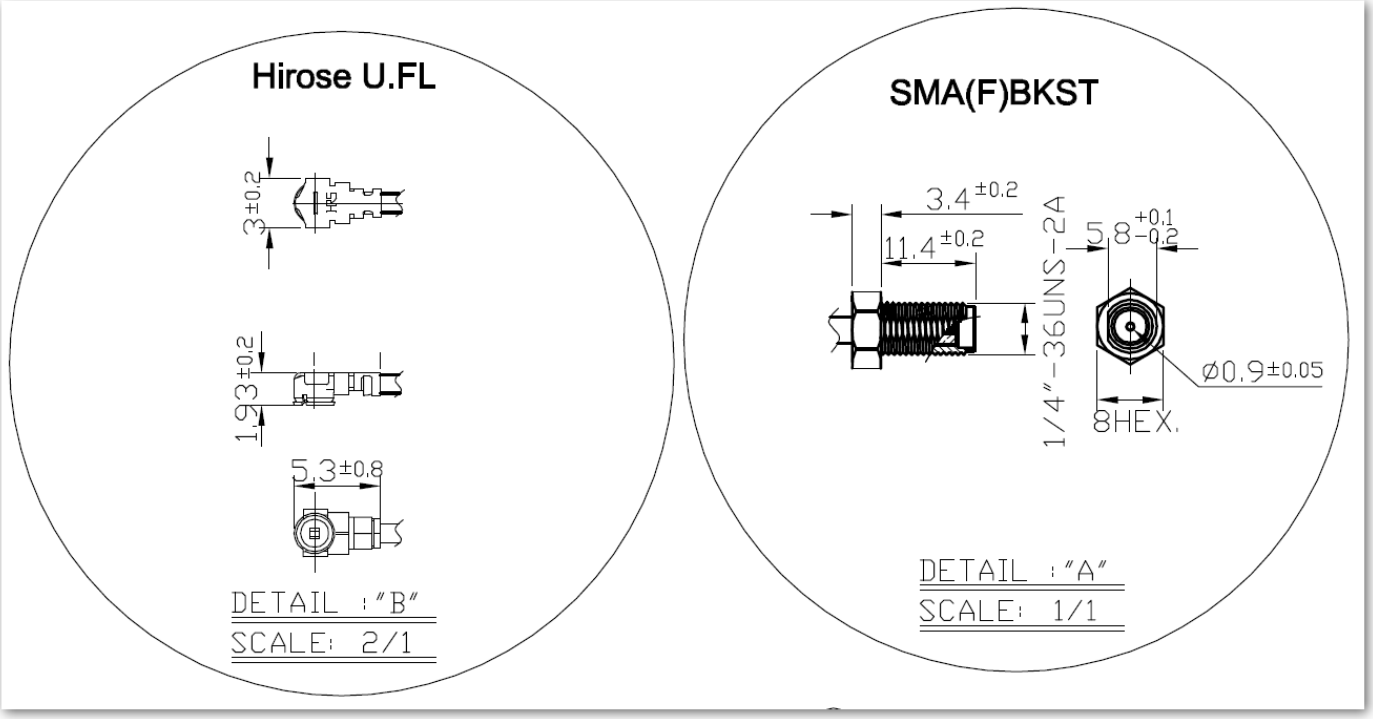

Компания «ЭлектроПласт» предлагает заключение долгосрочных отношений при поставках импортных электронных компонентов на взаимовыгодных условиях!

Наши преимущества:

- Оперативные поставки широкого спектра электронных компонентов отечественного и импортного производства напрямую от производителей и с крупнейших мировых складов;
- Поставка более 17-ти миллионов наименований электронных компонентов;
- Поставка сложных, дефицитных, либо снятых с производства позиций;
- Оперативные сроки поставки под заказ (от 5 рабочих дней);
- Экспресс доставка в любую точку России;
- Техническая поддержка проекта, помощь в подборе аналогов, поставка прототипов;
- Система менеджмента качества сертифицирована по Международному стандарту ISO 9001;
- Лицензия ФСБ на осуществление работ с использованием сведений, составляющих государственную тайну;
- Поставка специализированных компонентов (Xilinx, Altera, Analog Devices, Intersil, Interpoint, Microsemi, Aeroflex, Peregrine, Syfer, Eurofarad, Texas Instrument, Miteq, Cobham, E2V, MA-COM, Hittite, Mini-Circuits,General Dynamics и др.);

Помимо этого, одним из направлений компании «ЭлектроПласт» является направление «Источники питания». Мы предлагаем Вам помощь Конструкторского отдела:

- Подбор оптимального решения, техническое обоснование при выборе компонента;
- Подбор аналогов;
- Консультации по применению компонента;
- Поставка образцов и прототипов;
- Техническая поддержка проекта;
- Защита от снятия компонента с производства.

Как с нами связаться

Телефон: 8 (812) 309 58 32 (многоканальный)
Факс: 8 (812) 320-02-42
Электронная почта: org@eplast1.ru
Адрес: 198099, г. Санкт-Петербург, ул. Калинина, дом 2, корпус 4, литера А.