ARISTOTLE ENTERPRISES INC.

Specifications

RFA-25-C2M2-U-M70

Specifications

Frequency range	2400 MHz – 2500 MHz	5150 MHz -5875 MHz
Gain	2 dBi	2 dBi
VSWR	2.0 : 1 Max.	2.0 : 1 Max.
Polarization	Linear, vertical	Linear, vertical
Power handling	2 W (cw)	2 W (cw)
Impedance	50 Ω	50 Ω
Connector	RP SMA PLUG	

Environmental & Mechanical Characteristics

Temperature	-10℃ to +55℃
Humidity	95% @ 25℃
Radome color	Black

VSWR

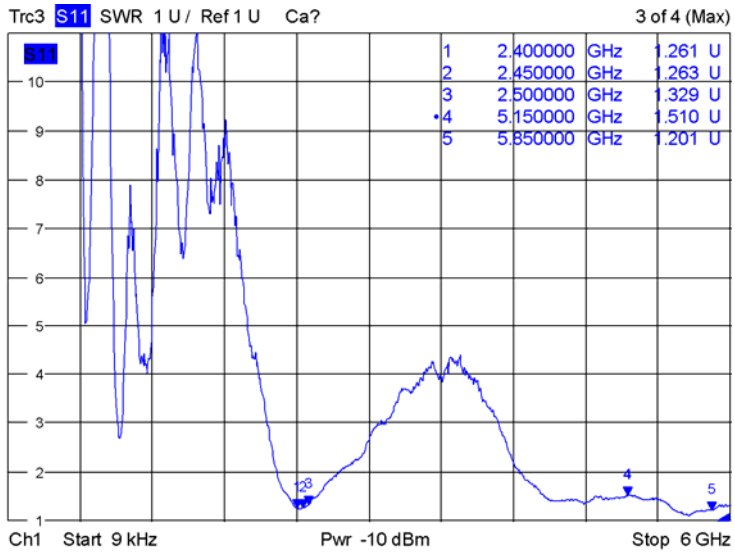

Date: 12.JUN.2015 18:43:37

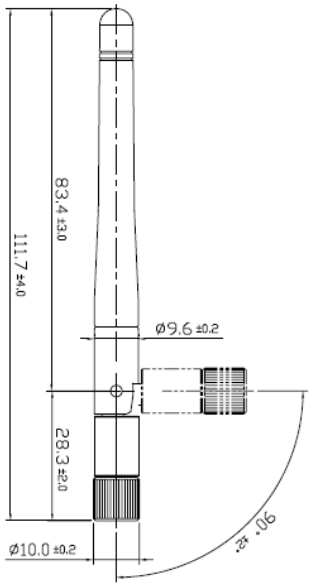

ARISTOTLE

8F, No.63, Juguang Rd, Zhonghe Dist, New Taipei City 235, Taiwan, R.O.C.
Tel : +886-2-2225-8209 Fax: +886-2-2225-7523 www.aristotle.com.tw

Radiation Pattern

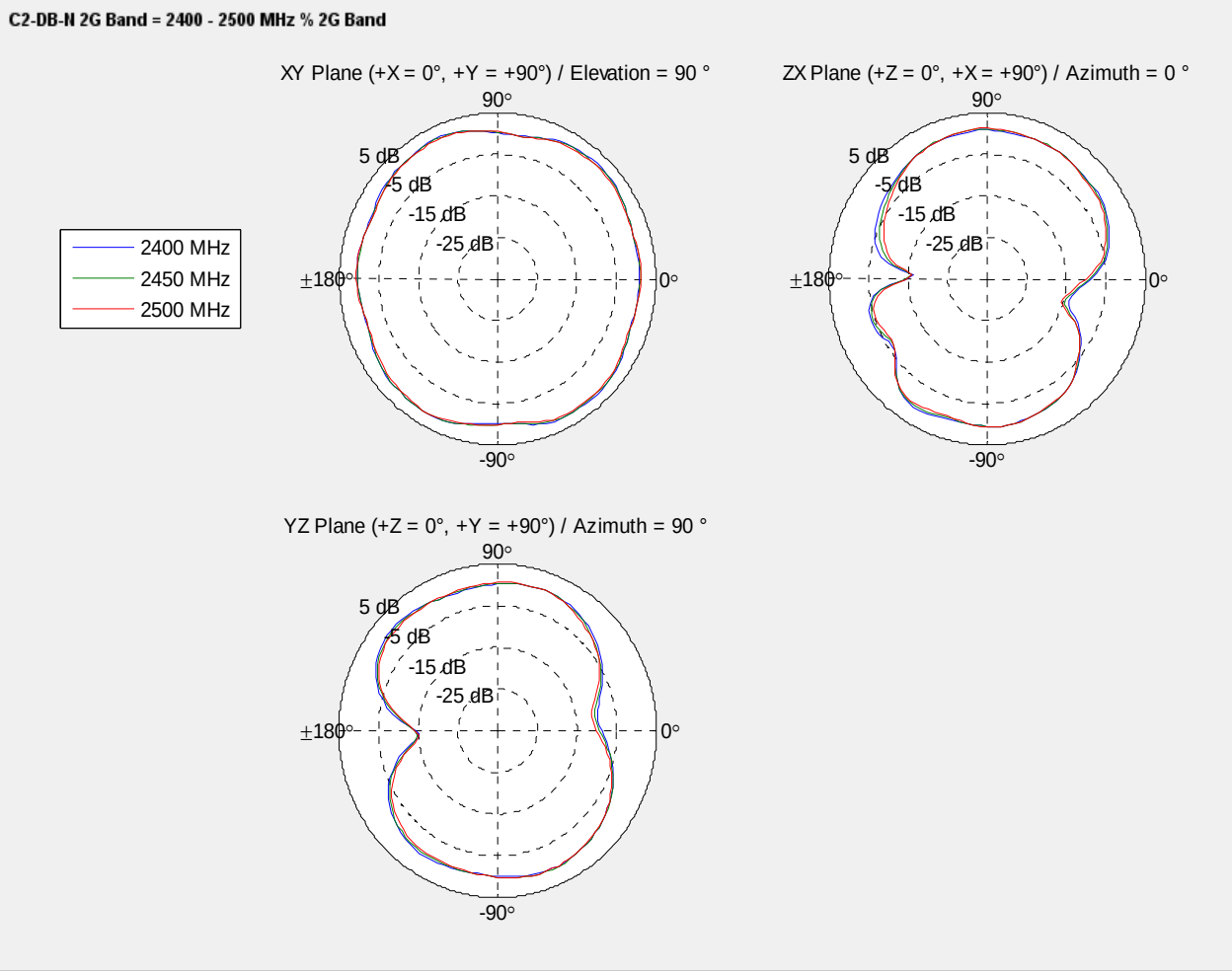

ARISTOTLE
8F, No.63, Juguang Rd, Zhonghe Dist, New Taipei City 235, Taiwan, R.O.C.
Tel : +886-2-2225-8209 Fax: +886-2-2225-7523 www.aristotle.com.tw

Radiation Pattern

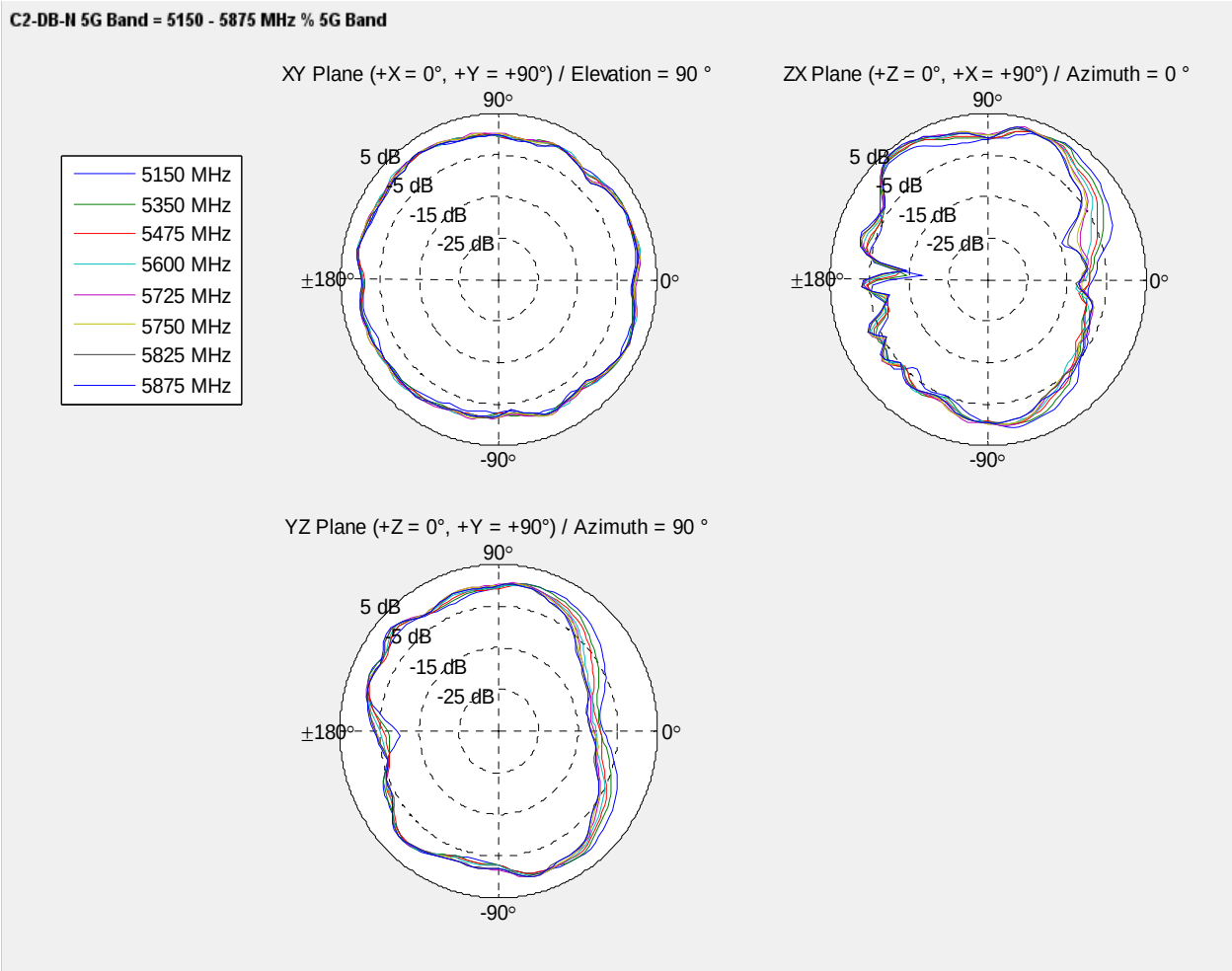

ARISTOTLE
8F, No.63, Juguang Rd, Zhonghe Dist, New Taipei City 235, Taiwan, R.O.C.
Tel : +886-2-2225-8209 Fax: +886-2-2225-7523 www.aristotle.com.tw

NO.	NAME	FINISH	MAT'L	Q'TY	MEMO
1.	Connector	GOLD PLATED	BRASS	1	RP SMA JACK
2.	Cable	BLACK	--	1	ø1.13
3.	Nut	GOLD PLATED	BRASS	1	
4.	Washer	GOLD PLATED	BRASS	1	
5.	Heat-Shrinkable	BLACK	PE	1	
6.	CONNECTOR	GOLD PLATED	BRASS	1	IPEX

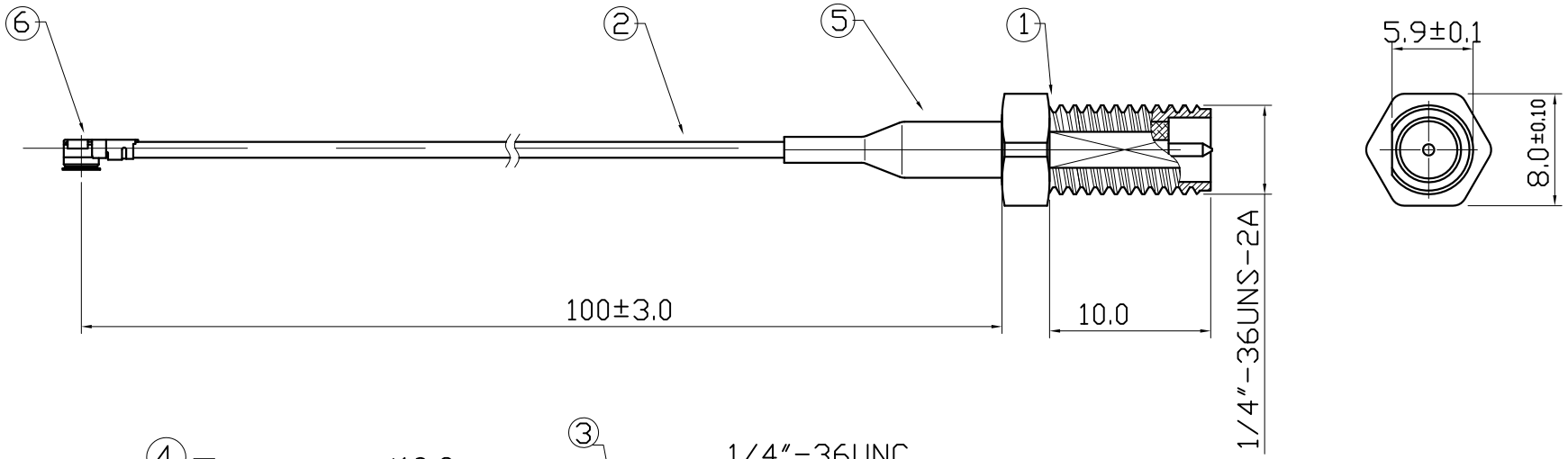

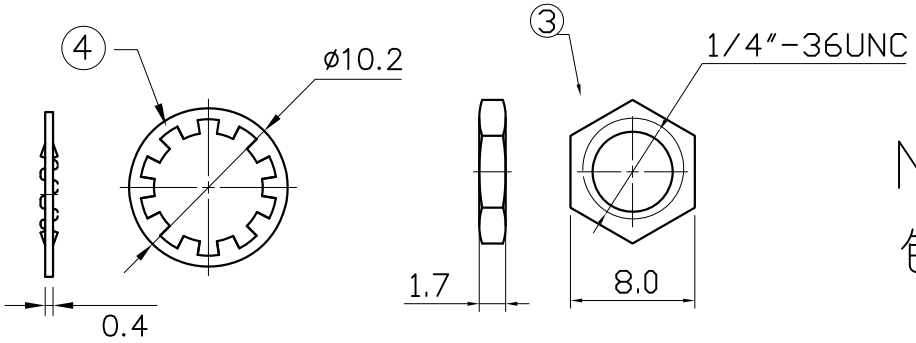

Note:

包裝時 ③ ④ 兩件與線材分開包裝

PROJECTION	TOLERANCE UNLESS OTHERWISE SPECIFIED		亞驪企業股份有限公司 ARISTOTLE ENTERPRISES INC.
	LINEAR	ANGLE	
UNITS MM	.0 ± 0.10	X° REF ± 0.5°	TITLE BTC013-1-70B-100-05
	.00 ± 0.05		SHEET 1/1
	.000± 0.01		

REV	ECN	NAME	DATE	REV.		APPD.		
3.						CHKD		
2.				SIZE	SCALE	DESIGN		
1.				A4	2/1	DRAW	Gino	2016/10/24

DWG NO. BTC013-1-70B-100-05 REV. A

Компания «ЭлектроПласт» предлагает заключение долгосрочных отношений при поставках импортных электронных компонентов на взаимовыгодных условиях!

Наши преимущества:

- Оперативные поставки широкого спектра электронных компонентов отечественного и импортного производства напрямую от производителей и с крупнейших мировых складов;
- Поставка более 17-ти миллионов наименований электронных компонентов;
- Поставка сложных, дефицитных, либо снятых с производства позиций;
- Оперативные сроки поставки под заказ (от 5 рабочих дней);
- Экспресс доставка в любую точку России;
- Техническая поддержка проекта, помощь в подборе аналогов, поставка прототипов;
- Система менеджмента качества сертифицирована по Международному стандарту ISO 9001;
- Лицензия ФСБ на осуществление работ с использованием сведений, составляющих государственную тайну;
- Поставка специализированных компонентов (Xilinx, Altera, Analog Devices, Intersil, Interpoint, Microsemi, Aeroflex, Peregrine, Syfer, Eurofarad, Texas Instrument, Miteq, Cobham, E2V, MA-COM, Hittite, Mini-Circuits,General Dynamics и др.);

Помимо этого, одним из направлений компании «ЭлектроПласт» является направление «Источники питания». Мы предлагаем Вам помощь Конструкторского отдела:

- Подбор оптимального решения, техническое обоснование при выборе компонента;
- Подбор аналогов;
- Консультации по применению компонента;
- Поставка образцов и прототипов;
- Техническая поддержка проекта;
- Защита от снятия компонента с производства.

Как с нами связаться

Телефон: 8 (812) 309 58 32 (многоканальный)
Факс: 8 (812) 320-02-42
Электронная почта: org@eplast1.ru
Адрес: 198099, г. Санкт-Петербург, ул. Калинина, дом 2, корпус 4, литера А.