THIS DRAWING IS UNPUBLISHED. RELEASED FOR PUBLICATION -.- .
© COPYRIGHT - By - ALL RIGHTS RESERVED.

LOC	DIST
GP	00

REVISIONS

P	LTR	DESCRIPTION	DATE	DWN	APVD
	AT	REVISED PER ECO-12-021696	01MAR2013	CJV	CWR

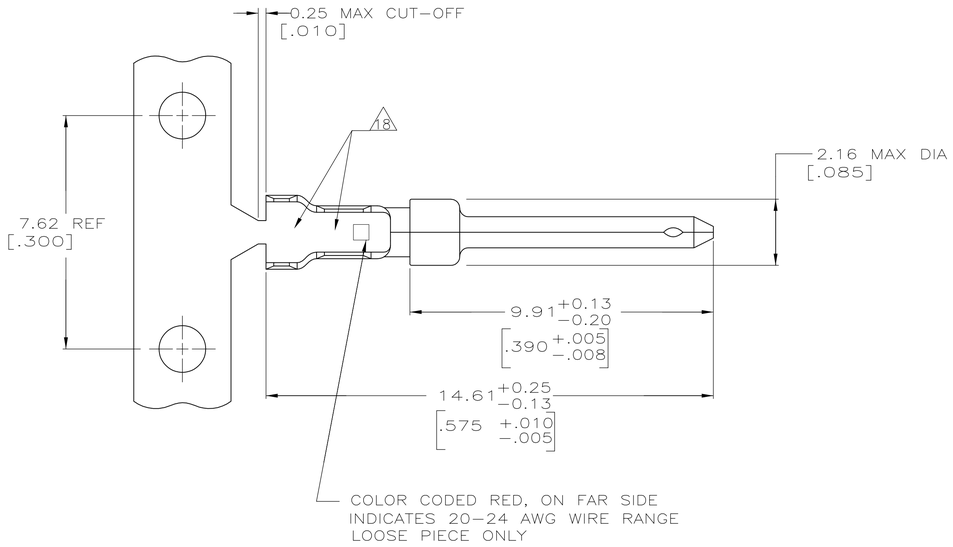

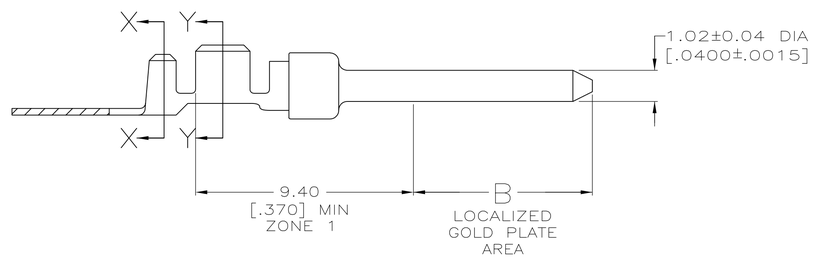

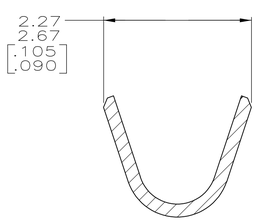

SECTION X—X
INSULATION BARREL
SCALE 20:1

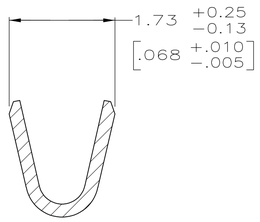

SECTION Y—Y
WIRE BARREL
SCALE 20:1

1. FOR MINI-APPLICATOR AND STRIPPER CRIMPER.
2. FOR HAND TOOL USE ONLY.
3. FOR STANDARD APPLICATOR PART #566171 ONLY.
4. WIRE RANGE OF 20-24 AWG. INSULATION RANGE OF 1.27/1.52 [.050-.060].
5. GOLD PLATING MAY NOT APPEAR ON CARRIER STRIP. NICKEL UNDERPLATE COVERS ENTIRE CONTACT.
6. GOLD PLATING PER MIL-G-45204.
   NICKEL PLATING PER QQ-N-290.
   TIN PLATING PER MIL-T-10727.
   COPPER PLATING PER MIL-C-14550.
7. PLATED, 1.27|m [.000050] MIN GOLD ON LOCALIZED GOLD PLATE AREA AND ZONE 1 OVER 1.27|m [.000050] MIN NICKEL.
8. GOLD PLATED IN LOCALIZED GOLD PLATE AREA AS FOLLOWS:
   0.76µm [.000030] MIN GOLD IN MATED AREA, GOLD FLASH ON REMAINDER OF LOCALIZED GOLD PLATE AREA AND ZONE 1 OF CONTACT, ALL OVER 1.27µm [.000050] MIN NICKEL UNDERPLATE.
   OR
   GOLD FLASH OVER PALLADIUM-NICKEL PLATE, 0.76µm [.000030] MIN TOTAL IN MATED AREA, GOLD FLASH ON REMAINDER OF LOCALIZED GOLD PLATE AREA AND ZONE 1 OF CONTACT, ALL OVER 1.27µm [.000050] MIN NICKEL UNDERPLATE.
9. PLATED WITH GOLD FLASH ON LOCALIZED GOLD PLATE AREA AND ZONE 1 OVER 0.76|m [.000030] MIN NICKEL.
10. PLATED WITH 2.54|m - 5.08|m [.000100 - .000200] TIN.
11. GOLD PLATED IN LOCALIZED GOLD PLATED AREA,
    0.76|m [.000030] GOLD IN MATED AREA,
    TIN PLATED WIRE BARRELS, OVER
    1.27|m [.000050] NICKEL.
12. PLATED WITH GOLD FLASH IN LOCALIZED GOLD PLATE AREA,
    TIN PLATED WIRE BARRELS, OVER
    0.76|m [.000030] NICKEL.
13. GOLD PLATED IN LOCALIZED GOLD PLATE AREA,
    0.38|m [.000015] GOLD IN MATED AREA,
    GOLD FLASH ON REMAINDER, OVER 1.27|m [.000050] NICKEL.
14. AMP ITALY PART NUMBER ONLY.
15. GOLD PLATED IN LOCALIZED GOLD PLATE AREA,
    1.27|m [.000050] GOLD IN MATED AREA,
    GOLD FLASH ON REMAINDER, OVER
    1.27|m [.000050] NICKEL.
16. GOLD PLATED IN LOCALIZED GOLD PLATE AREA,
    0.03|m [.000001] GOLD IN MATED AREA,
    0.76|m [.000030] MIN TIN PLATED WIRE BARRELS, ALL OVER
    0.76|m [.000030] MIN NICKEL.
17. GOLD FLASH IN LOCALIZED GOLD PLATE AREA,
    2.54|m[.000100] MIN TIN OR TIN-LEAD PLATED WIRE BARRELS, ALL OVER
    0.76|m[.000030] MIN NICKEL.
18. COMPANY LOGO ON BOTTOM OF EITHER WIRE OR INSULATION BARRELS.

	PACKAGING TYPE	B	FINISH	USE	TYPE	PART NUMBER
SUPERSEDED BY 2-66506-5	STANDARD	5.84 [.230]	17	1	STRIP	6-66506-4
OBSOLETE	STANDARD	3.94 [.155]	11	3	STRIP	6-66506-3
OBSOLETE	STANDARD	3.94 [.155]	16	1	STRIP	6-66506-2
	SMALL PACK	3.94 [.155]	8	2	LOOSE PIECE	6-66506-1
OBSOLETE	STANDARD	3.94 [.155]	15	1	STRIP	6-66506-0
OBSOLETE	STANDARD	3.94 [.155]	12	2	LOOSE PIECE	5-66506-9
OBSOLETE	STANDARD	3.94 [.155]	11	2	LOOSE PIECE	5-66506-7
OBSOLETE	STANDARD	3.94 [.155]	12	1	STRIP	2-66506-5
OBSOLETE	STANDARD	3.94 [.155]	11	1	STRIP	2-66506-4
OBSOLETE	STANDARD	-	10	1	STRIP	1-66506-4
OBSOLETE	STANDARD	-	7	3	STRIP	1-66506-1
	STANDARD	-	9	2	LOOSE PIECE	1-66506-0
	STANDARD	3.94 [.155]	8	2	LOOSE PIECE	66506-9
	STANDARD	-	7	2	LOOSE PIECE	66506-8
	STANDARD	-	9	1	STRIP	66506-4
	STANDARD	3.94 [.155]	8	1	STRIP	66506-3
	STANDARD	-	7	1	STRIP	66506-2

THIS DRAWING IS A CONTROLLED DOCUMENT.
DIMENSIONING AND TOLERANCING PER ASME Y14.5M-2009

DIMENSIONS: mm [INCHES]

TOLERANCES UNLESS OTHERWISE SPECIFIED:
0 PLC ± -
1 PLC ± -
2 PLC ± 0.13 [.005]
3 PLC ± -
4 PLC ± -
ANGLES ± -

MATERIAL: BRASS
FINISH: 6

DWN S. WELDON 9-9-86
CHK C. RICHARD 9-9-86
APVD V. KUMAR 9-10-86
PRODUCT SPEC —
APPLICATION SPEC 114-10000
WEIGHT —

TE Connectivity

NAME: PIN CONTACT, SIZE 20 DF, 20-24 AWG, AMPLIMITE —

SIZE	CAGE CODE	DRAWING NO	RESTRICTED TO
A1	00779	C-66506	—

CUSTOMER DRAWING | SCALE 10:1 | SHEET 1 OF 1 | REV AT

4805 (3/11)

Компания «ЭлектроПласт» предлагает заключение долгосрочных отношений при поставках импортных электронных компонентов на взаимовыгодных условиях!

Наши преимущества:

- Оперативные поставки широкого спектра электронных компонентов отечественного и импортного производства напрямую от производителей и с крупнейших мировых складов;
- Поставка более 17-ти миллионов наименований электронных компонентов;
- Поставка сложных, дефицитных, либо снятых с производства позиций;
- Оперативные сроки поставки под заказ (от 5 рабочих дней);
- Экспресс доставка в любую точку России;
- Техническая поддержка проекта, помощь в подборе аналогов, поставка прототипов;
- Система менеджмента качества сертифицирована по Международному стандарту ISO 9001;
- Лицензия ФСБ на осуществление работ с использованием сведений, составляющих государственную тайну;
- Поставка специализированных компонентов (Xilinx, Altera, Analog Devices, Intersil, Interpoint, Microsemi, Aeroflex, Peregrine, Syfer, Eurofarad, Texas Instrument, Miteq, Cobham, E2V, MA-COM, Hittite, Mini-Circuits,General Dynamics и др.);

Помимо этого, одним из направлений компании «ЭлектроПласт» является направление «Источники питания». Мы предлагаем Вам помощь Конструкторского отдела:

- Подбор оптимального решения, техническое обоснование при выборе компонента;
- Подбор аналогов;
- Консультации по применению компонента;
- Поставка образцов и прототипов;
- Техническая поддержка проекта;
- Защита от снятия компонента с производства.

Как с нами связаться

Телефон: 8 (812) 309 58 32 (многоканальный)
Факс: 8 (812) 320-02-42
Электронная почта: org@eplast1.ru
Адрес: 198099, г. Санкт-Петербург, ул. Калинина, дом 2, корпус 4, литера А.