~~THIS DRAWING IS UNPUBLISHED.~~ RELEASED FOR PUBLICATION ,1995 .

© COPYRIGHT 1995 BY AMP INCORPORATED.ALL RIGHTS RESERVED.

| LOC | DIST |
|---|---|
| J | — |

REVISIONS 変更

| P | LTR | DESCRIPTION | ECN | DATE | DWN | APVD |
|---|---|---|---|---|---|---|
| | 0 | 制定 (RELEASED) | FJ00-4657-96 | 20MAY96 | K.I | I.H |
| | A | 変更 (REVISED) | FJD0-0060-05 | 8FEB'05 | Y.K | DM |

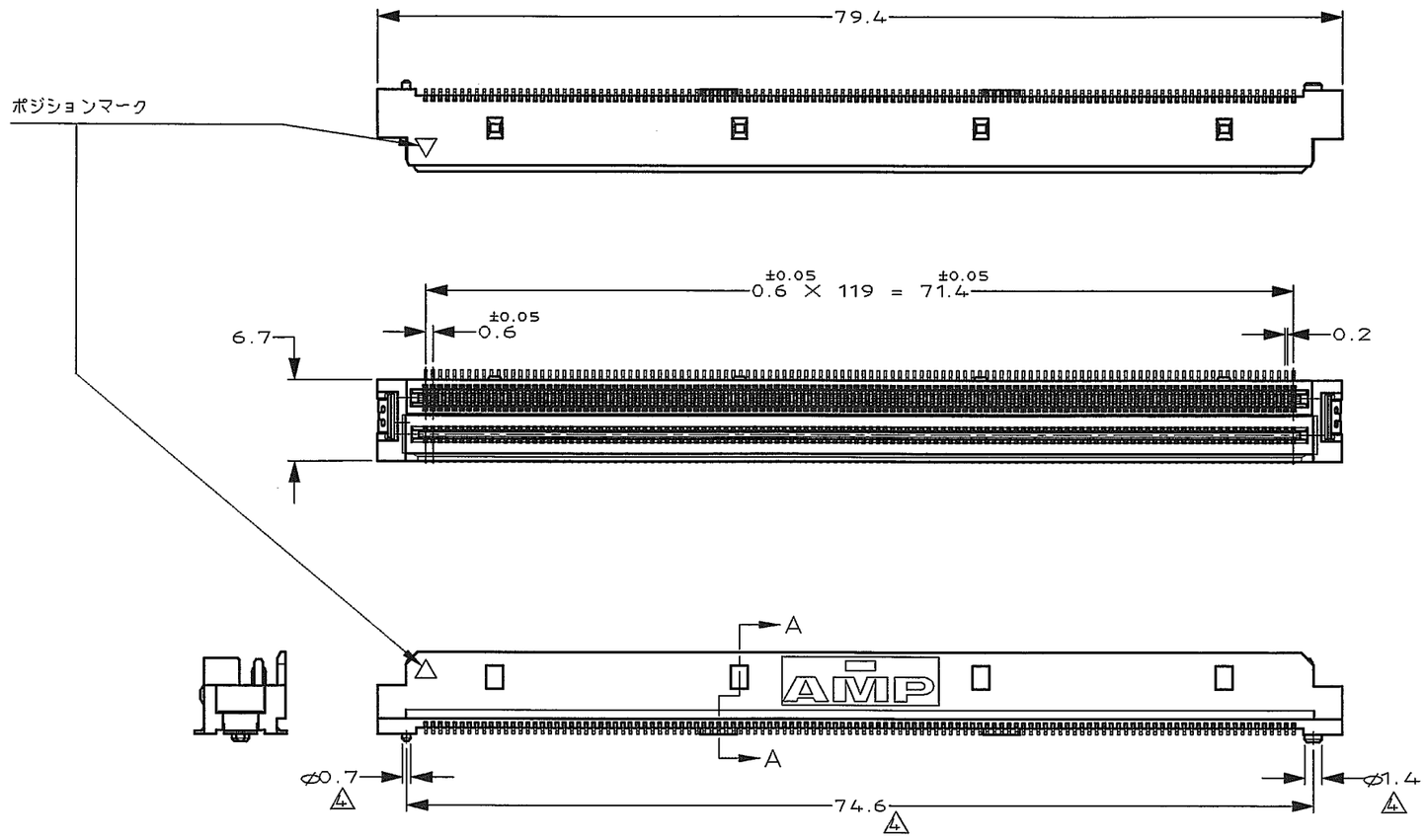


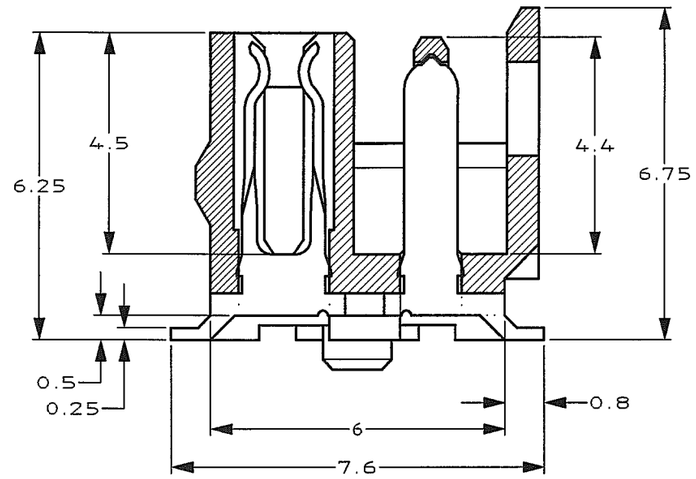


SECT "A-A"
(SCALE 8:1)

注 記

1 材料 ; ハウジング : 液晶ポリマー
コンタクト : 銅合金

2 仕上げ ; 全面ニッケル下地 1.3μ MIN
接点部 金めっき 0.5μ MIN
半田付部 金フラッシュ
ペグ 錫めっき 2 μ MIN

3.コプラナリティ 0.1 MAX

4 −1のみ適用

NOTES

1 MATERIAL;
HOUSING:LCP
CONTACT:COPPER ALLOY

2 FINISH;
UNDER Ni 1.3μm MIN ALL OVER
CONTACT AREA:Au 0.5μm MIN.
SOLDERING AREA:Au FLASH
PEG ; Sn 2 μm MIN.

3.COPLANARITY 0.1MAX

4 −1 ONLY.

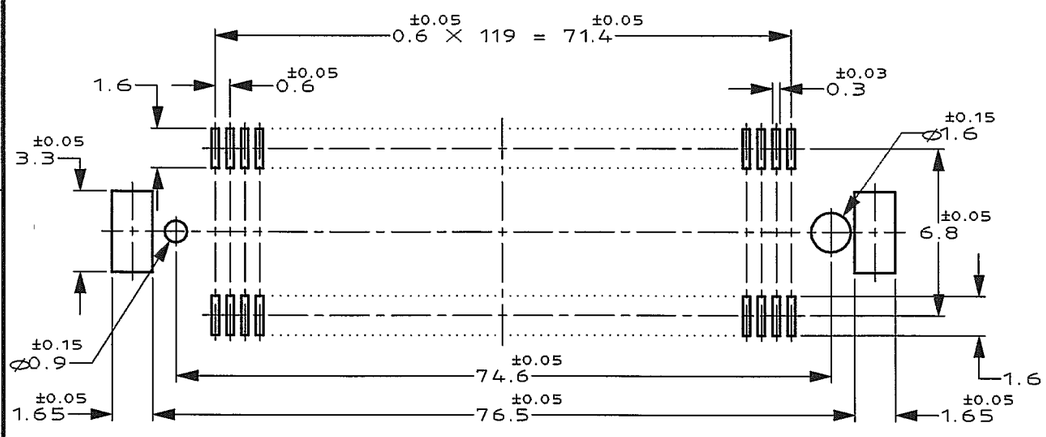


推奨基板取付寸法
RECOMMENDED P.C.BOARD LAYOUT

| | |
|---|---|
| ボスなし NO BOSS TYPE | 316918-2 |
| ボスあり BOSS TYPE 4 | 316918-1 |
| | P/N |

WIRE RANGE 抱合電線断面積 | INSULATION DIA 被覆外径

THIS DRAWING IS A CONTROLLED DOCUMENT FOR AMP INCORPORATED. IT IS SUBJECT TO CHANGE AND THE CONTROLLING ENGINEERING ORGANIZATION SHOULD BE CONTACTED FOR THE LATEST REVISION.

DIMENSIONS: 単位 特 mm

TOLERANCES UNLESS OTHERWISE SPECIFIED
一般公差
10₂ : ±0.2
30₂ >10 : ±0.25
100₂ >30 : ±0.3
ANGLE : ±3°

MATERIAL 材料 注記 1 参照 SEE NOTE 1

FINISH 仕上 注記 2 参照 SEE NOTE 2

| | | |
|---|---|---|
| DWN | K.IKEGAMI | 20/MAY/'96 |
| CHK | I.HASEGAWA | 23/MAY/'96 |
| APVD | I.HASEGAWA | 23/MAY/'96 |
| PRODUCT SPEC 製品規格 | | |
| APPLICATION SPEC 取付適用規格 | | |
| WEIGHT | | |

tyco Electronics
Tyco Electronics AMP K.K.
Kawasaki,Japan

NAME 名称: Z-STACK コネクタ 240極 (TYPE F8)
Z-STACK CONN.240P

| SIZE | CAGE CODE | DRAWING NO 番号 | SCALE 尺度 | SHEET | OF | REV |
|---|---|---|---|---|---|---|
| A3 | 00779 | C- 316918 | 2:1 | 1 | 1 | A |

CUSTOMER DRAWING

AMP1470-19 REV 10/93

顧客用図面

Компания «ЭлектроПласт» предлагает заключение долгосрочных отношений при поставках импортных электронных компонентов на взаимовыгодных условиях!

Наши преимущества:

- Оперативные поставки широкого спектра электронных компонентов отечественного и импортного производства напрямую от производителей и с крупнейших мировых складов;
- Поставка более 17-ти миллионов наименований электронных компонентов;
- Поставка сложных, дефицитных, либо снятых с производства позиций;
- Оперативные сроки поставки под заказ (от 5 рабочих дней);
- Экспресс доставка в любую точку России;
- Техническая поддержка проекта, помощь в подборе аналогов, поставка прототипов;
- Система менеджмента качества сертифицирована по Международному стандарту ISO 9001;
- Лицензия ФСБ на осуществление работ с использованием сведений, составляющих государственную тайну;
- Поставка специализированных компонентов (Xilinx, Altera, Analog Devices, Intersil, Interpoint, Microsemi, Aeroflex, Peregrine, Syfer, Eurofarad, Texas Instrument, Miteq, Cobham, E2V, MA-COM, Hittite, Mini-Circuits,General Dynamics и др.);

Помимо этого, одним из направлений компании «ЭлектроПласт» является направление «Источники питания». Мы предлагаем Вам помощь Конструкторского отдела:

- Подбор оптимального решения, техническое обоснование при выборе компонента;
- Подбор аналогов;
- Консультации по применению компонента;
- Поставка образцов и прототипов;
- Техническая поддержка проекта;
- Защита от снятия компонента с производства.

**Как с нами связаться**

**Телефон:** 8 (812) 309 58 32 (многоканальный)
**Факс:** 8 (812) 320-02-42
**Электронная почта:** org@eplast1.ru
**Адрес:** 198099, г. Санкт-Петербург, ул. Калинина, дом 2, корпус 4, литера А.