THIS DRAWING IS UNPUBLISHED. RELEASED FOR PUBLICATION 2005
© COPYRIGHT 2005 - ALL RIGHTS RESERVED.

| LOC | DIST |
|---|---|
| A1 | - |

REVISIONS

| P | LTR | DESCRIPTION | DATE | DWN | APVD |
|---|---|---|---|---|---|
| | Y2 | REVISED PER ECO-11-005027 | 19MAY2011 | RK | HMR |
| | Y3 | SET PN 925590-8 TO OBSOLETE | 03MAR2015 | Ho. | Eder |

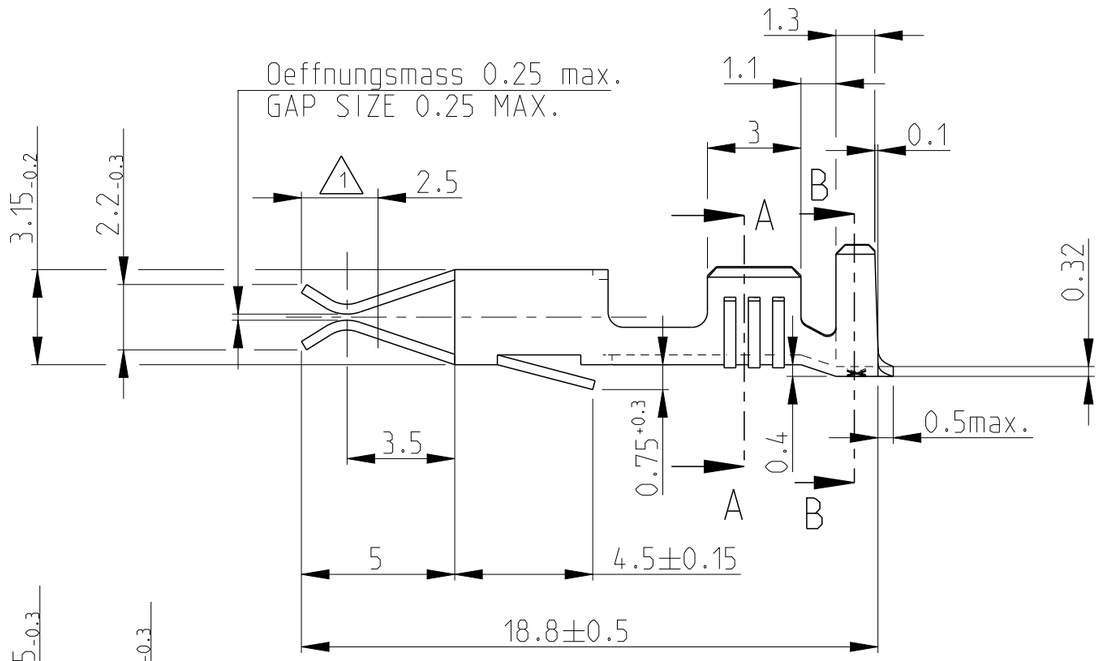


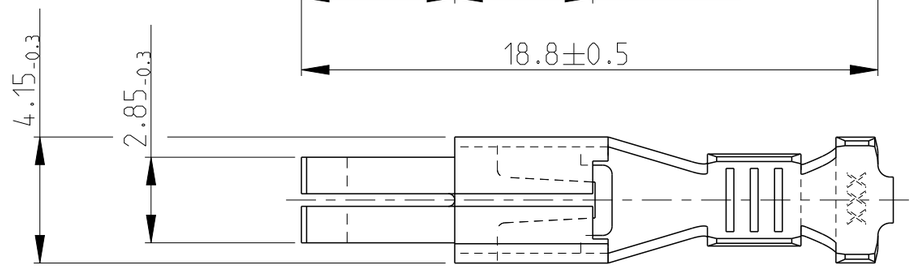


A-A
10:1

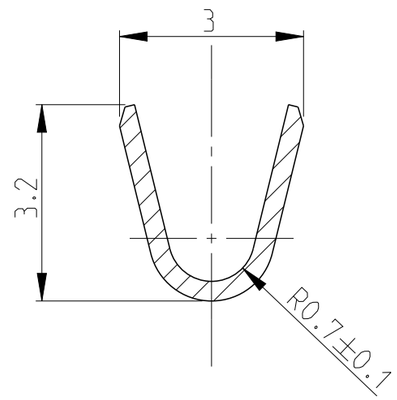


B-B
10:1

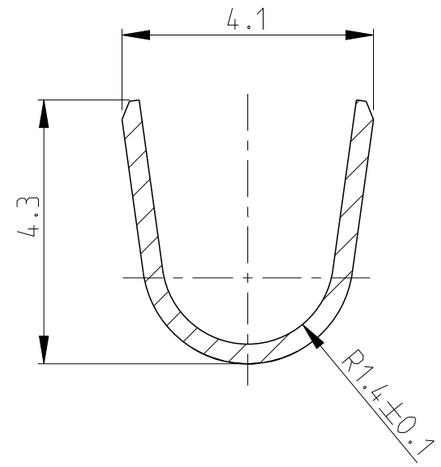

1:1

Leitung / WIRE : FLK-Leitng / FLK-WIRE
Leiter / WIRE : F-Crimp
Isolation : F-Crimp

Drahtgroessenbereich 0.5-1.5 mm²
WIRE RANGE 0.5-1.5 mm²
Isolationsbereich Ø2.0-3.0 mm
INSULATION RANGE Ø2.0-3.0 mm

Loose Piece
PN 925596

| SPLICE FREE | 1-925596-1 | CuSn4 | vorverzinnt/PRETINED | 1-925590-1 | Y |
|---|---|---|---|---|---|
| | 1-925596-0 | CuNi12Zn24 | blank/PLAIN | 1-925590-0 | Y |
| nur fuer/ONLY FOR TYCO GB | 925596-9 | CuSn4 | vorverzinnt/PRETINED | 925590-9 | Y |
| ~~nur fuer/ONLY FOR TYCO Brasilien/BRASIL~~ | ~~925596-8~~ | ~~CuSn4~~ | ~~verzinnt/ELECTRO TIN~~ | ~~925590-8~~ | ~~Y~~ |
| | | | | | |
| | 925596-6 | CuSn4 | versilbert/SILVER PLATED (1) | 925590-6 | Y |
| | 925596-5 | CuSn4 | blank/PLAIN | 925590-5 | Y |
| | 925596-4 | CuZn30 | vorversilbert/PRESILVER | 925590-4 | Y |
| | 925596-3 | CuSn4 | vergoldet/GOLD PLATED (1) | 925590-3 | Y |
| | 925596-2 | CuSn4 | vorverzinnt/PRETINED | 925590-2 | Y |
| | 925596-1 | CuZn30 | vorverzinnt/PRETINED | 925590-1 | Y |
| Bemerkungen/NOTES | LOOSE PIECE | MATERIAL | SURFACE / COLOR | PART NO | REV |

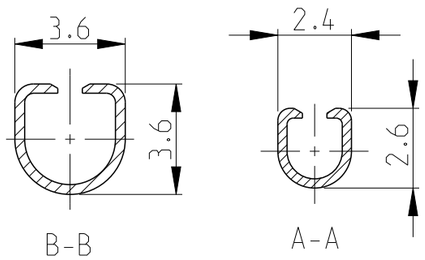


| Einzel-anschlag SINGLE CONNECTION | 0.50 | 0.75 | 1.00 | 1.50 | 2.00 | 2.50 | 3.00 | 4.00 | 6.00 |
|---|---|---|---|---|---|---|---|---|---|
| 0.50 | X | X | | | | | | | |
| 0.75 | X | | | | | | | | |
| 1.00 | X | | | | | | | | |
| 1.50 | X | | | | | | | | |
| 2.00 | | | | | | | | | |
| 2.50 | | | | | | | | | |
| 3.00 | | | | | | | | | |

Leitungsquerschnitt in mm²
CROSS - SECTION IN mm²

THIS DRAWING IS A CONTROLLED DOCUMENT.

DIMENSIONS: mm

TOLERANCES UNLESS OTHERWISE SPECIFIED:
0 PLC ±
1 PLC ±
2 PLC ±
3 PLC ±
4 PLC ±
±0.2
ANGLES ±1°

MATERIAL -
FINISH -

DWN Abraham.G. 19SEP2005
CHK Brunner.M. 20SEP2005
APVD Bleicher.M. 21SEP2005
PRODUCT SPEC 108-18053
APPLICATION SPEC 114-18079
WEIGHT 0.35 g

TE Connectivity

NAME
Junior-Timer-Kontakt
JUNIOR-TIMER-CONTACT
-

| SIZE | CAGE CODE | DRAWING NO | RESTRICTED TO |
|---|---|---|---|
| A3 | 00779 | C-925590 | - |

Customer Drawing | SCALE 5:1 | SHEET 1 OF 1 | REV Y3

1470-19 (3/11)

Компания «ЭлектроПласт» предлагает заключение долгосрочных отношений при поставках импортных электронных компонентов на взаимовыгодных условиях!

Наши преимущества:

- Оперативные поставки широкого спектра электронных компонентов отечественного и импортного производства напрямую от производителей и с крупнейших мировых складов;
- Поставка более 17-ти миллионов наименований электронных компонентов;
- Поставка сложных, дефицитных, либо снятых с производства позиций;
- Оперативные сроки поставки под заказ (от 5 рабочих дней);
- Экспресс доставка в любую точку России;
- Техническая поддержка проекта, помощь в подборе аналогов, поставка прототипов;
- Система менеджмента качества сертифицирована по Международному стандарту ISO 9001;
- Лицензия ФСБ на осуществление работ с использованием сведений, составляющих государственную тайну;
- Поставка специализированных компонентов (Xilinx, Altera, Analog Devices, Intersil, Interpoint, Microsemi, Aeroflex, Peregrine, Syfer, Eurofarad, Texas Instrument, Miteq, Cobham, E2V, MA-COM, Hittite, Mini-Circuits,General Dynamics и др.);

Помимо этого, одним из направлений компании «ЭлектроПласт» является направление «Источники питания». Мы предлагаем Вам помощь Конструкторского отдела:

- Подбор оптимального решения, техническое обоснование при выборе компонента;
- Подбор аналогов;
- Консультации по применению компонента;
- Поставка образцов и прототипов;
- Техническая поддержка проекта;
- Защита от снятия компонента с производства.

**Как с нами связаться**

**Телефон:** 8 (812) 309 58 32 (многоканальный)
**Факс:** 8 (812) 320-02-42
**Электронная почта:** org@eplast1.ru
**Адрес:** 198099, г. Санкт-Петербург, ул. Калинина, дом 2, корпус 4, литера А.