Alle Rechte vorbehalten/ All rights reserved

## Y
**Lochbild**
***board drillings***

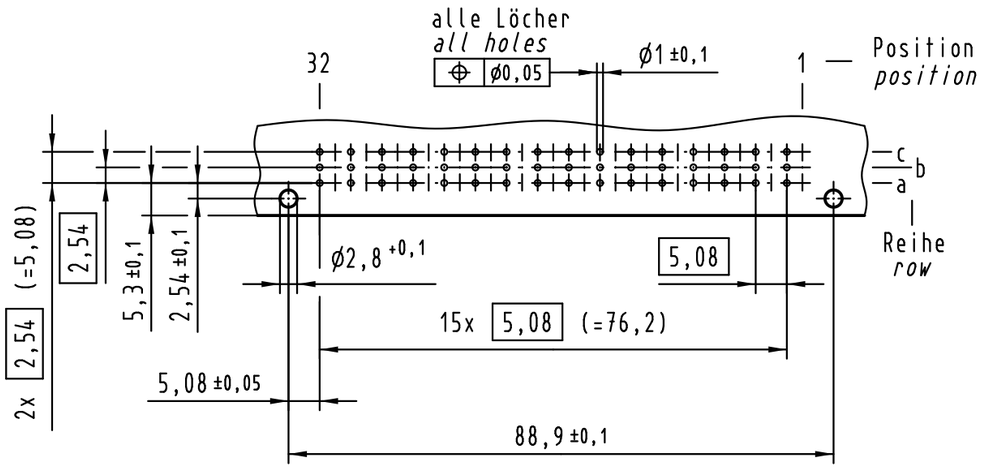


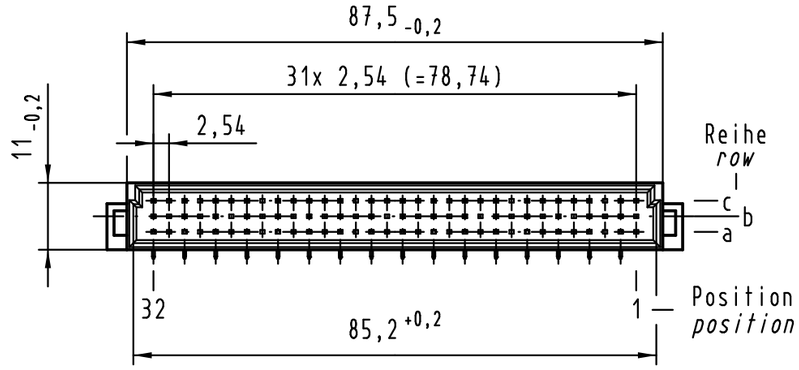


## A-A (2:1)

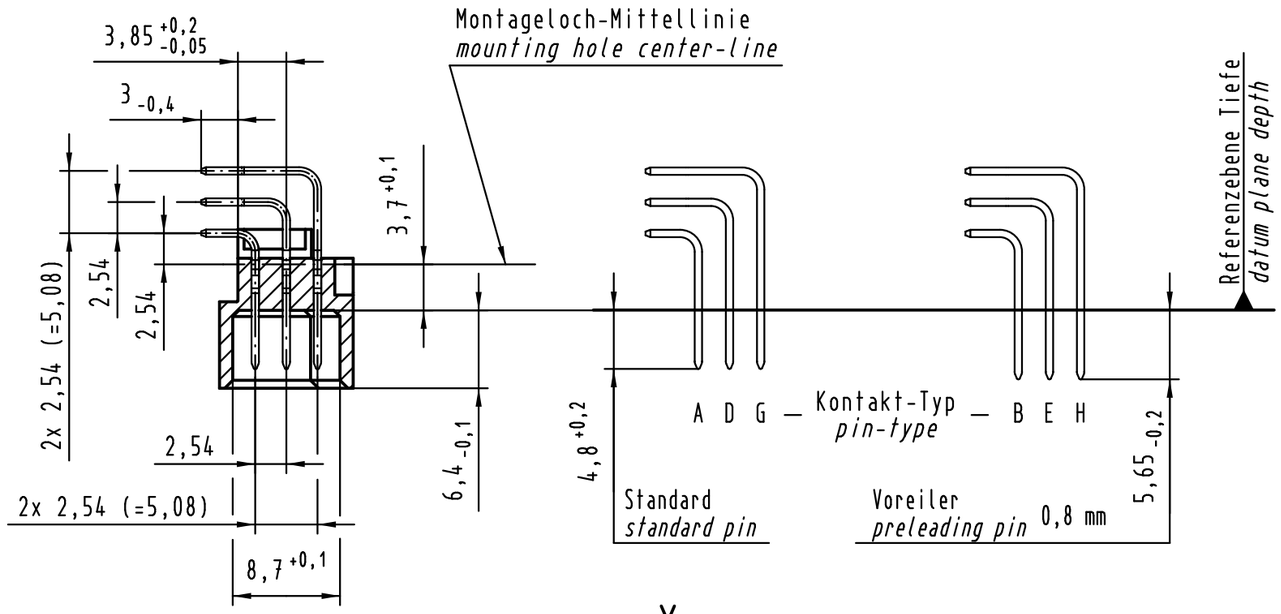


## X
**Kontaktbelegung**
***contact loading***

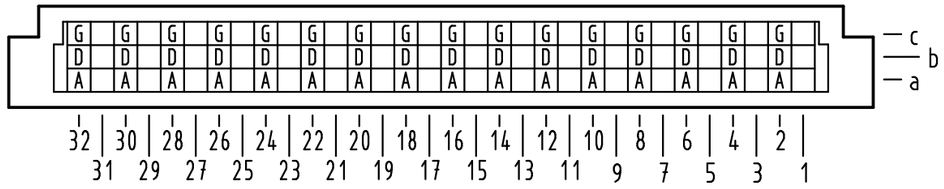


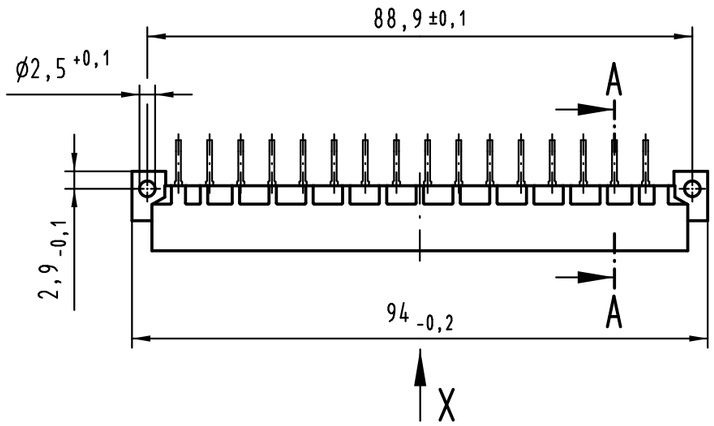


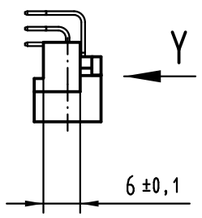


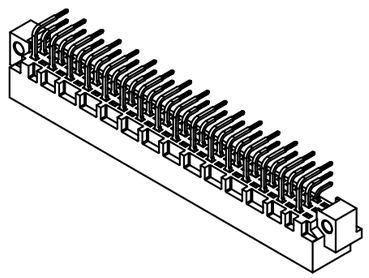

(1) weitere Informationen siehe: DS 09 03 120 02 01
*further information see: DS 09 03 120 02 01*

| | |
|---|---|
| | |
| 09 03 148 6921 | 2 |
| 09 03 148 2921 | 1 |
| Bestell-Nr. *part-no.* | Anforderungsstufe *performance level* (1) |

| | | | | | | |
|---|---|---|---|---|---|---|
| All Dimensions in mm Original Size DIN A 3 | | | Techn. Character. | | | |
| | | | | Dat. | Name | Maßstab/*Scale* |
| 36471 | 18.01.12 | Hage. | Detail. | 29.05.00 | Rie. | 1 : 1 |
| 36452 | 09.11.11 | Hage. | Insp. | 29.05.00 | Pa. | |
| 35345 | 14.10.08 | Hage. | Stand. | | | |
| 34650 | 11.10.07 | Hage. | | | | |
| 27470 | | | | | | |
| Mod. | Dat. | Name | | | | |

HARTING Electronics GmbH & Co. KG
D-32339 ESPELKAMP

Nicht tolerierte Maße/*Free size tolerances*
IEC 60603-2

**Bauform / *type* C**
Messerleiste Einlöt 48-polig
*male connector solder 48-pole*

TB 09 03 148 x921

Blatt/*page* /

Sub.

Компания «ЭлектроПласт» предлагает заключение долгосрочных отношений при поставках импортных электронных компонентов на взаимовыгодных условиях!

Наши преимущества:

- Оперативные поставки широкого спектра электронных компонентов отечественного и импортного производства напрямую от производителей и с крупнейших мировых складов;
- Поставка более 17-ти миллионов наименований электронных компонентов;
- Поставка сложных, дефицитных, либо снятых с производства позиций;
- Оперативные сроки поставки под заказ (от 5 рабочих дней);
- Экспресс доставка в любую точку России;
- Техническая поддержка проекта, помощь в подборе аналогов, поставка прототипов;
- Система менеджмента качества сертифицирована по Международному стандарту ISO 9001;
- Лицензия ФСБ на осуществление работ с использованием сведений, составляющих государственную тайну;
- Поставка специализированных компонентов (Xilinx, Altera, Analog Devices, Intersil, Interpoint, Microsemi, Aeroflex, Peregrine, Syfer, Eurofarad, Texas Instrument, Miteq, Cobham, E2V, MA-COM, Hittite, Mini-Circuits,General Dynamics и др.);

Помимо этого, одним из направлений компании «ЭлектроПласт» является направление «Источники питания». Мы предлагаем Вам помощь Конструкторского отдела:

- Подбор оптимального решения, техническое обоснование при выборе компонента;
- Подбор аналогов;
- Консультации по применению компонента;
- Поставка образцов и прототипов;
- Техническая поддержка проекта;
- Защита от снятия компонента с производства.

**Как с нами связаться**

**Телефон:** 8 (812) 309 58 32 (многоканальный)
**Факс:** 8 (812) 320-02-42
**Электронная почта:** org@eplast1.ru
**Адрес:** 198099, г. Санкт-Петербург, ул. Калинина, дом 2, корпус 4, литера А.