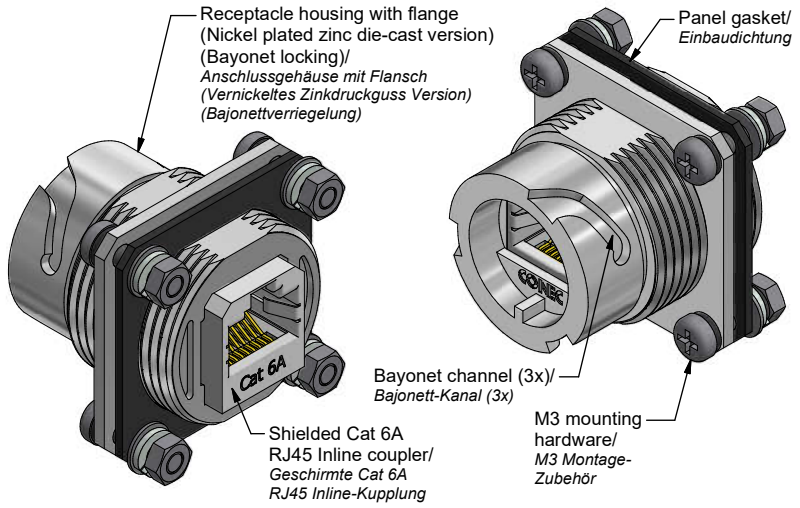

Technical specification/
Technische Daten:

Electrical specifications/ *Elektrische Daten:*	
Meets/ *Erfüllt:*	ANSI/EIA-568-C.2 Cat 6A channel specification
Degree of protection/ *Schutzart:*	IP67, rated when covered or fully mated with the appropriate mating connector *IP67 bei Verwendung mit Kappe oder passendem Gegenstecker*
Contact resistance/ *Kontaktwiderstand:*	20 mOhm max.
Insulation resistance/ *Isolationswiderstand:*	500 MOhm min. @ 100 V DC
Current rating/ *Strombelastbarkeit:*	1 A max. at 25 °C
Working voltage/ *Betriebsspannung:*	72 V DC
Dielectric withstanding voltage/ *Spannungsfestigkeit:*	1000 V DC / 60 s contact to contact/ *Kontakt zu Kontakt* 1500 V DC / 60 s contact to metal shell *Kontakt zu Metall-Shell*
Temperature range/ *Temperaturbereich:*	- 40 °C ... + 85 °C

Materials/
Werkstoffe:

Receptacle housing/ *Anschlussgehäuse:*	Zinc die-cast, nickel plated/ *Zinkdruckguss, vernickelt*
Panel gasket/ *Einbaudichtung:*	NBR, black/*schwarz*
M3 mounting hardware/ *M3 Montage-Zubehör:*	Stainless steel/*Edelstahl*
Cat 6A RJ45 Inline coupler metal shell/ Cat 6A RJ45 Inline-Kupplung Metall-Shell:	Copper alloy, nickel plated *Kupferlegierung, vernickelt*
Cat 6A RJ45 Inline coupler plastic housing/ Cat 6A RJ45 Inline-Kupplung Kunststoff-Gehäuse:	Glass filled PBT UL 94 V-0, black/*schwarz*
Cat 6A RJ45 Inline coupler contact/ Cat 6A RJ45 Inline-Kupplung Kontakt:	Phosphor bronze, finish: min. 50 µin gold over nickel/ *Veredelung: min. 50 µin Gold über Nickel*

Installation specification/
Montagedaten:

Includes:
4 x screw + Nut + gasket washer + flat washer + spring lock washer/
Inklusive:
4 x Schraube + Mutter + Dichtungsring + Unterlegscheibe + Federring

Hardware shipped unassembled/
Zubehör wird unmontiert geliefert

Recommended mounting torque is 8 to 10 in.LB/
Empfohlenes Drehmoment ist 90 bis 113 Ncm

Connector can be front or rear mounted to a maximum panel thickness of 3,2 mm/
Der Stecker eignet sich zur Vorderwand- und auch Hinterwand-Montage, bei einer maximalen Wandstärke von 3,2 mm

Recommended double-D panel cut-out/
Empfohlener Doppel-D Montageausschnitt

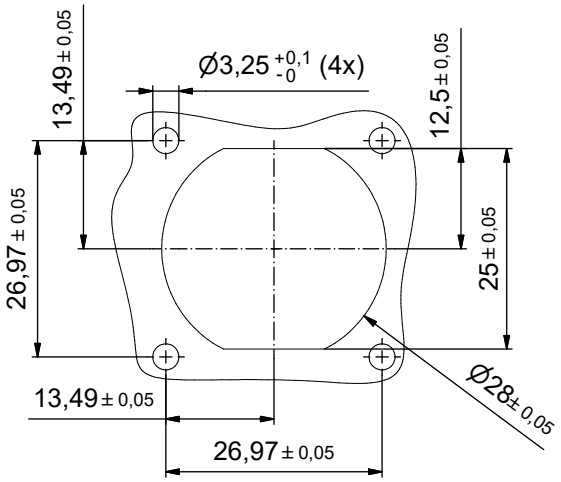

Recommended round panel cut-out/
Empfohlener Kreis-Montageausschnitt

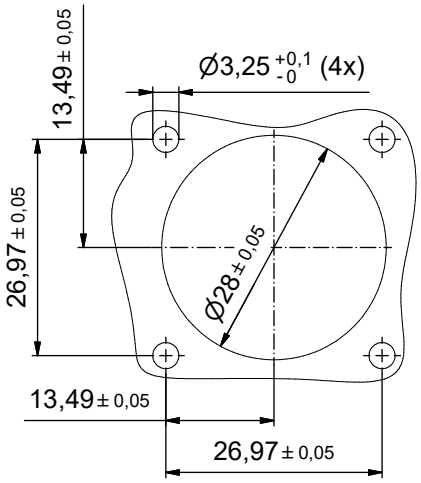

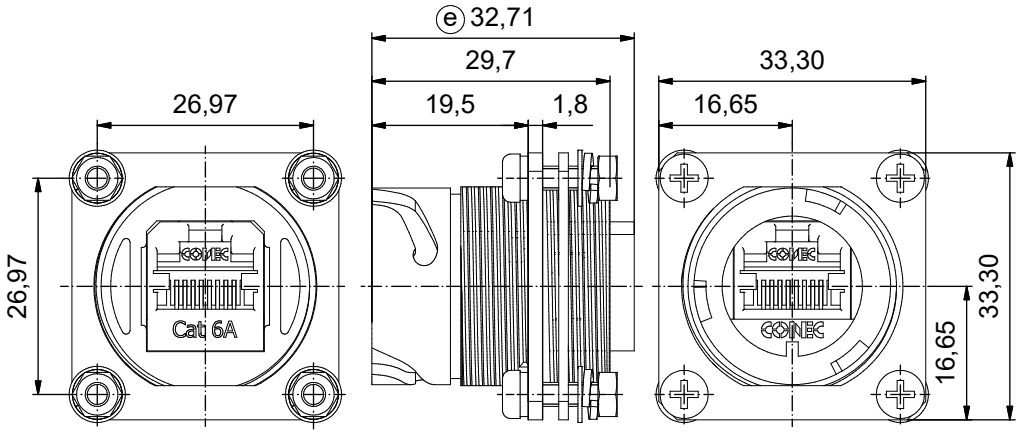

Part no./ *Art.-Nr.*	17-160004		
Tolerance Unless otherwise specified	0 PLC ±0,50 1 PLC ±0,38 2 PLC ±0,25 3 PLC ±0,10 ANGLES ±3°	dim. in mm	Receptacle Assembly Kit with zinc die-cast flange receptacle housing and with shielded Cat 6A RJ45 inline coupler+gasket+M3 hardware *Durchführung mit Zinkdruckguss Flansch-Anschlussgehäuse und mit geschirmter Cat 6A RJ45 Inline-Kupplung+Dichtung+M3 Zubehör*
		Date/*Datum* / Name	
		drawn/ *gez.* 16.10.2012 V. Ke	
		appd./ *gepr.* 16.10.2012 J. Chaudry	
Index: e Ä19-0015 28.03.2019 JLE	scale/*Maßstab:* 1,5 : 1	CONEC®	dwg no / *Z.-nr.:* 17K1A366 DIN-A3
Status: InBearbeitung			1 / 1
RoHS compliant/ *konform*			

The reproduction, distribution and utilization of this document as well as the communication of its contents to others without express authorization is prohibited. Offenders will be held liable for the payment of damages. All rights reserved in the event of the grant of a patent, utility model or design.
Die Weitergabe sowie Vervielfältigung dieser Unterlage, Verwertung und Mitteilung ihres Inhalts ist nicht gestattet soweit nicht ausdrücklich gestattet. Zuwiderhandlungen verpflichten zu Schadensersatz.
Alle Rechte für den Fall der Patent-, Gebrauchsmuster- oder Geschmacksmustereintragung vorbehalten.

Компания «ЭлектроПласт» предлагает заключение долгосрочных отношений при поставках импортных электронных компонентов на взаимовыгодных условиях!

Наши преимущества:

- Оперативные поставки широкого спектра электронных компонентов отечественного и импортного производства напрямую от производителей и с крупнейших мировых складов;
- Поставка более 17-ти миллионов наименований электронных компонентов;
- Поставка сложных, дефицитных, либо снятых с производства позиций;
- Оперативные сроки поставки под заказ (от 5 рабочих дней);
- Экспресс доставка в любую точку России;
- Техническая поддержка проекта, помощь в подборе аналогов, поставка прототипов;
- Система менеджмента качества сертифицирована по Международному стандарту ISO 9001;
- Лицензия ФСБ на осуществление работ с использованием сведений, составляющих государственную тайну;
- Поставка специализированных компонентов (Xilinx, Altera, Analog Devices, Intersil, Interpoint, Microsemi, Aeroflex, Peregrine, Syfer, Eurofarad, Texas Instrument, Miteq, Cobham, E2V, MA-COM, Hittite, Mini-Circuits,General Dynamics и др.);

Помимо этого, одним из направлений компании «ЭлектроПласт» является направление «Источники питания». Мы предлагаем Вам помощь Конструкторского отдела:

- Подбор оптимального решения, техническое обоснование при выборе компонента;
- Подбор аналогов;
- Консультации по применению компонента;
- Поставка образцов и прототипов;
- Техническая поддержка проекта;
- Защита от снятия компонента с производства.

Как с нами связаться

Телефон: 8 (812) 309 58 32 (многоканальный)
Факс: 8 (812) 320-02-42
Электронная почта: org@eplast1.ru
Адрес: 198099, г. Санкт-Петербург, ул. Калинина, дом 2, корпус 4, литера А.