K40P Make & Break Load Switching — 5.0 kV Relays

Product Facts for K40P

- **Vacuum dielectric for power switching low current loads**
- **Fast, 1 millisecond operate time**
- **Long life: 10 million cycles**
- **35 Amps continuous current rating at DC; 8 Amps at 32 MHz**
- **Ideal for high power antenna couplers**
- **Meets requirements of MIL-R-83725**

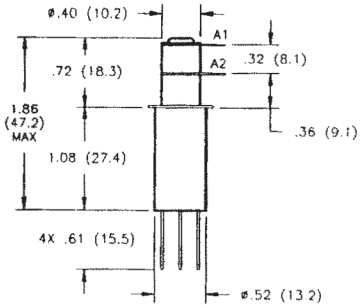

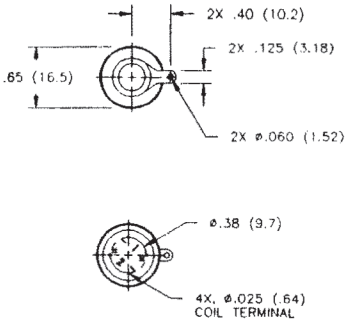

Product Facts for K40P364

- **Double sided terminals for ease of connection to bus bar**
- **Vacuum dielectric for power switching low current loads**
- **Fast switching, high current capabilities**
- **Small and lightweight**

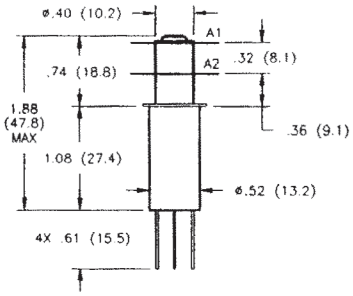

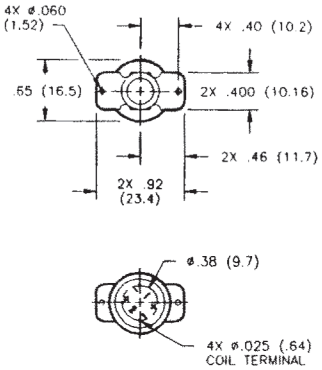

Product Specifications

Contact Arrangement — SPST-Latching

Contact Form — P

Test Voltage, DC or 60 Hz (Peak) — 6 kV

Rated Operating Voltage (Peak) —
DC or 60 Hz — 5 kV
2.5 MHz — 4.5 kV
16 MHz — 3.5 kV
32 MHz — 2.8 kV

Continuous Carry Current, Max. —
DC or 60 Hz — 35 A
2.5 MHz — 21 A
16 MHz — 14 A
32 MHz — 8 A
Coil Hi-Pot (Vrms, 60 Hz) — 500 A

Contact Capacitance —
Between Open Contacts — 1.2 pF
Open Contacts to Ground — 1.2 pF

Contact Resistance, Max. — 0.02 ohm

Operate Time, Max. — 1 ms

Release Time, Max. — N/A

Shock, 11ms, 1/2 Sine (Peak) — 50 g

Vibration —
Peak — 30 g (55 to 2000 Hz)

Operating Ambient Temperature Range — -55°C to +125°C

Mechanical Life —10 million cycles

Weight, Nominal — 28.35 g (1.0 oz.)

Coil Data

Volts, Nominal	26.5 Vdc
Reset & Latch, Max.	16 Vdc
Dropout	N/A
Coil Resistance (±10%)	80 Ω

Ratings listed are for 25°C, sea level conditions.

Ordering Information

Sample Part Number ▶ **K40 P 3 3 2**

Series:

Contact Form:
P = SPST-Latching

Coil Voltage:
3 = 26.5 Vdc, Bus Wire

High Voltage Connections:
3 = Solder Connection
6 = Double Sided Solder Connection

Mounting:*
2 = Flanged 4 = Standard

***See page 7-87 for mounting methods.**

For factory-direct application assistance, dial 800-253-4560, ext. 2055, or 805-220-2055.

Catalog 5-1773450-5
Revised 3-13

www.te.com

Dimensions are shown for reference purposes only. Specifications subject to change.

Dimensions are in millimeters unless otherwise specified.

USA: +1 800 522 6752
Asia Pacific: +86 0 400 820 6015
UK: +44 800 267 666

For additional support numbers please visit www.te.com

Компания «ЭлектроПласт» предлагает заключение долгосрочных отношений при поставках импортных электронных компонентов на взаимовыгодных условиях!

Наши преимущества:

- Оперативные поставки широкого спектра электронных компонентов отечественного и импортного производства напрямую от производителей и с крупнейших мировых складов;
- Поставка более 17-ти миллионов наименований электронных компонентов;
- Поставка сложных, дефицитных, либо снятых с производства позиций;
- Оперативные сроки поставки под заказ (от 5 рабочих дней);
- Экспресс доставка в любую точку России;
- Техническая поддержка проекта, помощь в подборе аналогов, поставка прототипов;
- Система менеджмента качества сертифицирована по Международному стандарту ISO 9001;
- Лицензия ФСБ на осуществление работ с использованием сведений, составляющих государственную тайну;
- Поставка специализированных компонентов (Xilinx, Altera, Analog Devices, Intersil, Interpoint, Microsemi, Aeroflex, Peregrine, Syfer, Eurofarad, Texas Instrument, Miteq, Cobham, E2V, MA-COM, Hittite, Mini-Circuits,General Dynamics и др.);

Помимо этого, одним из направлений компании «ЭлектроПласт» является направление «Источники питания». Мы предлагаем Вам помощь Конструкторского отдела:

- Подбор оптимального решения, техническое обоснование при выборе компонента;
- Подбор аналогов;
- Консультации по применению компонента;
- Поставка образцов и прототипов;
- Техническая поддержка проекта;
- Защита от снятия компонента с производства.

Как с нами связаться

Телефон: 8 (812) 309 58 32 (многоканальный)
Факс: 8 (812) 320-02-42
Электронная почта: org@eplast1.ru
Адрес: 198099, г. Санкт-Петербург, ул. Калинина, дом 2, корпус 4, литера А.