THIS DRAWING IS UNPUBLISHED. RELEASED FOR PUBLICATION – , 19 .
© COPYRIGHT – BY TYCO ELECTRONICS CORPORATION. ALL RIGHTS RESERVED.

LOC	DIST
AD	00

REVISIONS

P	LTR	DESCRIPTION	DATE	DWN	APVD
	K1	REVISED PER ECO-10-000443	11JAN10	KK	AEG

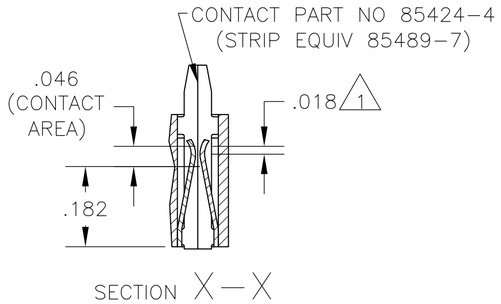

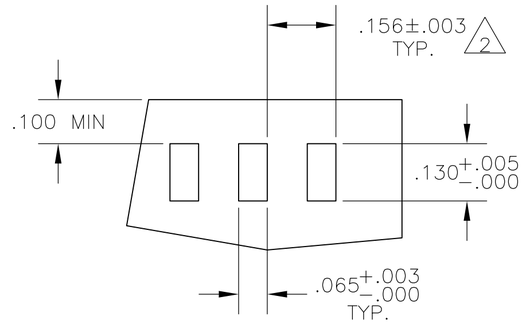

RECOMMENDED BOARD MOUNTING
(RECOMMENDED BOARD THICKNESS: .055–.070)

NOTES:

1. POINT OF MEASUREMENT FOR PLATING THICKNESS (INSIDE OF BEAMS).
2. TOLERANCE NON-CUMULATIVE.
3. THE MATING END OF THE CONTACT IS IDENTIFIED BY THE LETTER "A" STAMPED ON THE RECEPTACLE BOX.
4. OBSOLETE PARTS: OBSOLETE CIS STREAMLINING PER D.RENAUD/D.SINISI

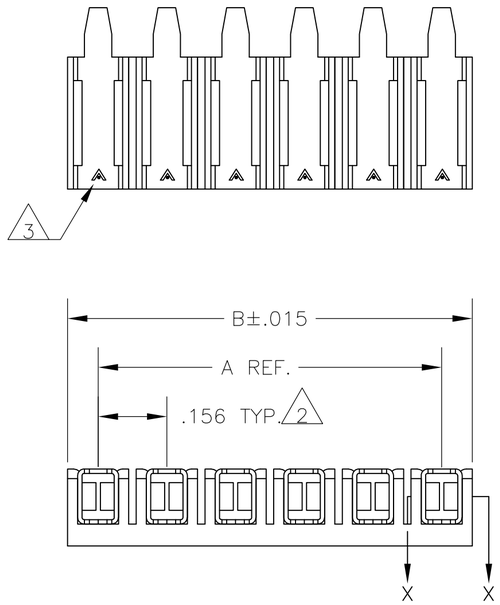

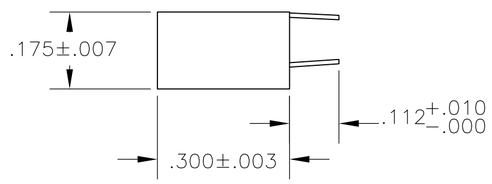

	B	A	NO OF POSN	ASSEMBLY PART NUMBER
OBSOLETE 4	3.120	2.964	20	2-87982-0
	2.964	2.808	19	1-87982-9
	2.808	2.652	18	1-87982-8
	2.652	2.496	17	1-87982-7
	2.496	2.340	16	1-87982-6
	2.340	2.184	15	1-87982-5
	2.184	2.028	14	1-87982-4
	2.028	1.872	13	1-87982-3
	1.872	1.716	12	1-87982-2
	1.716	1.560	11	1-87982-1
	1.560	1.404	10	1-87982-0
	1.404	1.248	9	87982-9
	1.248	1.092	8	87982-8
	1.092	.936	7	87982-7
	.936	.780	6	87982-6
4 OBSOLETE	.780	.624	5	87982-5
	.624	.468	4	87982-4
4 OBSOLETE	.468	.312	3	87982-3
	.312	.156	2	87982-2

87982

THIS DRAWING IS A CONTROLLED DOCUMENT.

DIMENSIONS: INCHES

TOLERANCES UNLESS OTHERWISE SPECIFIED:
0 PLC ± –
1 PLC ± –
2 PLC ± –
3 PLC ± .005
4 PLC ± –
ANGLES ± –

MATERIAL
HOUSING–FLAME RETARDANT THERMOPLASTIC, COLOR–BLACK
CONTACTS– PHOS BRONZE

FINISH
.000030 GOLD IN THE CONTACT AREA, GOLD FLASH ON THE REMAINDER, ALL OVER .000050 NICKEL

DWN L D RINGLEY 17MAR86
CHK P deJONG 18MAR86
APVD P deJONG 18MAR86
PRODUCT SPEC 108-25,016
APPLICATION SPEC 114-25,004
WEIGHT –

Tyco Electronics
Tyco Electronics Corporation
Harrisburg, Pa 17105-3608

NAME
ASSY, MOD I, BOARD MOUNT RECP, .156 CL , STD PRESSURE, TYPE B, FOR RECTANGULAR HOLE MOUNTING

SIZE	CAGE CODE	DRAWING NO	RESTRICTED TO
A2	00779	C-87982	–

CUSTOMER DRAWING

SCALE	SHEET	REV
4:1	1 OF 1	K1

Компания «ЭлектроПласт» предлагает заключение долгосрочных отношений при поставках импортных электронных компонентов на взаимовыгодных условиях!

Наши преимущества:

- Оперативные поставки широкого спектра электронных компонентов отечественного и импортного производства напрямую от производителей и с крупнейших мировых складов;
- Поставка более 17-ти миллионов наименований электронных компонентов;
- Поставка сложных, дефицитных, либо снятых с производства позиций;
- Оперативные сроки поставки под заказ (от 5 рабочих дней);
- Экспресс доставка в любую точку России;
- Техническая поддержка проекта, помощь в подборе аналогов, поставка прототипов;
- Система менеджмента качества сертифицирована по Международному стандарту ISO 9001;
- Лицензия ФСБ на осуществление работ с использованием сведений, составляющих государственную тайну;
- Поставка специализированных компонентов (Xilinx, Altera, Analog Devices, Intersil, Interpoint, Microsemi, Aeroflex, Peregrine, Syfer, Eurofarad, Texas Instrument, Miteq, Cobham, E2V, MA-COM, Hittite, Mini-Circuits,General Dynamics и др.);

Помимо этого, одним из направлений компании «ЭлектроПласт» является направление «Источники питания». Мы предлагаем Вам помощь Конструкторского отдела:

- Подбор оптимального решения, техническое обоснование при выборе компонента;
- Подбор аналогов;
- Консультации по применению компонента;
- Поставка образцов и прототипов;
- Техническая поддержка проекта;
- Защита от снятия компонента с производства.

Как с нами связаться

Телефон: 8 (812) 309 58 32 (многоканальный)
Факс: 8 (812) 320-02-42
Электронная почта: org@eplast1.ru
Адрес: 198099, г. Санкт-Петербург, ул. Калинина, дом 2, корпус 4, литера А.