THIS DRAWING IS UNPUBLISHED. RELEASED FOR PUBLICATION 20
© COPYRIGHT 20 - ALL RIGHTS RESERVED.

LOC	DIST
F	00

REVISIONS

P	LTR	DESCRIPTION	DATE	DWN	APVD
	D1	MARKINGS UPDATE	23MAY2011	OB	OD
	D2	CLARIFICATION	06SEP2013	OB	IS
	D3	ADD PN	27MAY2015	OB	IS
	D4	ADD PN	15OCT2015	OB	IS

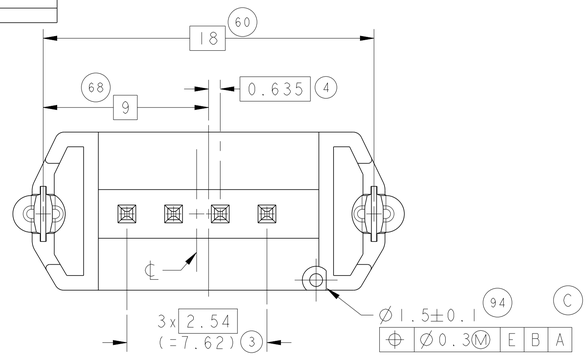

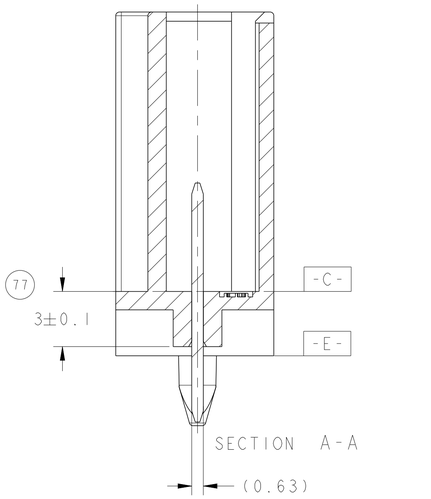

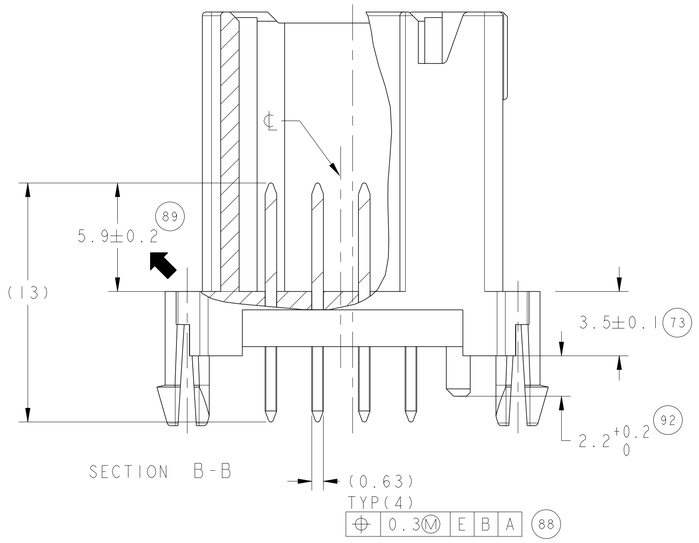

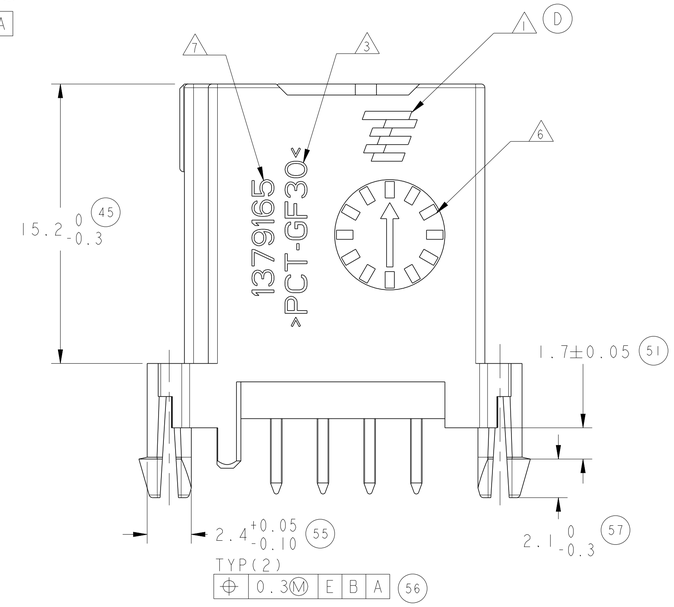

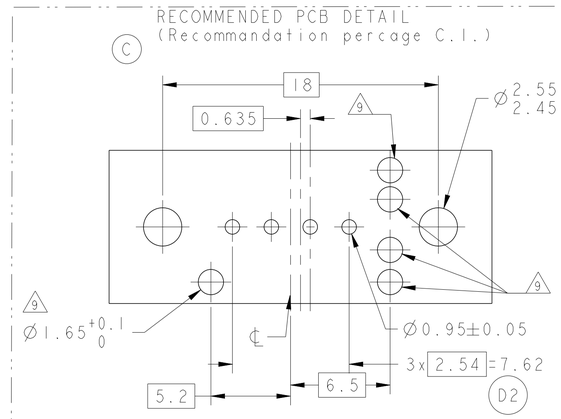

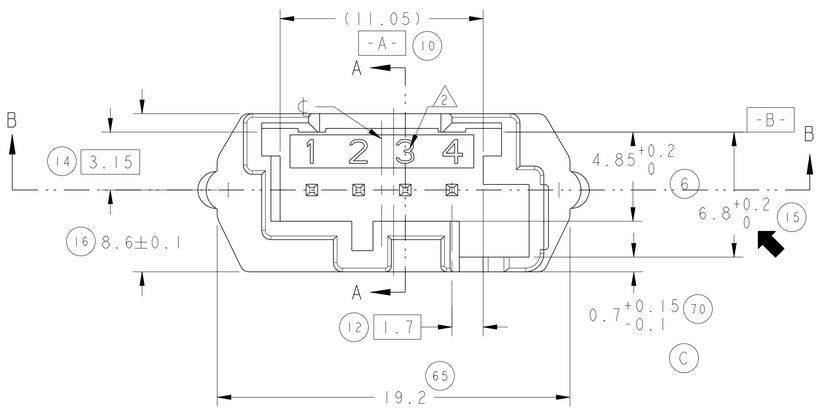

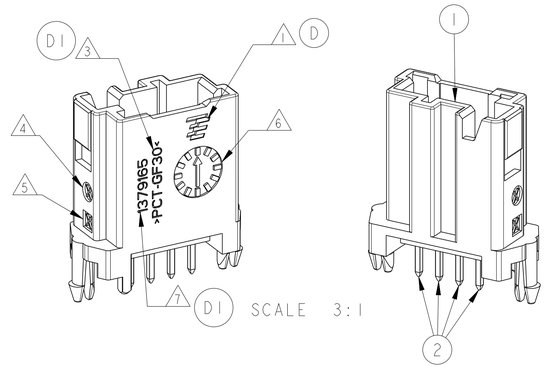

1379165-3
AS SHOWN

NOTES:

1. TE STAMP
   Logo TE
2. CAVITY IDENTIFICATION 1,2,3,4
   Repere d'alveole 1,2,3,4
3. MATERIAL IDENTIFICATION
   Marquage matiere
4. MOLD REVISION STATUS
   Indice de revision de moule
5. MOLD CAVITY NUMBER
   Numero d'empreinte du moule
6. DATE CODE
   dateur
7. TE PN
   Reference TE
8. PCB THICKNESS
   Epaisseur CI: 1.6mm
9. OPTIONAL HOLE DEPENDING ON CODING
   Trou optionnel dépendant du codage

CAPABILITY DIMENTIONS
cotes pour capabilites

KEYING TABLE (Table de detrompage) (C1)

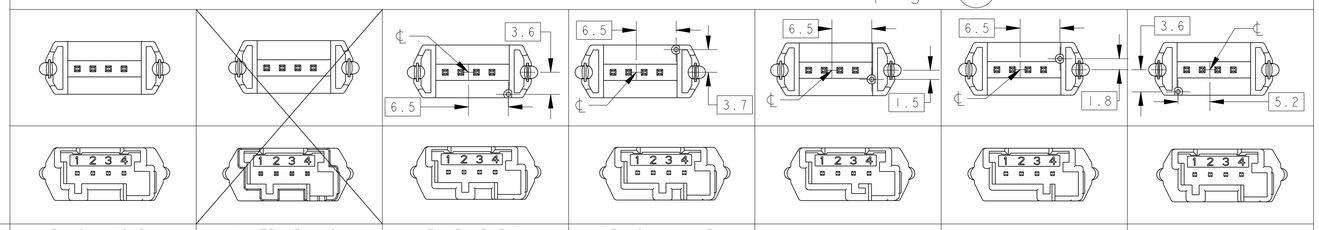

	BLACK (NOIR)	WHITE (BLANC)	BLUE (BLEU)	YELLOW (JAUNE)	GRAY (GRIS)	BROWN (MARRON)	BLACK (NOIR)
COLOR	BLACK (NOIR)	WHITE (BLANC)	BLUE (BLEU)	YELLOW (JAUNE)	GRAY (GRIS)	BROWN (MARRON)	BLACK (NOIR)
PN WITH PACKAGING ON TRAY		1379165-2	1379165-3	1379165-4	1379165-5	1379165-6	1379165-7
PN WITH PACKAGING ON STICK	1379165-1		1-1379165-3		1-1379165-5	1-1379165-6	1-1379165-7 (D3)
PN WITH PACKAGING ON CARRIER TAPE	2-1379165-1 (D4)						

SEE TABLE Voir table	SEE TABLE Voir table	4	PIN MQS	CuSn6	(2)
		1	4W MQS HEADER Embase 4V MQS	PCT GF30%	(1)
ASSEMBLY PN PN emssemble	**COLOR couleur**	**QTY qte**	**DESIGNATION**	**MATERIAL Matiere**	**ITEM rep**

THIS DRAWING IS A CONTROLLED DOCUMENT.

DIMENSIONS: mm

TOLERANCES UNLESS OTHERWISE SPECIFIED:
0 PLC ±-
1 PLC ±0.3
2 PLC ±-
3 PLC ±-
4 PLC ±-
ANGLES ±2°

MATERIAL -
FINISH -

DWN N. ETHEVE 01DEC2000
CHK J. LAQUERBE 05JAN2001
APVD JJ REVIL 05JAN2001
PRODUCT SPEC 108-15267
APPLICATION SPEC 411-15635
WEIGHT -

TE Connectivity

NAME 4W MQS HEADER POSITIVE MATE -

SIZE A1 | CAGE CODE 00779 | DRAWING NO C-1379165 | RESTRICTED TO -

CUSTOMER DRAWING | SCALE 4:1 | SHEET 1 OF 1 | REV D4

4805 (3/11)

Компания «ЭлектроПласт» предлагает заключение долгосрочных отношений при поставках импортных электронных компонентов на взаимовыгодных условиях!

Наши преимущества:

- Оперативные поставки широкого спектра электронных компонентов отечественного и импортного производства напрямую от производителей и с крупнейших мировых складов;
- Поставка более 17-ти миллионов наименований электронных компонентов;
- Поставка сложных, дефицитных, либо снятых с производства позиций;
- Оперативные сроки поставки под заказ (от 5 рабочих дней);
- Экспресс доставка в любую точку России;
- Техническая поддержка проекта, помощь в подборе аналогов, поставка прототипов;
- Система менеджмента качества сертифицирована по Международному стандарту ISO 9001;
- Лицензия ФСБ на осуществление работ с использованием сведений, составляющих государственную тайну;
- Поставка специализированных компонентов (Xilinx, Altera, Analog Devices, Intersil, Interpoint, Microsemi, Aeroflex, Peregrine, Syfer, Eurofarad, Texas Instrument, Miteq, Cobham, E2V, MA-COM, Hittite, Mini-Circuits,General Dynamics и др.);

Помимо этого, одним из направлений компании «ЭлектроПласт» является направление «Источники питания». Мы предлагаем Вам помощь Конструкторского отдела:

- Подбор оптимального решения, техническое обоснование при выборе компонента;
- Подбор аналогов;
- Консультации по применению компонента;
- Поставка образцов и прототипов;
- Техническая поддержка проекта;
- Защита от снятия компонента с производства.

Как с нами связаться

Телефон: 8 (812) 309 58 32 (многоканальный)
Факс: 8 (812) 320-02-42
Электронная почта: org@eplast1.ru
Адрес: 198099, г. Санкт-Петербург, ул. Калинина, дом 2, корпус 4, литера А.