REVISIONS					
REV	ECO	DESCRIPTION	DATE	BY	APPR
A1	-	RELEASE NEW DRAWING	Dec.12.18	Blink	Tommy

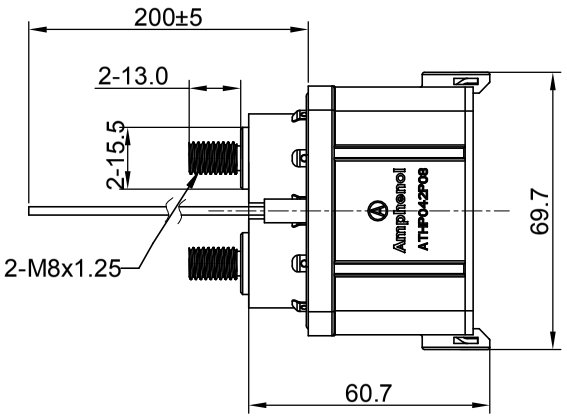

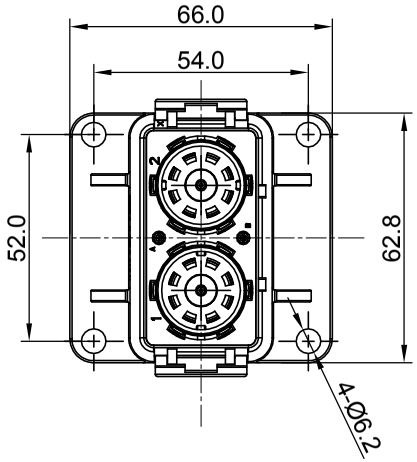

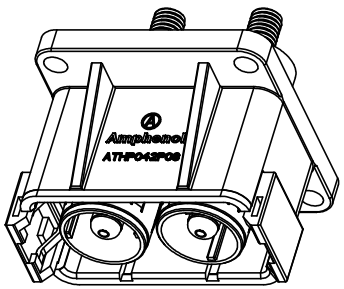

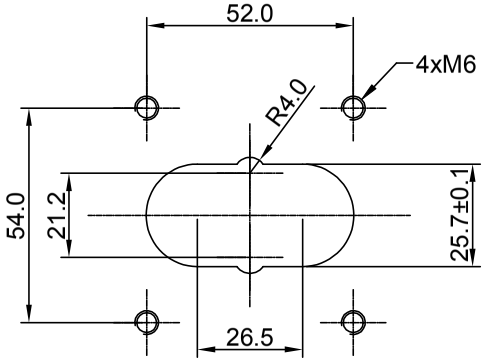

RECOMMEND PANEL CUT

NOTES: UNLESS OTHERWISE SPECIFIED

1. MATERIAL:
   1.1 HOUSING: THERMOPLASTIC UL 94V0
   1.2 SEAL: SILICONE RUBBER
   1.3 POWER CONTACT: COPPER ALLOY, SILVER PLATED
   1.4 SHIELDING: COPPER ALLOY, TIN PLATED

2. SPECIFICATIONS:
   2.1 CURRENT RATING: 180 AMPS
   2.2 VOLTAGE RATING: 1000 V AC/DC
   2.3 CONTACT RESISTANCE: 0.3 mΩ@POWER CONTACT
   2.4 OPERATING TEMPERATURE: -40°C TO +130°C
   2.5 DIELECTRIC WITHSTANDING VOLTAGE: LESS THAN 2 MILLIAMPS CURRENT LEAKAGE @ 3000 VOLTS AC.
   2.6 INSULATION RESISTANCE: 500 MEGOHMS MIN@25°C.
   2.7 DEGREE OF PROTECTION: IP67 (MATED CONDITION)
   2.8 MATING CYCLE DURABILITY: 100 CYCLES
   2.9 RoHS COMPLIANT

3. SIGNAL CONTACT: RT SERIES 16# PIN CONTACT
   POWER CONTACT: SC000384-8-M1

4. ALL DIMENSIONS ARE FOR REFERENCE USE ONLY.

Wiring Diagram

A)	UL 3266 18AWG RED
B)	UL 3266 18AWG BLACK

QUANTITY	PART NUMBER	DESCRIPTION	ITEM

MATERIALS LIST

UNLESS OTHERWISE SPECIFIED
1) All dimensions are in metric(mm).
2) Tolerances are as follows:
1 PL DEC ±0.30
2 PL DEC ±0.15
3 PL DEC ±0.08
Fractions ±1/64
Angles ±1°
3) Note reference = X

MATERIAL SPECIFICATIONS:

PROCESS SPECIFICATIONS:

NEXT ASS'Y:

SIGNATURES		DATE
DRAWN:	Blink	Dec.12.18
CHECKED:	Tod	Dec.12.18
ENGINEER:		
APPROVAL:	Tommy	Dec.12.18
CUSTOMER:		

THIS DRAWING IS SUPPLIED FOR INFORMATION ONLY. DESIGN FEATURES, SPECIFICATIONS AND PERFORMANCE DATA SHOWN HEREON ARE THE PROPERTY OF THE AMPHENOL CORPORATION. NO RIGHTS OF REPRODUCTION ARE IMPLIED. ALL DIMENSIONS ARE SUBJECT TO NORMAL MANUFACTURING VARIATIONS.

Amphenol

Sine Systems - www.amphenol-sine.com
44724 Morley Drive
Clinton Township, MI 48036

ATHP, RECEPTACLE,2 PIN,8MM
FLANG MOUNTING WITH EMC SHIELDING

SIZE	TYPE	DWG NO.	REVISION
B	C-	ATHP042P08EL16-M1	A1

SCALE: NONE SHEET 1 OF 1

TITLE: ATHP,RECEPTACLE,2 PIN,8MM, FLANG MOUNTING WITH EMC SHIELDING
DWG NO: ATHP042P08EL16-M1
REV: A1
SH: 1
OF: 1

Компания «ЭлектроПласт» предлагает заключение долгосрочных отношений при поставках импортных электронных компонентов на взаимовыгодных условиях!

Наши преимущества:

- Оперативные поставки широкого спектра электронных компонентов отечественного и импортного производства напрямую от производителей и с крупнейших мировых складов;
- Поставка более 17-ти миллионов наименований электронных компонентов;
- Поставка сложных, дефицитных, либо снятых с производства позиций;
- Оперативные сроки поставки под заказ (от 5 рабочих дней);
- Экспресс доставка в любую точку России;
- Техническая поддержка проекта, помощь в подборе аналогов, поставка прототипов;
- Система менеджмента качества сертифицирована по Международному стандарту ISO 9001;
- Лицензия ФСБ на осуществление работ с использованием сведений, составляющих государственную тайну;
- Поставка специализированных компонентов (Xilinx, Altera, Analog Devices, Intersil, Interpoint, Microsemi, Aeroflex, Peregrine, Syfer, Eurofarad, Texas Instrument, Miteq, Cobham, E2V, MA-COM, Hittite, Mini-Circuits,General Dynamics и др.);

Помимо этого, одним из направлений компании «ЭлектроПласт» является направление «Источники питания». Мы предлагаем Вам помощь Конструкторского отдела:

- Подбор оптимального решения, техническое обоснование при выборе компонента;
- Подбор аналогов;
- Консультации по применению компонента;
- Поставка образцов и прототипов;
- Техническая поддержка проекта;
- Защита от снятия компонента с производства.

Как с нами связаться

Телефон: 8 (812) 309 58 32 (многоканальный)
Факс: 8 (812) 320-02-42
Электронная почта: org@eplast1.ru
Адрес: 198099, г. Санкт-Петербург, ул. Калинина, дом 2, корпус 4, литера А.