THIS DRAWING IS UNPUBLISHED. RELEASED FOR PUBLICATION 20- .
© COPYRIGHT 20- BY TYCO ELECTRONICS CORPORATION. ALL RIGHTS RESERVED.

LOC	DIST
GP	00

REVISIONS

P	LTR	DESCRIPTION	DATE	DWN	APVD
	0	RELEASED PER EC 0S13-0556-04	28JUL05	JG	SS

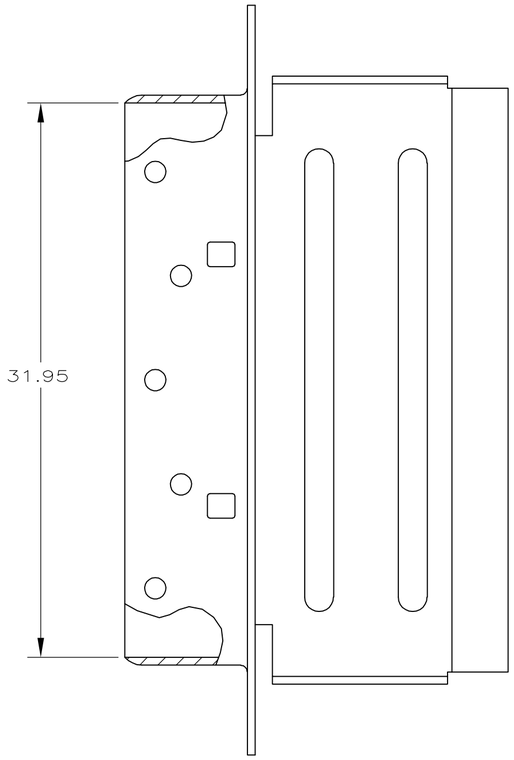

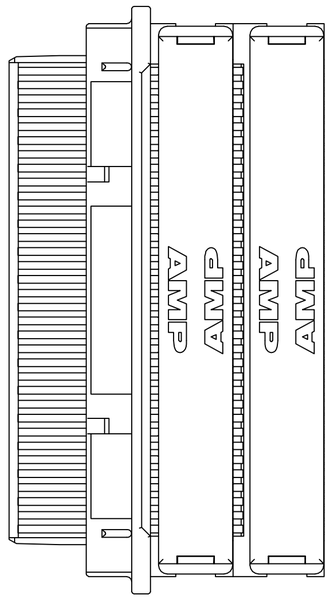

1. CONTACTS: PHOSPHOR BRONZE.
   SHELL: CARBON STEEL.
   HOUSING: LCP, UL94V-0 RATED, COLOR NATURAL.
   COVERS: LCP, UL94V-0 RATED, COLOR BLACK.

2. CONTACTS: 0.76μm MINIMUM GOLD PLATE IN LOCALIZED GOLD PLATE AREA, 1.27μm MINIMUM TIN PLATE IN TERMINATION AREA, ALL OVER 1.27μm MINIMUM NICKEL.
   SHELL: 5.08μm MINIMUM NICKEL OVER 1.27μm MINIMUM COPPER.

3. TERMINATION COVERS AND PLUG SHELL ARE PACKAGED UNASSEMBLED.

4. RECOMMENDED WIRE: 30 AWG WITH A 0.56-0.64 INSULATION DIAMETER, WIRE MUST BE APPROVED BY TYCO ELECTRONICS ENGINEERING.

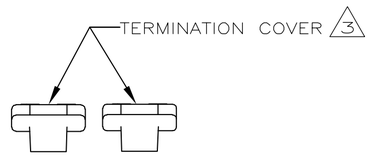

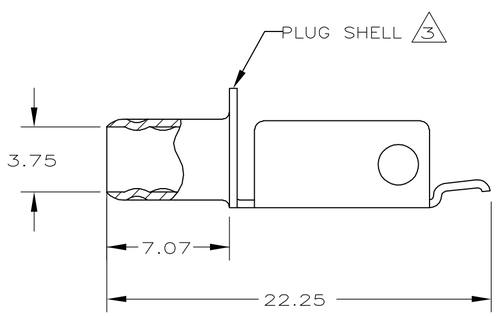

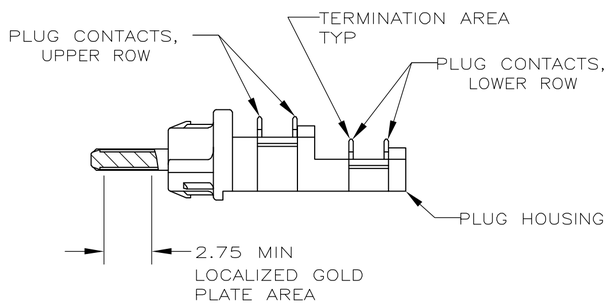

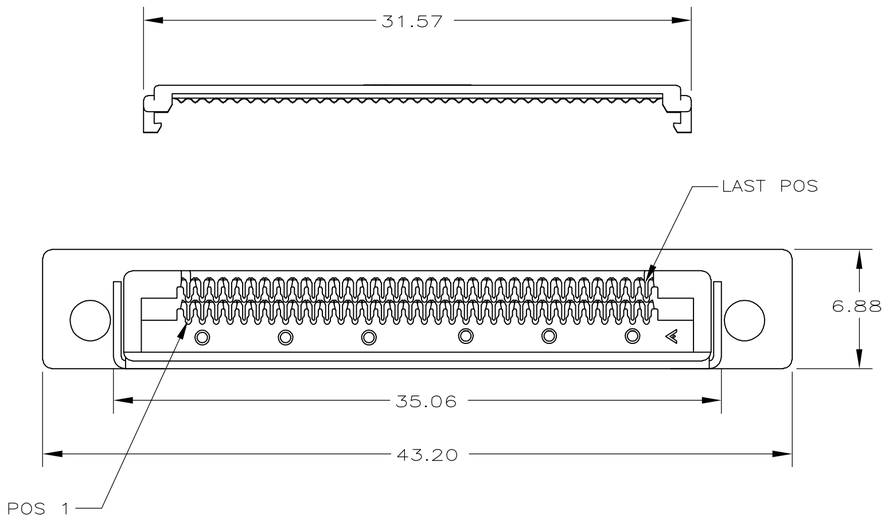

5787775-1
PART NUMBER

COPYRIGHT 2005
TYCO ELECTRONICS CORP
ALL RIGHTS RESERVED

THIS DRAWING IS A CONTROLLED DOCUMENT.		DWN J.GERACE 28JUL05	tyco Electronics — Tyco Electronics Corporation, Harrisburg, Pa 17105-3608
DIMENSIONS: mm	TOLERANCES UNLESS OTHERWISE SPECIFIED: 0 PLC ± - ; 1 PLC ± - ; 2 PLC ± 0.13 ; 3 PLC ± - ; 4 PLC ± - ; ANGLES ± -	CHK S.SHUEY 28JUL05	NAME: PLUG KIT, UNASSEMBLED, 68 POS, OFFSET CABLE CONNECTOR, CHAMP 0.8MM
		APVD M.WALMSLEY 28JUL05	
		PRODUCT SPEC 108-1471	
		APPLICATION SPEC —	SIZE A2 / CAGE CODE 00779 / DRAWING NO C-5787775 / RESTRICTED TO —
MATERIAL 1	FINISH 2	WEIGHT —	
CUSTOMER DRAWING			SCALE 4:1 / SHEET 1 OF 1 / REV 0

5787775

AMP 1471-9 REV 31MAR2000

Компания «ЭлектроПласт» предлагает заключение долгосрочных отношений при поставках импортных электронных компонентов на взаимовыгодных условиях!

Наши преимущества:

- Оперативные поставки широкого спектра электронных компонентов отечественного и импортного производства напрямую от производителей и с крупнейших мировых складов;
- Поставка более 17-ти миллионов наименований электронных компонентов;
- Поставка сложных, дефицитных, либо снятых с производства позиций;
- Оперативные сроки поставки под заказ (от 5 рабочих дней);
- Экспресс доставка в любую точку России;
- Техническая поддержка проекта, помощь в подборе аналогов, поставка прототипов;
- Система менеджмента качества сертифицирована по Международному стандарту ISO 9001;
- Лицензия ФСБ на осуществление работ с использованием сведений, составляющих государственную тайну;
- Поставка специализированных компонентов (Xilinx, Altera, Analog Devices, Intersil, Interpoint, Microsemi, Aeroflex, Peregrine, Syfer, Eurofarad, Texas Instrument, Miteq, Cobham, E2V, MA-COM, Hittite, Mini-Circuits,General Dynamics и др.);

Помимо этого, одним из направлений компании «ЭлектроПласт» является направление «Источники питания». Мы предлагаем Вам помощь Конструкторского отдела:

- Подбор оптимального решения, техническое обоснование при выборе компонента;
- Подбор аналогов;
- Консультации по применению компонента;
- Поставка образцов и прототипов;
- Техническая поддержка проекта;
- Защита от снятия компонента с производства.

Как с нами связаться

Телефон: 8 (812) 309 58 32 (многоканальный)
Факс: 8 (812) 320-02-42
Электронная почта: org@eplast1.ru
Адрес: 198099, г. Санкт-Петербург, ул. Калинина, дом 2, корпус 4, литера А.