ED950/X (5.0 mm)
EDZ950/X (5.08 mm)

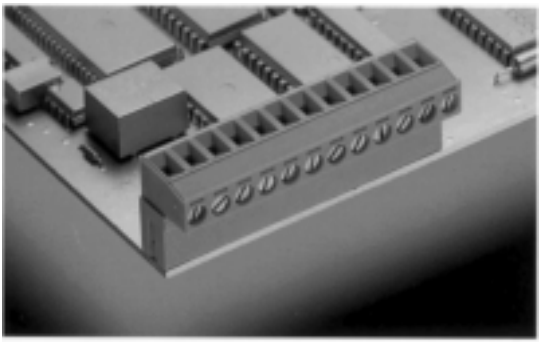

2-24 poles, Spacing 5.0 mm or 5.08 mm
insert required no. of poles **x**
How to order see page 5

Ratings:		
Rated Voltage	**300 V**	**250 V**
Rated Current	**15 A**	**12 A (T60)**
Wire Size	**AWG 22-12**	**2.5 mm²**
Test Voltage		**4 kV/3**
Rated Torque/ScrewSize		**0.5 Nm/M3**
Max. Rated Cross Section		
Single Wire (solid)		**2.5 mm²**
Stranded Wire (flexible)		**2.5 mm²**
Stranded wire with Ferrules		**2.5 mm²**
Dimensions		
Spacing		**5.0 mm (5.08 mm)**
Stripped Length		**6.0 mm**
Materials		
Insulating Material		**PA**
Flammability Class		**UL94 V-0**
Temperature Range		**-30°C/+105°C**
Terminal Block		**CuZn**
Contact		**CuSn**
Color		
Green		

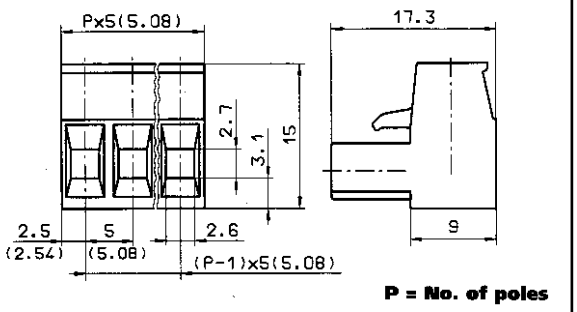

Компания «ЭлектроПласт» предлагает заключение долгосрочных отношений при поставках импортных электронных компонентов на взаимовыгодных условиях!

Наши преимущества:

- Оперативные поставки широкого спектра электронных компонентов отечественного и импортного производства напрямую от производителей и с крупнейших мировых складов;
- Поставка более 17-ти миллионов наименований электронных компонентов;
- Поставка сложных, дефицитных, либо снятых с производства позиций;
- Оперативные сроки поставки под заказ (от 5 рабочих дней);
- Экспресс доставка в любую точку России;
- Техническая поддержка проекта, помощь в подборе аналогов, поставка прототипов;
- Система менеджмента качества сертифицирована по Международному стандарту ISO 9001;
- Лицензия ФСБ на осуществление работ с использованием сведений, составляющих государственную тайну;
- Поставка специализированных компонентов (Xilinx, Altera, Analog Devices, Intersil, Interpoint, Microsemi, Aeroflex, Peregrine, Syfer, Eurofarad, Texas Instrument, Miteq, Cobham, E2V, MA-COM, Hittite, Mini-Circuits,General Dynamics и др.);

Помимо этого, одним из направлений компании «ЭлектроПласт» является направление «Источники питания». Мы предлагаем Вам помощь Конструкторского отдела:

- Подбор оптимального решения, техническое обоснование при выборе компонента;
- Подбор аналогов;
- Консультации по применению компонента;
- Поставка образцов и прототипов;
- Техническая поддержка проекта;
- Защита от снятия компонента с производства.

Как с нами связаться

Телефон: 8 (812) 309 58 32 (многоканальный)
Факс: 8 (812) 320-02-42
Электронная почта: org@eplast1.ru
Адрес: 198099, г. Санкт-Петербург, ул. Калинина, дом 2, корпус 4, литера А.