THIS DRAWING IS UNPUBLISHED. RELEASED FOR PUBLICATION – –, .
© COPYRIGHT – By – ALL RIGHTS RESERVED.

LOC	DIST
AF	50

REVISIONS

P	LTR	DESCRIPTION	DATE	DWN	APVD
	N2	REVISED PER ECO-12-009221	15MAY12	JR	PD
	N3	REVISED PER ECO-13-000154	09JAN13	B.P	YH.M

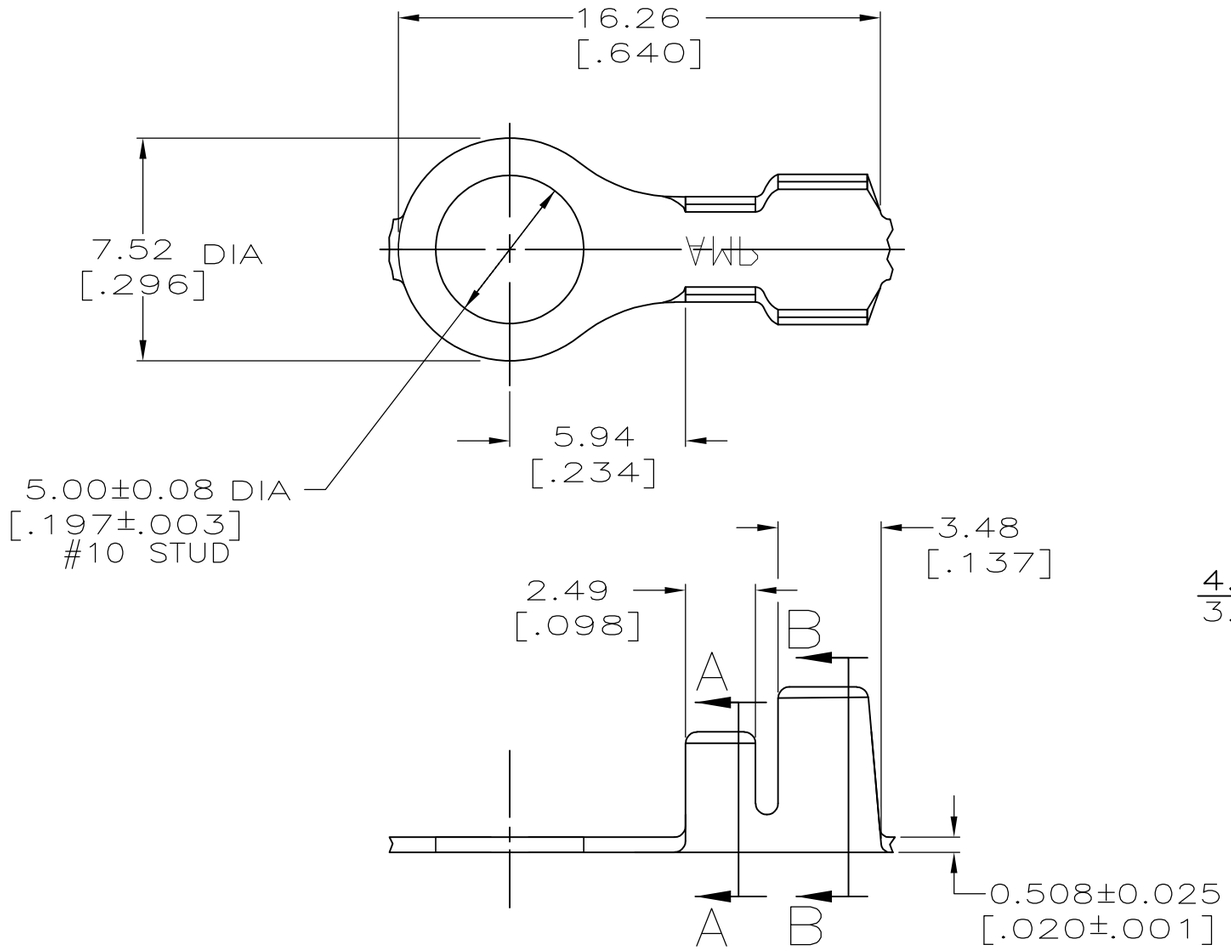

1 CONTINUOUS STRIP ON REEL.

2 P/N 41333-2 IS SAME AS P/N 41333 EXCEPT IS REVERSE REELED.

3 P/N 41333-4 IS NICKEL PLATED STEEL.

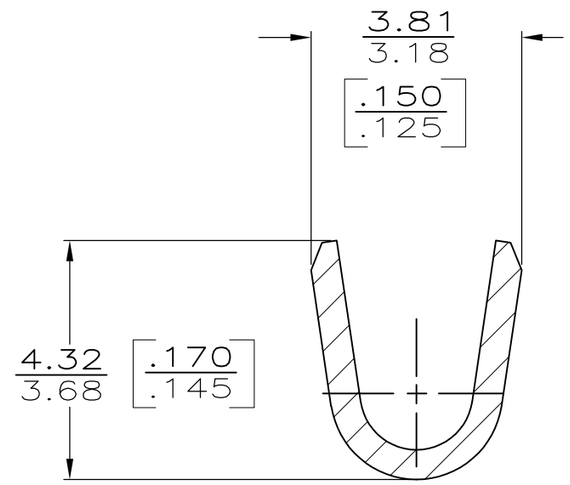

SECTION A–A
SCALE 10:1

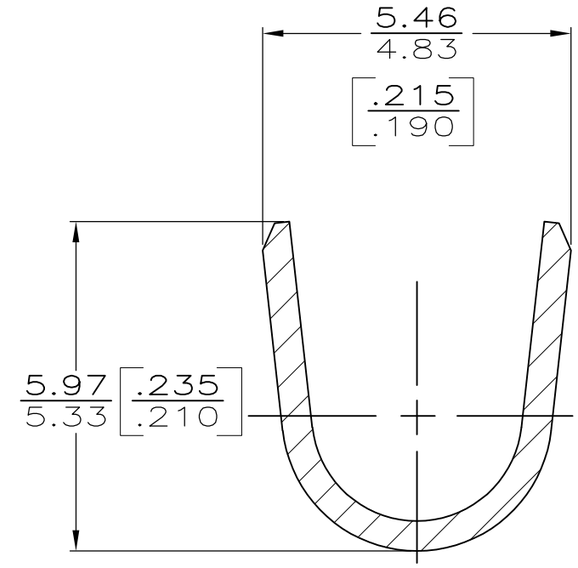

SECTION B–B
SCALE 10:1

3.05–4.32 [.120–.170] DIA	0.8–2.0mm [18–14] AWG	41333-4 (3)
		41333-2 (2)
		41333
INSULATION RANGE	WIRE RANGE	PART NO.

METRIC

F OR O	4.57 [.180]	4.06 [.160]	F	3.05 [.120]	2.03 [.080]	2.0mm² [14]
					1.83 [.072]	1.3mm² [16]
					1.70 [.067]	0.8mm² [18]
TYPE	WIDTH	STRIP LENGTH ±0.38 [±.015]	TYPE	WIDTH	±0.051 [±.002] HEIGHT	WIRE
INSUL BARREL CRIMP			WIRE BARREL CRIMP			

THIS DRAWING IS A CONTROLLED DOCUMENT.

DIMENSIONS: mm[INCHES]

TOLERANCES UNLESS OTHERWISE SPECIFIED:
0 PLC ± –
1 PLC ± –
2 PLC ± 0.25 [.010]
3 PLC ± –
4 PLC ± –
ANGLES ± –

MATERIAL: 082 BRASS
FINISH: TIN

DWN B.P	1/09/13	TE Connectivity
CHK F.M	1/11/13	
APVD YH.M	1/15/13	NAME: RING – –
PRODUCT SPEC –		
APPLICATION SPEC –		
WEIGHT –		

SIZE	CAGE CODE	DRAWING NO	RESTRICTED TO
A3	00779	C-41333	–

CUSTOMER DRAWING | SCALE 5:1 | SHEET 1 OF 1 | REV N3

1470-19 (3/11)

Компания «ЭлектроПласт» предлагает заключение долгосрочных отношений при поставках импортных электронных компонентов на взаимовыгодных условиях!

Наши преимущества:

- Оперативные поставки широкого спектра электронных компонентов отечественного и импортного производства напрямую от производителей и с крупнейших мировых складов;
- Поставка более 17-ти миллионов наименований электронных компонентов;
- Поставка сложных, дефицитных, либо снятых с производства позиций;
- Оперативные сроки поставки под заказ (от 5 рабочих дней);
- Экспресс доставка в любую точку России;
- Техническая поддержка проекта, помощь в подборе аналогов, поставка прототипов;
- Система менеджмента качества сертифицирована по Международному стандарту ISO 9001;
- Лицензия ФСБ на осуществление работ с использованием сведений, составляющих государственную тайну;
- Поставка специализированных компонентов (Xilinx, Altera, Analog Devices, Intersil, Interpoint, Microsemi, Aeroflex, Peregrine, Syfer, Eurofarad, Texas Instrument, Miteq, Cobham, E2V, MA-COM, Hittite, Mini-Circuits,General Dynamics и др.);

Помимо этого, одним из направлений компании «ЭлектроПласт» является направление «Источники питания». Мы предлагаем Вам помощь Конструкторского отдела:

- Подбор оптимального решения, техническое обоснование при выборе компонента;
- Подбор аналогов;
- Консультации по применению компонента;
- Поставка образцов и прототипов;
- Техническая поддержка проекта;
- Защита от снятия компонента с производства.

Как с нами связаться

Телефон: 8 (812) 309 58 32 (многоканальный)
Факс: 8 (812) 320-02-42
Электронная почта: org@eplast1.ru
Адрес: 198099, г. Санкт-Петербург, ул. Калинина, дом 2, корпус 4, литера А.