DUAL-IN-LINE SOCKETS
Clinch Pin
Open Frame

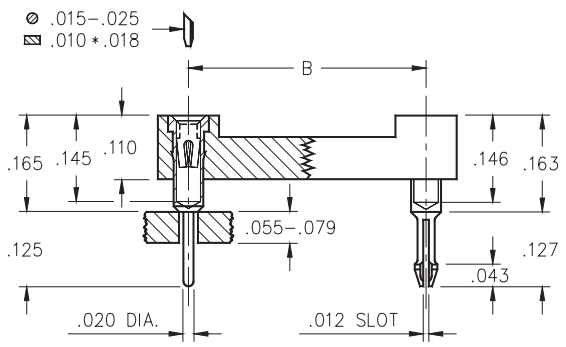

- Special lock-down feature prevents floating of socket during soldering. Open insulator with ladder construction.
- Sockets are XY stackable.
- Socket pins feature closed end construction eliminating any solder wicking problems.
- Series 101 use MM #1001 & MM #0156 pins. See page 136 for details.
- Insulators are high temperature thermoplastic.

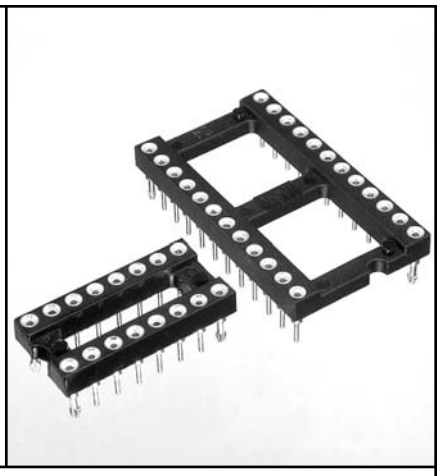

Ordering Information

Total number of pins	A	B	C	Quantity per tube	
6	0.3	0.3	0.4	67	101-93-306-41-56X000
8	0.4	0.3	0.4	50	101-93-308-41-56X000
14	0.7	0.3	0.4	28	101-93-314-41-56X000
16	0.8	0.3	0.4	25	101-93-316-41-56X000
18	0.9	0.3	0.4	22	101-93-318-41-56X000
20	1.0	0.3	0.4	20	101-93-320-41-56X000
24	1.2	0.3	0.4	16	101-93-324-41-56X000
28	1.4	0.3	0.4	14	101-93-328-41-56X000
22	1.1	0.4	0.5	18	101-93-422-41-56X000
24	1.2	0.6	0.7	16	101-93-624-41-56X000
28	1.4	0.6	0.7	14	101-93-628-41-56X000
32	1.6	0.6	0.7	12	101-93-632-41-56X000
40	2.0	0.6	0.7	10	101-93-640-41-56X000
48	2.4	0.6	0.7	8	101-93-648-41-56X000
64	3.2	0.9	1.0	6	101-93-964-41-56X000

Clinch Pins:
Two Opposite Corner Pins **X = 0**
Four Corner Pins **X = 8**

RoHS 2002/95/EC

For Electrical, Mechanical & Enviromental Data, See pg. 4

For RoHS compliance select ◇ plating code.

PLATING CODE =			93				
Sleeve (Pin)			200µ" Sn/Pb				
Contact (Clip)			30µ" Au				

Компания «ЭлектроПласт» предлагает заключение долгосрочных отношений при поставках импортных электронных компонентов на взаимовыгодных условиях!

Наши преимущества:

- Оперативные поставки широкого спектра электронных компонентов отечественного и импортного производства напрямую от производителей и с крупнейших мировых складов;
- Поставка более 17-ти миллионов наименований электронных компонентов;
- Поставка сложных, дефицитных, либо снятых с производства позиций;
- Оперативные сроки поставки под заказ (от 5 рабочих дней);
- Экспресс доставка в любую точку России;
- Техническая поддержка проекта, помощь в подборе аналогов, поставка прототипов;
- Система менеджмента качества сертифицирована по Международному стандарту ISO 9001;
- Лицензия ФСБ на осуществление работ с использованием сведений, составляющих государственную тайну;
- Поставка специализированных компонентов (Xilinx, Altera, Analog Devices, Intersil, Interpoint, Microsemi, Aeroflex, Peregrine, Syfer, Eurofarad, Texas Instrument, Miteq, Cobham, E2V, MA-COM, Hittite, Mini-Circuits,General Dynamics и др.);

Помимо этого, одним из направлений компании «ЭлектроПласт» является направление «Источники питания». Мы предлагаем Вам помощь Конструкторского отдела:

- Подбор оптимального решения, техническое обоснование при выборе компонента;
- Подбор аналогов;
- Консультации по применению компонента;
- Поставка образцов и прототипов;
- Техническая поддержка проекта;
- Защита от снятия компонента с производства.

Как с нами связаться

Телефон: 8 (812) 309 58 32 (многоканальный)
Факс: 8 (812) 320-02-42
Электронная почта: org@eplast1.ru
Адрес: 198099, г. Санкт-Петербург, ул. Калинина, дом 2, корпус 4, литера А.