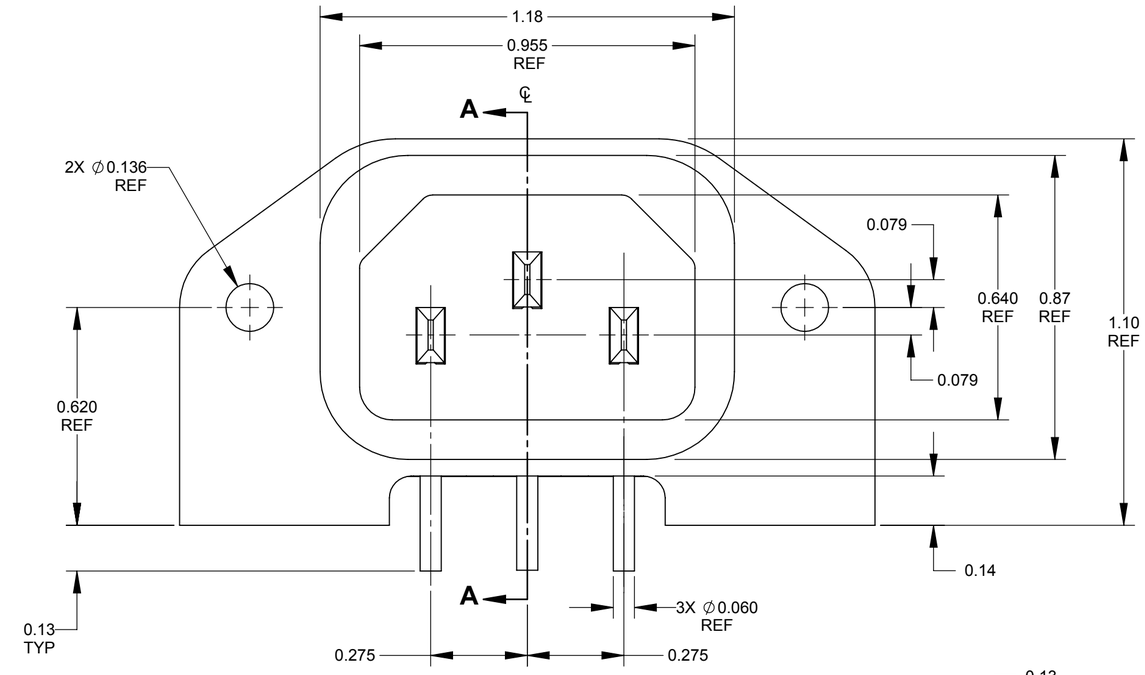

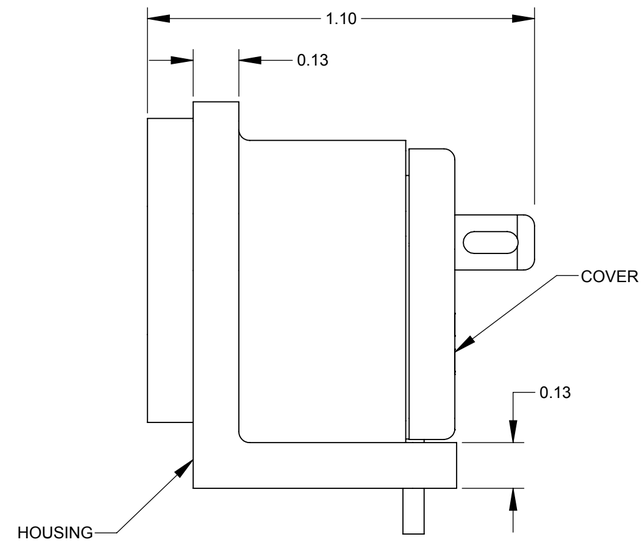

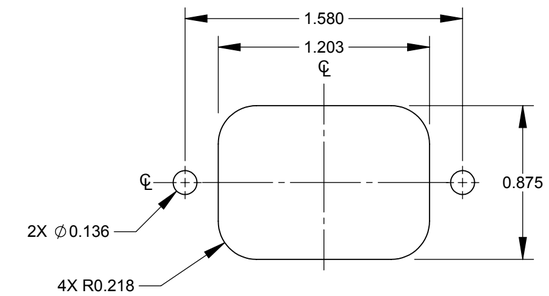

REAR MOUNT PANEL CUT-OUT

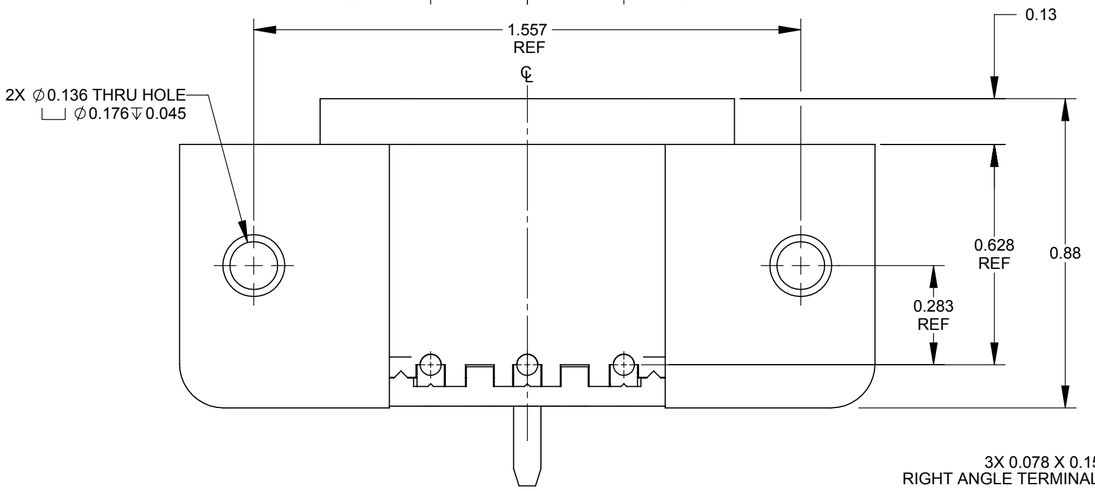

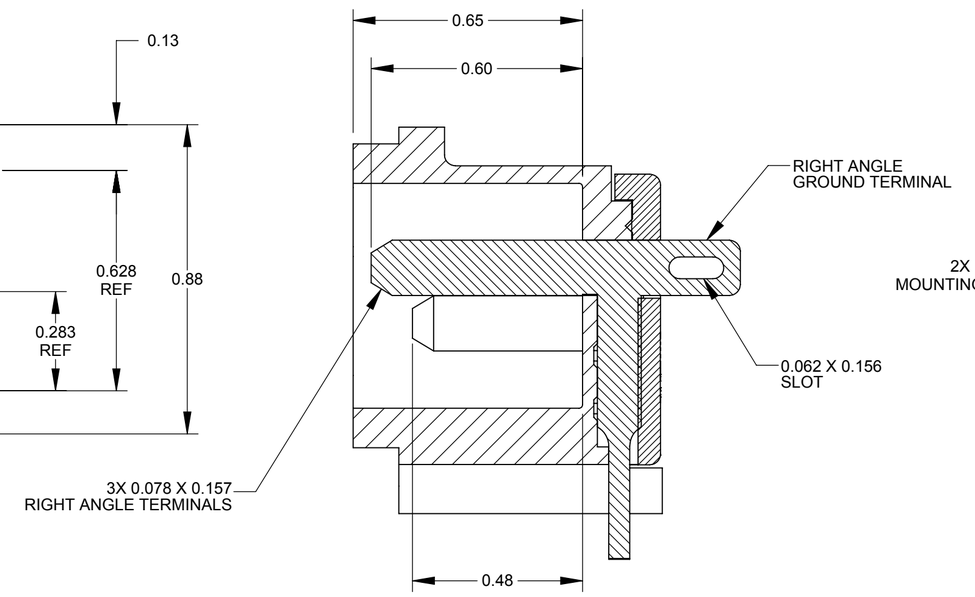

SECTION A-A

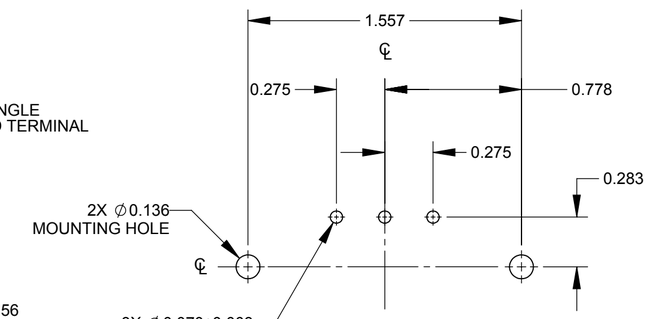

PC BOARD LAYOUT COMPONENT SIDE

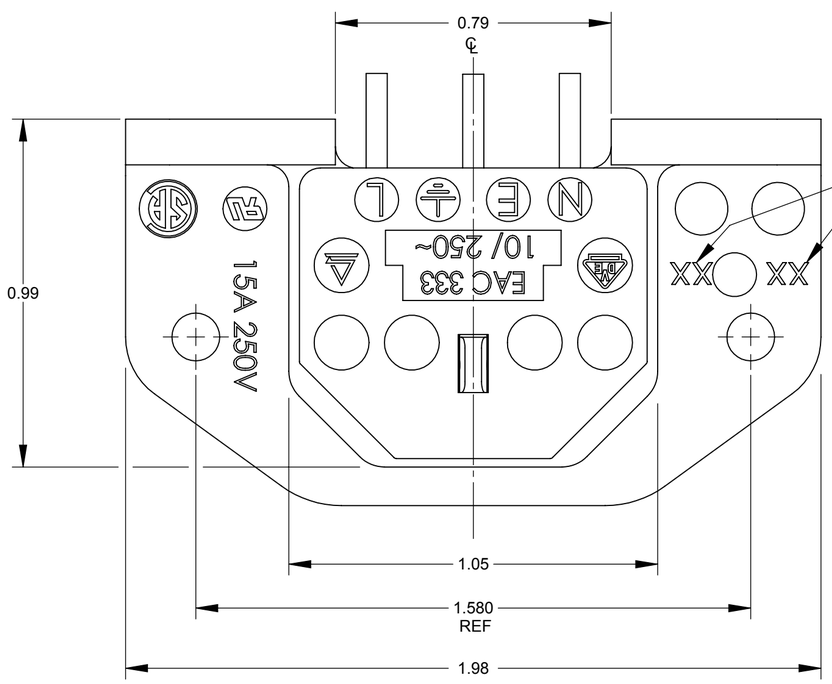

NOTES:

1. MEETS IEC 60320 SPECIFICATION.
2. AGENCY APPROVAL & RATING:
   VDE: 10A, 250V AC.
   UL & CSA: 15A, 250V AC.
3. MATERIALS:
   HOUSING AND COVER, BLACK THERMOPLASTIC.
   TERMINALS, TIN PLATED COPPER ALLOY.
4. (L) THIS PRODUCT IS RoHS COMPLIANT.

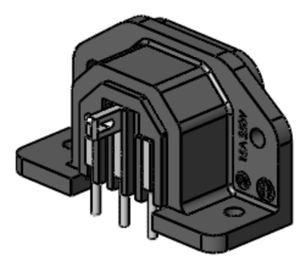

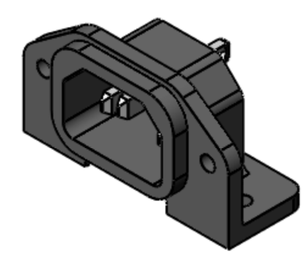

CUSTOMER DRAWING

REV	ECO NUMBER	DATE	BY	APVD
L	26887	11/29/11	BL	TJK
K	24129	03/27/02	BL	TJK

REVISIONS

UNLESS OTHERWISE SPECIFIED
1. ALL DIMENSIONS IN INCHES
- TWO PLACE DECIMALS ±0.02
- THREE PLACE DECIMALS ±0.005

DO NOT SCALE DRAWING

THIS DRAWING DESCRIBES A DESIGN CONSIDERED PROPRIETARY IN NATURE, DEVELOPED AND MANUFACTURED BY SWITCHCRAFT INC. AND IS RELEASED ON A CONFIDENTIAL BASIS FOR IDENTIFICATION PURPOSES ONLY.

SIZE	WIDTH	MULT	LBS/M	TEMPER

FINISH
SPEC No.
MATERIAL
SPEC No.
FIRST USED ON
SCALE 3:1

DATE DRAWN	BY	CHKD	APVD
05/05/89	TJK	GHJ 05/09/89	RV 05/09/89

Switchcraft®

SHEET 1 OF 1

NAME MALE AC RECEPTACLE RIGHT ANGLE PC MOUNT, RoHS

PART No. EAC333

REV L

SolidWorks CAD File (C)

Mouser Electronics

Authorized Distributor

Click to View Pricing, Inventory, Delivery & Lifecycle Information:

Switchcraft:

EAC333

Компания «ЭлектроПласт» предлагает заключение долгосрочных отношений при поставках импортных электронных компонентов на взаимовыгодных условиях!

Наши преимущества:

- Оперативные поставки широкого спектра электронных компонентов отечественного и импортного производства напрямую от производителей и с крупнейших мировых складов;
- Поставка более 17-ти миллионов наименований электронных компонентов;
- Поставка сложных, дефицитных, либо снятых с производства позиций;
- Оперативные сроки поставки под заказ (от 5 рабочих дней);
- Экспресс доставка в любую точку России;
- Техническая поддержка проекта, помощь в подборе аналогов, поставка прототипов;
- Система менеджмента качества сертифицирована по Международному стандарту ISO 9001;
- Лицензия ФСБ на осуществление работ с использованием сведений, составляющих государственную тайну;
- Поставка специализированных компонентов (Xilinx, Altera, Analog Devices, Intersil, Interpoint, Microsemi, Aeroflex, Peregrine, Syfer, Eurofarad, Texas Instrument, Miteq, Cobham, E2V, MA-COM, Hittite, Mini-Circuits,General Dynamics и др.);

Помимо этого, одним из направлений компании «ЭлектроПласт» является направление «Источники питания». Мы предлагаем Вам помощь Конструкторского отдела:

- Подбор оптимального решения, техническое обоснование при выборе компонента;
- Подбор аналогов;
- Консультации по применению компонента;
- Поставка образцов и прототипов;
- Техническая поддержка проекта;
- Защита от снятия компонента с производства.

Как с нами связаться

Телефон: 8 (812) 309 58 32 (многоканальный)
Факс: 8 (812) 320-02-42
Электронная почта: org@eplast1.ru
Адрес: 198099, г. Санкт-Петербург, ул. Калинина, дом 2, корпус 4, литера А.