REV.	BY	DATE	P/N J50-CR20-SMB

SPECIFICATIONS

ELECTRICAL

RESISTANCE ---------- 10K OHMS
RESISTANCE TOLERANCE---------- ±15%
LINEARITY (INDEPENDENT)---------- ±3.0%
POWER RATING---------- 0.2 WATT
ELECTRICAL ROTATING ANGLE---------- 60°
RESOLUTION---------- ESSENTIALLY INFINITE
OUTPUT SMOOTHNESS----------BELOW 0.2% AGAINST INPUT VOLTAGE
CONTACT RESISTANCE VARIATION---------- BELOW 5% C.R.V.
INSULATION RESISTANCE---------- 1000 MEGA OHMS @ 500VDC.
DIELECTRIC STRENGTH---------- 1 MINUTE AT 500 VAC
MAX. WIPER OUTPUT---------- 1 mA RECOMMENDED, 5 mA MAX.

MECHANICAL

RANGE OF OPERATING LEVER----- ±30°~±35° BI-DIRECTIONAL FROM CENTER.
OPERATING FORCE FOR X AND Y DIR.---- APPROX. 10.79 ~53.95 OZ-F.
OPERATING TEMPERATURE---------- -20°C TO +65°C
LIFE EXPECTANCY---------- 5 MILLION OPERATIONS
WEIGHT---------- APPROX. 11 OZ.

MATERIALS

HOUSING---------- ALUMINUM.
ELEMENT---------- CONDUCTIVE PLASTIC
KNOB---------- HARD PLASTIC

OPTIONS

1 OR 3 DIMENSIONAL LEVER OPERATION.
OTHER RESISTANCE AVAILABLE.
FRICTION HOLD INSTEAD OF SPRING RETURN.

SCHEMATIC

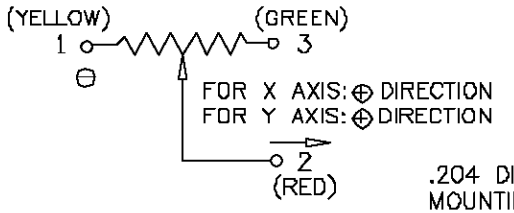

"C" LEVER DIRECTION

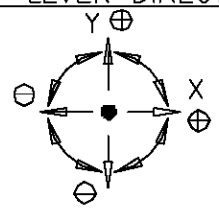

PANEL ARRANGEMENT

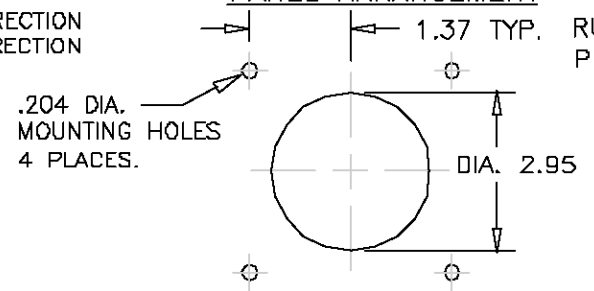

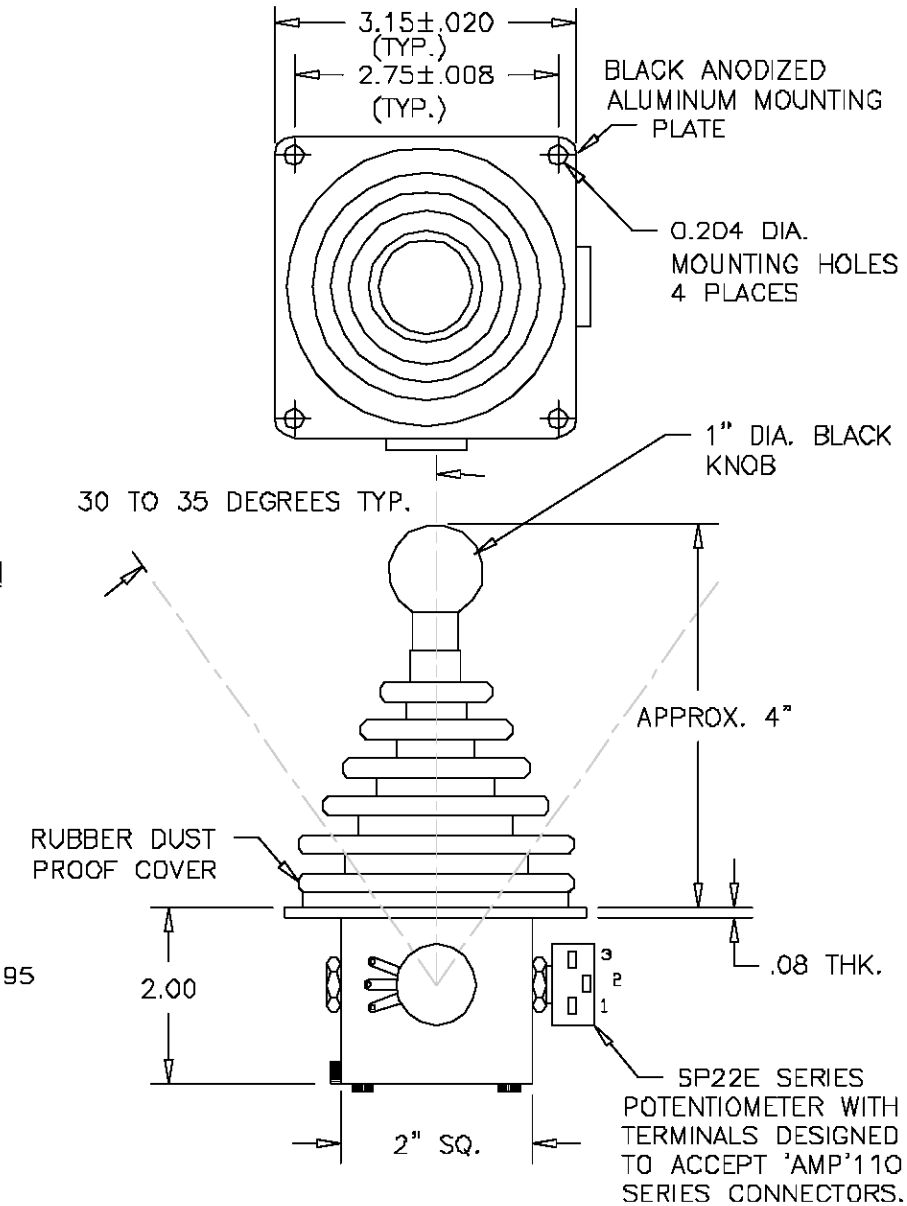

ETI SYSTEMS
CARLSBAD CALIFORNIA

2251 LAS PALMAS DR.
CARLSBAD, CA 92009
PHONE (760) 929-0749
FAX (760) 929-0748
WWW.ETISYSTEMS.COM

TITLE	PART NO.
JOYSTICK	J50-CR20-SMB

Компания «ЭлектроПласт» предлагает заключение долгосрочных отношений при поставках импортных электронных компонентов на взаимовыгодных условиях!

Наши преимущества:

- Оперативные поставки широкого спектра электронных компонентов отечественного и импортного производства напрямую от производителей и с крупнейших мировых складов;
- Поставка более 17-ти миллионов наименований электронных компонентов;
- Поставка сложных, дефицитных, либо снятых с производства позиций;
- Оперативные сроки поставки под заказ (от 5 рабочих дней);
- Экспресс доставка в любую точку России;
- Техническая поддержка проекта, помощь в подборе аналогов, поставка прототипов;
- Система менеджмента качества сертифицирована по Международному стандарту ISO 9001;
- Лицензия ФСБ на осуществление работ с использованием сведений, составляющих государственную тайну;
- Поставка специализированных компонентов (Xilinx, Altera, Analog Devices, Intersil, Interpoint, Microsemi, Aeroflex, Peregrine, Syfer, Eurofarad, Texas Instrument, Miteq, Cobham, E2V, MA-COM, Hittite, Mini-Circuits,General Dynamics и др.);

Помимо этого, одним из направлений компании «ЭлектроПласт» является направление «Источники питания». Мы предлагаем Вам помощь Конструкторского отдела:

- Подбор оптимального решения, техническое обоснование при выборе компонента;
- Подбор аналогов;
- Консультации по применению компонента;
- Поставка образцов и прототипов;
- Техническая поддержка проекта;
- Защита от снятия компонента с производства.

Как с нами связаться

Телефон: 8 (812) 309 58 32 (многоканальный)
Факс: 8 (812) 320-02-42
Электронная почта: org@eplast1.ru
Адрес: 198099, г. Санкт-Петербург, ул. Калинина, дом 2, корпус 4, литера А.