3/16 HEX FEMALE STANDOFFS

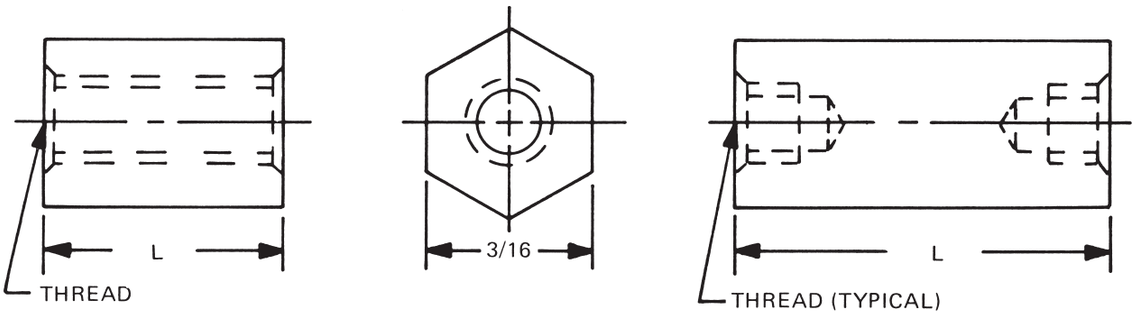

ORDERING CODE

XXXX or XXXXX — LENGTH
XXX — THREAD
X — MATERIAL
X — FINISH

See page 10 for thread depth chart
See page 9 for finish codes
For non-standard parts contact Sales Office

LENGTH	PART NO.
3/32	**2051A**
1/8	**2051**
5/32	**2051T**
3/16	**2052**
7/32	**2052T**
1/4	**2053**
9/32	**2053T**
5/16	**2054**
11/32	**2054T**
3/8	**2055**
13/32	**2055T**
7/16	**2056**
15/32	**2056T**
1/2	**2057**
17/32	**2057T**
9/16	**2058**
19/32	**2058T**
5/8	**2059**
21/32	**2059T**
11/16	**2060**
23/32	**2060T**

LENGTH	PART NO.
3/4	**2061**
25/32	**2061T**
13/16	**2062**
27/32	**2062T**
7/8	**2063**
29/32	**2063T**
15/16	**2064**
31/32	**2064T**
1”	**2065**
1-1/16	**2066**
1-1/8	**2067**
1-3/16	**2068**
1-1/4	**2069**
1-5/16	**2070**
1-3/8	**2071**
1-7/16	**2072**
1-1/2	**2073**
1-9/16	**2074**
1-5/8	**2075**
1-11/16	**2076**
1-3/4	**2077**

LENGTH	PART NO.
1-13/16	**2078**
1-7/8	**2079**
1-15/16	**2080**
2”	**2081**
2-1/16	**2082**
2-1/8	**2083**
2-3/16	**2084**
2-1/4	**2085**
2-5/16	**2086**
2-3/8	**2087**
2-7/16	**2088**
2-1/2	**2089**
2-9/16	**2090**
2-5/8	**2091**
2-11/16	**2092**
2-3/4	**2093**
2-13/16	**2094**
2-7/8	**2095**
2-15/16	**2096**
3”	**2097**

THREAD	CODE
2-56	256
4-40	440

MATERIAL	CODE	RoHS
Aluminum	AL	YES
Brass	B	YES
Stainless Steel	SS	YES
Steel	S	YES
Nylon	N	YES

RAF ELECTRONIC HARDWARE
95 Silvermine Road, Seymour, Ct. 06483 Phone: 203-888-2133 Fax: 203-888-9860
e-mail : info@rafhdwe.com Web: www.rafhdwe.com

Компания «ЭлектроПласт» предлагает заключение долгосрочных отношений при поставках импортных электронных компонентов на взаимовыгодных условиях!

Наши преимущества:

- Оперативные поставки широкого спектра электронных компонентов отечественного и импортного производства напрямую от производителей и с крупнейших мировых складов;
- Поставка более 17-ти миллионов наименований электронных компонентов;
- Поставка сложных, дефицитных, либо снятых с производства позиций;
- Оперативные сроки поставки под заказ (от 5 рабочих дней);
- Экспресс доставка в любую точку России;
- Техническая поддержка проекта, помощь в подборе аналогов, поставка прототипов;
- Система менеджмента качества сертифицирована по Международному стандарту ISO 9001;
- Лицензия ФСБ на осуществление работ с использованием сведений, составляющих государственную тайну;
- Поставка специализированных компонентов (Xilinx, Altera, Analog Devices, Intersil, Interpoint, Microsemi, Aeroflex, Peregrine, Syfer, Eurofarad, Texas Instrument, Miteq, Cobham, E2V, MA-COM, Hittite, Mini-Circuits,General Dynamics и др.);

Помимо этого, одним из направлений компании «ЭлектроПласт» является направление «Источники питания». Мы предлагаем Вам помощь Конструкторского отдела:

- Подбор оптимального решения, техническое обоснование при выборе компонента;
- Подбор аналогов;
- Консультации по применению компонента;
- Поставка образцов и прототипов;
- Техническая поддержка проекта;
- Защита от снятия компонента с производства.

Как с нами связаться

Телефон: 8 (812) 309 58 32 (многоканальный)
Факс: 8 (812) 320-02-42
Электронная почта: org@eplast1.ru
Адрес: 198099, г. Санкт-Петербург, ул. Калинина, дом 2, корпус 4, литера А.