THIS DRAWING IS UNPUBLISHED. RELEASED FOR PUBLICATION -,- .
© COPYRIGHT – BY TYCO ELECTRONICS CORPORATION. ALL RIGHTS RESERVED.

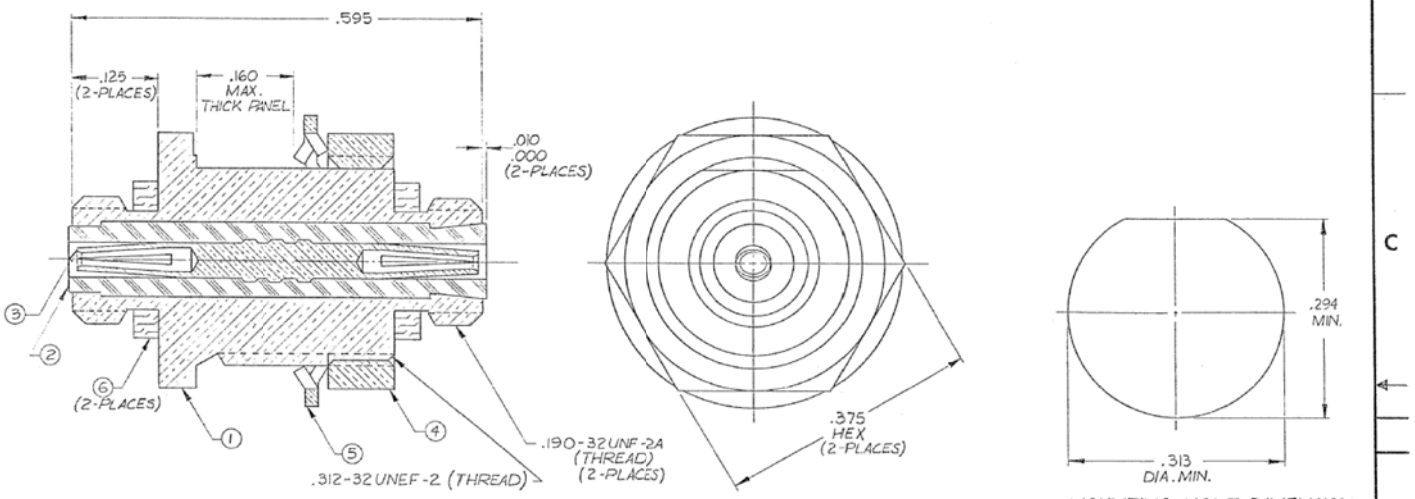
LOC	DIST
—	—

REVISIONS

P	LTR	DESCRIPTION	DATE	DWN	APVD
	R1	DRAWING MAINTENANCE	12-16-05	JDM	MKS

REVISIONS

ZONE	LTR	E.C.N.	DESCRIPTION	DATE	APPROVED
	N	26025	REV. & REDRAWN. ORIGINAL RELEASE 1-28-56 BY J.B.D. & S.P.R.	8-21-61	
	P	28926	ITEM 5 MAT'L WAS: PHOSPHOR BRONZE QQ-B-750	10-15-75	
	R	40269	GASKET WAS: 003-0011-0001	6/2/95	
	R1		SEE TYCO TITLE BLOCK		



MOUNTING HOLE DIMENSIONS

NOTES: UNLESS OTHERWISE SPECIFIED
1. THIS CONNECTOR MATES WITH ALL SCREW-ON PLUGS IN 5-50 SERIES AS LISTED IN MALCO CATALOG.
2. SILVER PLATE .0002 MIN PER QQ-S-365, TYPE II, GRADE A.
3. GOLD PLATE PER MIL-G-45204, TYPE II, GRADE C, CLASS 1.

PARTS LIST

QTY REQD	FINISH	PART OR IDENTIFYING NO.	DESCRIPTION	MATERIAL & SPECIFICATION	ITEM
2		003-0268-0000	GASKET	SILICONE PER ZZ-R-765	6
1	2	003-0258-0001	LOCKWASHER	# 425 BRONZE ALLOY	5
1	2	003-0209-0001	NUT, HEX	BRASS PER QQ-B-626	4
1	3	000-0201-0050	CONTACT, SOCKET	BERYLLIUM COPPER PER QQ-C-530	3
1		003-0222-0001	INSULATOR	TEFLON PER L-P-403	2
1	2	003-0221-0001	HOUSING	BRASS PER QQ-B-626	1

UNLESS OTHERWISE SPECIFIED DIMENSIONS ARE IN INCHES
TOLERANCES ARE:
FRACTIONS ± DECIMALS .XX ± .XXX ± .010 ANGLES ±

MATERIAL: NOTED
FINISH: NOTED
DO NOT SCALE DRAWING

APPROVALS	DATE
DRAWN Orld Brown	8-12-81
CHECKED D. Golden	8-20-81
PR. ENG. [illegible]	8-21-81
APPD.	

CONTRACT NO.

MALCO
A MICRODOT COMPANY, INC.
300 PASADENA AVE., SO. PASADENA, CALIF. 91030

ADAPTER-BULKHEAD FEED-THRU

PROD. CODE 931
CODE CDM

SIZE C | CODE IDENT NO. 98278 | DRAWING NO. 033-0053-0001
SCALE 10X1 | SHEET 1 OF 1

NEXT ASSY	USED ON

APPLICATION

These drawings and specifications are the property of Microdot Inc., are issued in strict confidence and shall not be divulged, re-produced or copied or used as the basis for the manufacture or sale of apparatus without written permission of Microdot Inc.

THIS DRAWING IS A CONTROLLED DOCUMENT.

DIMENSIONS: INCHES

TOLERANCES UNLESS OTHERWISE SPECIFIED:
0 PLC ± –
1 PLC ± –
2 PLC ± –
3 PLC ± .010
4 PLC ± –
ANGLES ± –

MATERIAL: –
FINISH: –

DWN	D. MORALES	12-16-05
CHK	M. STORRY	12-16-05
APVD	M. STORRY	12-16-05
PRODUCT SPEC	–	
APPLICATION SPEC	–	
WEIGHT	–	

Tyco Electronics Corporation
Harrisburg, PA 17105-3608

NAME: ADAPTER-BULKHEAD, FEED-THRU
MICRODOT P/N 033-0053-0001
TYCO P/N 1466295-1

SIZE	CAGE CODE	DRAWING NO	RESTRICTED TO
A2	98278	C-1466295	—

CUSTOMER DRAWING | SCALE NONE | SHEET 1 OF 1 | REV R1

20DEC05 3:14pm us067436 C:\Documents and Settings\us067436\Desktop\1466295.dwg

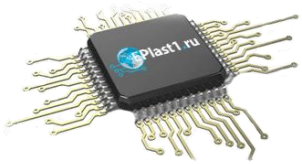
Компания «ЭлектроПласт» предлагает заключение долгосрочных отношений при поставках импортных электронных компонентов на взаимовыгодных условиях!

Наши преимущества:

- Оперативные поставки широкого спектра электронных компонентов отечественного и импортного производства напрямую от производителей и с крупнейших мировых складов;
- Поставка более 17-ти миллионов наименований электронных компонентов;
- Поставка сложных, дефицитных, либо снятых с производства позиций;
- Оперативные сроки поставки под заказ (от 5 рабочих дней);
- Экспресс доставка в любую точку России;
- Техническая поддержка проекта, помощь в подборе аналогов, поставка прототипов;
- Система менеджмента качества сертифицирована по Международному стандарту ISO 9001;
- Лицензия ФСБ на осуществление работ с использованием сведений, составляющих государственную тайну;
- Поставка специализированных компонентов (Xilinx, Altera, Analog Devices, Intersil, Interpoint, Microsemi, Aeroflex, Peregrine, Syfer, Eurofarad, Texas Instrument, Miteq, Cobham, E2V, MA-COM, Hittite, Mini-Circuits,General Dynamics и др.);

Помимо этого, одним из направлений компании «ЭлектроПласт» является направление «Источники питания». Мы предлагаем Вам помощь Конструкторского отдела:

- Подбор оптимального решения, техническое обоснование при выборе компонента;
- Подбор аналогов;
- Консультации по применению компонента;
- Поставка образцов и прототипов;
- Техническая поддержка проекта;
- Защита от снятия компонента с производства.



Как с нами связаться

Телефон: 8 (812) 309 58 32 (многоканальный)
Факс: 8 (812) 320-02-42
Электронная почта: org@eplast1.ru
Адрес: 198099, г. Санкт-Петербург, ул. Калинина, дом 2, корпус 4, литера А.